higher education & training

Department:
Higher Education and Training
REPUBLIC OF SOUTH AFRICA

NASIONALE SERTIFIKAAT (BEROEPSGERIG)

TEKENKANTOORPROSEDURE EN TEGNIEKE

(Tweede Vraestel)

NKR VLAK 3

(12050713)

26 November 2019 (X-Vraestel)
09:00–13:00

VEREISTES: A4-tekenblaaie

Hierdie vraestel bestaan uit 4 bladsye en 2 diagramblaaie.

Kopiereg voorbehou

TYD: 4 UUR
PUNTE: 100

INSTRUKSIES EN INLIGTING

1. Beantwoord AL die vrae.

2. Lees AL die vrae aandagtig deur.

3. Nommer die antwoorde volgens die nommeringstelsel wat in hierdie vraestel gebruik is.

4. Skep tekeninge, sketse en diagramme met RGO-sagteware.

5. Vryhandtekeninge, -sketse en/of -diagramme moet netjies, redelik groot, in verhouding en volledig van byskrifte voorsien wees.

6. ALLE afkortings en simbole moet voldoen aan die jongste Nasionale Bouregulasies en alle toepaslike SANS (SABS) -kodes.

7. Werk netjies.

Kopiereg voorbehou

VRAAG 1

1.1 Verduidelik elk van die volgende rekenaarterme:

1.1.1 Toepassingsprogrammering-koppelvlak (TPK)

1.1.2 ASCII

1.1.3 Windows

1.1.4 Zoem

1.1.5 Entiteit

(5 × 1) (5)

1.2 Teken die vorms oor wat in FIGUUR 1 getoon word. Sluit 'n titelbalk, STUDENTENOMMER, SENTRUMNOMMER, skaal, datum en VRAAGNOMMER in.

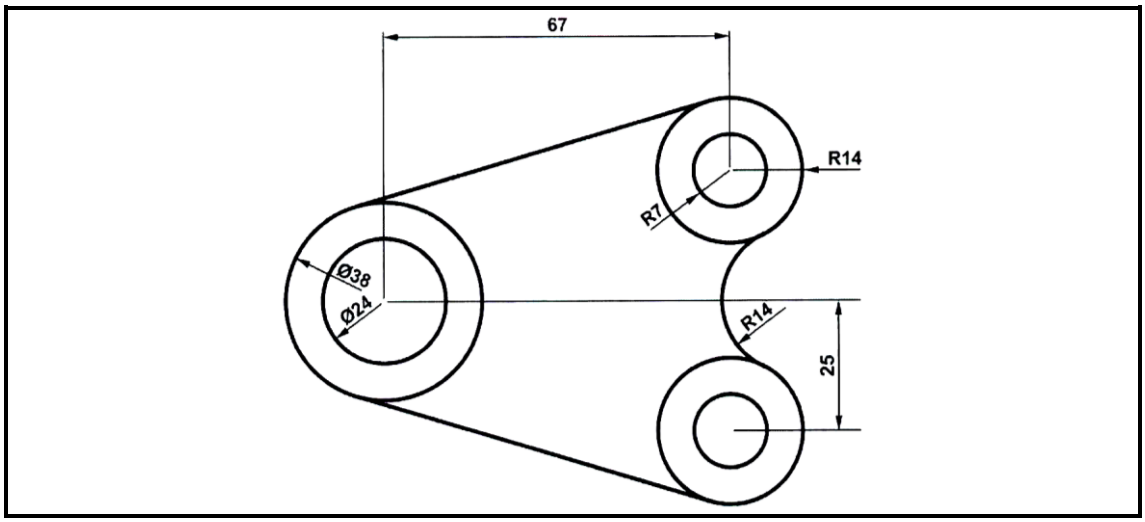

FIGUUR 1 (4)

1.3 Wat is 'n *materiaallys*? (1)

[10]

VRAAG 2

FIGUUR 2, DIAGRAMBLAD 1 (aangeheg) toon 'n hefboom.

2.1 Teken volgens skaal 1:1 die komponent. (15)

2.2 Sluit ALLE afmetings op die tekening in. (4)

2.3 Sluit 'n titelbalk met jou STUDENTENOMMER, SENTRUMNOMMER, skaal, datum en VRAAGNOMMER in. (3)

2.4 Plot die tekening op 'n A4-TEKENBLAD. (3)

[25]

VRAAG 3

FIGUUR 3, DIAGRAMBLAD 1 (aangeheg) toon die primêre aansigte van 'n objek in eerstehoekse ortografiese projeksie.

3.1 Teken volgens skaal 1:2 die TWEE gegewe aansigte van die komponent. (14)

3.2 Sluit ALLE afmetings op die tekening in. (6)

3.3 Sluit 'n titelbalk, STUDENTENOMMER, SENTRUMNOMMER, skaal, datum en VRAAGNOMMER in. (4)

3.4 Plot die tekening op 'n A4-TEKENBLAD. (4)

3.5 Voeg die korrekte ortografiese projeksiesimbool in. (2)
[30]

VRAAG 4

FIGUUR 4, DIAGRAMBLAD 2 (aangeheg), toon 'n isometriese aansig van 'n objek. ALLE versteekte lyne is ingesluit.

Teken volgens skaal 1:2 die volgende aansigte van die komponent in eerstehoekse ortografiese projeksie (insluitend ALLE versteekte lyne en afmetings):

4.1 Die vooraansig soos gesien in die rigting van pyltjie A (10)

4.2 Die linkeraansig (10)

4.3 Die boaansig (10)

4.4 Sluit 'n titelbalk, STUDENTENOMMER, SENTRUMNOMMER, skaal, datum en VRAAGNOMMER in. (1)

4.5 Plot die tekening op 'n A4-TEKENBLAD. (3)

4.6 Voeg die korrekte ortografiese projeksiesimbool in. (1)
[35]

TOTAAL: 100

Kopiereg voorbehou

DIAGRAMBLAD 1

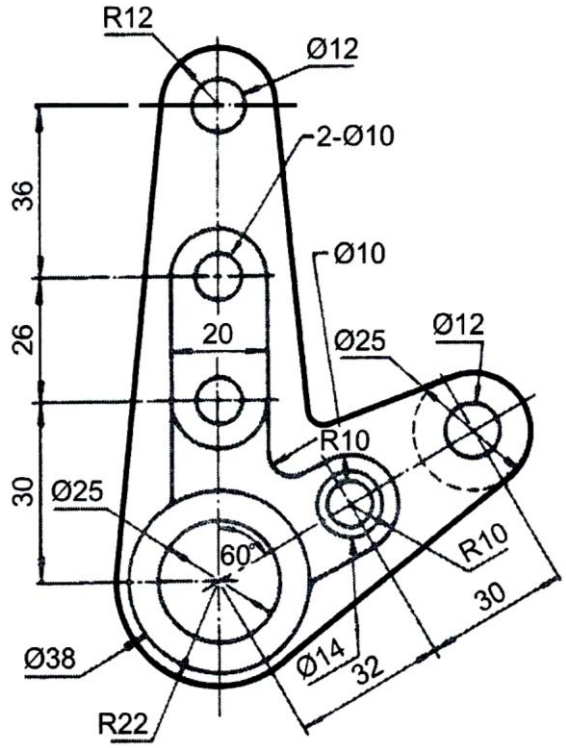

FIGUUR 2

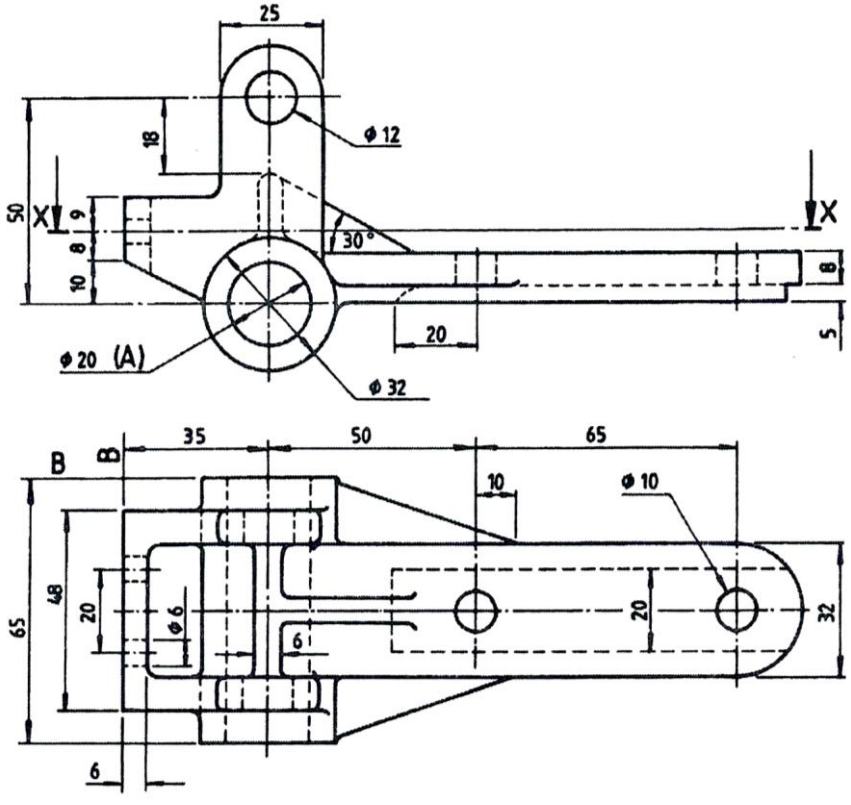

FIGUUR 3

DIAGRAMBLAD 2

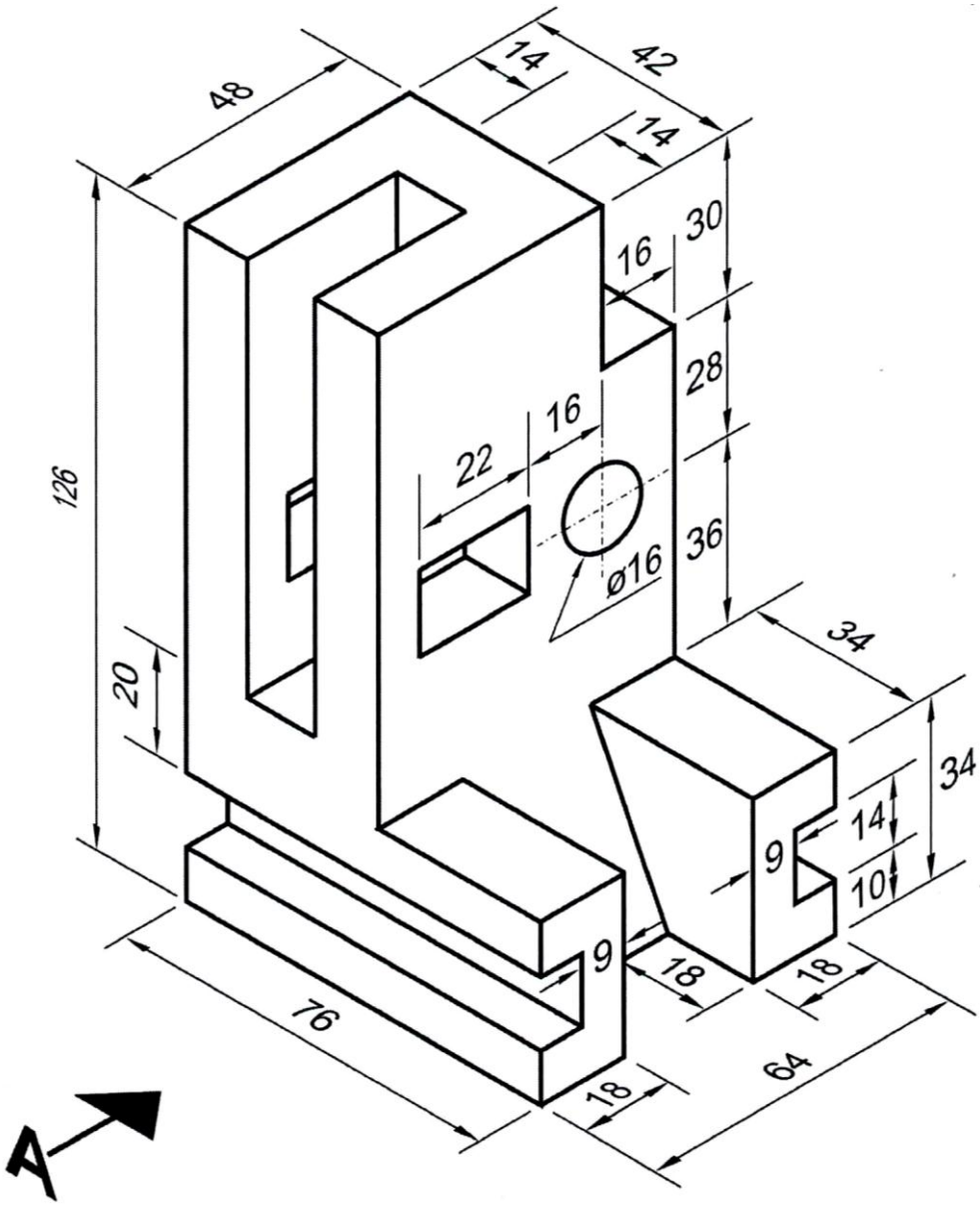

FIGUUR 4

Kopiereg voorbehou