higher education & training

Department:
Higher Education and Training
REPUBLIC OF SOUTH AFRICA

NASIONALE SERTIFIKAAT (BEROEPSGERIG)

TEKENKANTOORPROSEDURES EN -TEGNIEKE

(Tweede vraestel)

NKR VLAK 3

(12050713)

7 Desember 2020 (X-vraestel)
09:00–13:00

BENODIGDHEDE: A4 Tekenvelle

Hierdie vraestel bestaan uit 6 bladsye, 2 diagramblaaie en 1 antwoordblad.

338Q2N2007

Kopiereg voorbehou

TYD: 4 UUR
PUNTE: 100

INSTRUKSIES EN INLIGTING

1. Lees alle opskrifte en instruksies met aandag.
2. Beantwoord al die vrae.
3. Lees al die vrae aandagtig deur.
4. Gebruik slegs 'n swart of 'n blou pen.
5. Nommer die antwoorde volgens die nommeringstelsel wat in hierdie vraestel gebruik is.
6. Die tekeninge, sketse en diagramme moet in potlood gemaak word.
7. Vryhandtekeninge, sketse en/of diagramme moet netjies, taamlik groot en in verhouding gemaak word, en ten volle benoem wees.
8. Trek onder elke antwoord 'n streep oor die hele bladsy.
9. Trek 'n duidelike streep deur werk wat jy nie wil laat nasien nie.
10. Alle afkortings en simbole moet met dié in die jongste Nasionale Bouregulasies en alle toepaslike SANS (SABS)-kodes ooreenstem.
11. Skryf netjies.

Kopiereg voorbehou

VRAAG 1

Lees die volgende vrae met aandag en skryf die antwoorde (1.1.1–1.1.4) in die ANTWOORDBOEK neer:

1.1 Wat beteken die volgende rekenaarwoordelysterme?

1.1.1 Entiteit

1.1.2 Analis

1.1.3 Algoritme

1.1.4 Beeldverhouding

(4 × 1) (4)

1.2 Teken die vorms in FIGUUR 1 oor op 'n A4-vel. Verstrek jou studentenommer, die sentrumnommer, die skaal, die datum en die vraagnommer in die titelbalk. Gebruik CAD-sagteware.

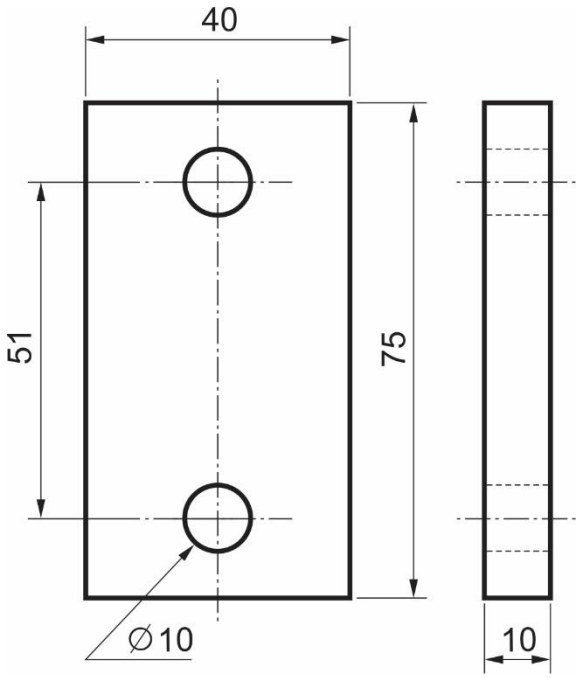

FIGUUR 1 (4)

1.3. Met watter TWEE opdragte word 'n voorwerp geroteer? (2)

[10]

VRAAG 2

FIGUUR 2, DIAGRAMBLAD 1 (aangeheg) is 'n voorstelling van 'n steun.

2.1 Teken met 'n CAD-program 'n ortografiese projeksie van die onderdeel volgens 'n skaal van 1:1 op 'n A4-tekenvel. (15)

2.2 Gee alle afmetings in die tekening. (4)

2.3 Verstrek jou studentenommer, die sentrumnommer, die skaal, die datum en die vraagnommer in die titelbalk. (3)

2.4 Plot die tekening en jou kandidaatinligting op 'n A4-vel. (3)
[25]

VRAAG 3

FIGUUR 3, DIAGRAMBLAD 1 (aangeheg) is 'n gedeeltelike snitaansig van 'n pypkoppeling in eerstehoekse ortografiese projeksie.

Teken met 'n CAD-program volgens 'n skaal van 1:4 op 'n A4-tekenvel die volgende aansigte van die onderdele:

3.1 Die twee gegewe aansigte. (14)

3.2 Gee alle afmetings in die tekening. (6)

3.3 Verstrek jou studentenommer, die sentrumnommer, die skaal, die datum en die vraagnommer in die titelbalk. (4)

3.4 Plot die tekening en jou kandidaatinligting op 'n A4-vel. (4)

3.5 Gee die korrekte ortografieseprojeksiesimbool. (2)
[30]

Kopiereg voorbehou

VRAAG 4

FIGUUR 4, DIAGRAMBLAD 2 (hierby aangeheg) toon 'n isometriese aansig van 'n onderdeel. Alle verborge lyne word aangedui.

Teken met 'n CAD-program op 'n A4-vel en volgens 'n skaal van 1:2 in eerstehoekse ortografiese projeksie die volgende aansigte van die onderdeel:

Gee alle verborge lyne en afmetings aan.

4.1 Die vooraansig soos gesien in die rigting van pyl A. (10)

4.2 Die regteraansig. (10)

4.3 Die boaansig. (10)

4.4 Verstrek jou studentenommer, die sentrumnommer, die skaal, die datum en die vraagnommer in die titelbalk. (1)

4.5 Plot die tekening en jou kandidaatinligting op 'n A4-vel. (3)

4.6 Gee die korrekte ortografieseprojeksiesimbool. (1)

[35]

TOTAAL: 100

Kopiereg voorbehou

DIAGRAMBLAD 1

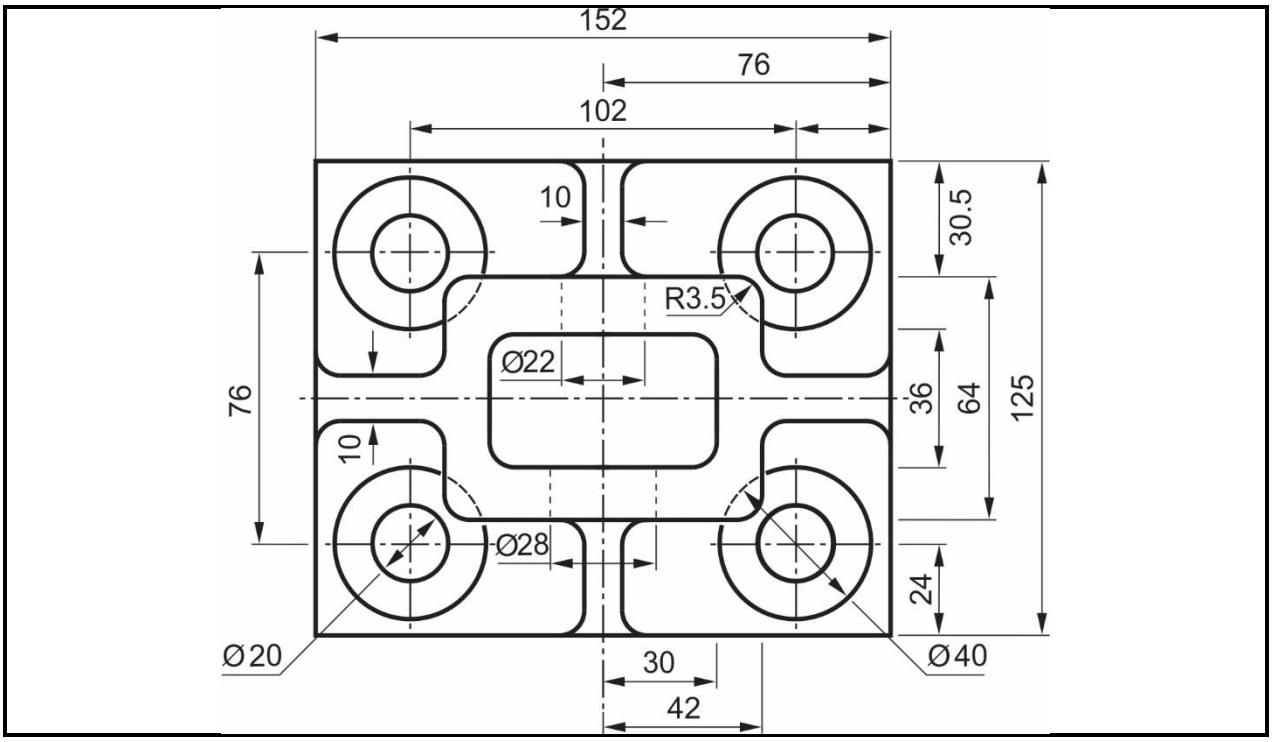

FIGUUR 2

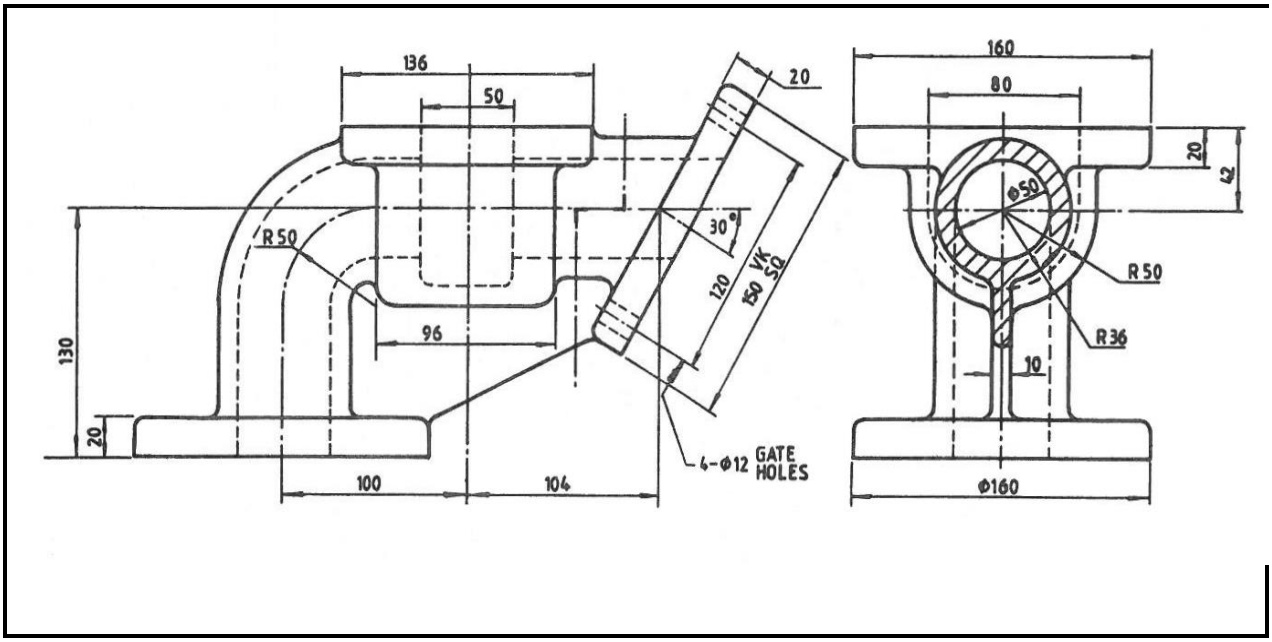

FIGUUR 3

DIAGRAMBLAD 2

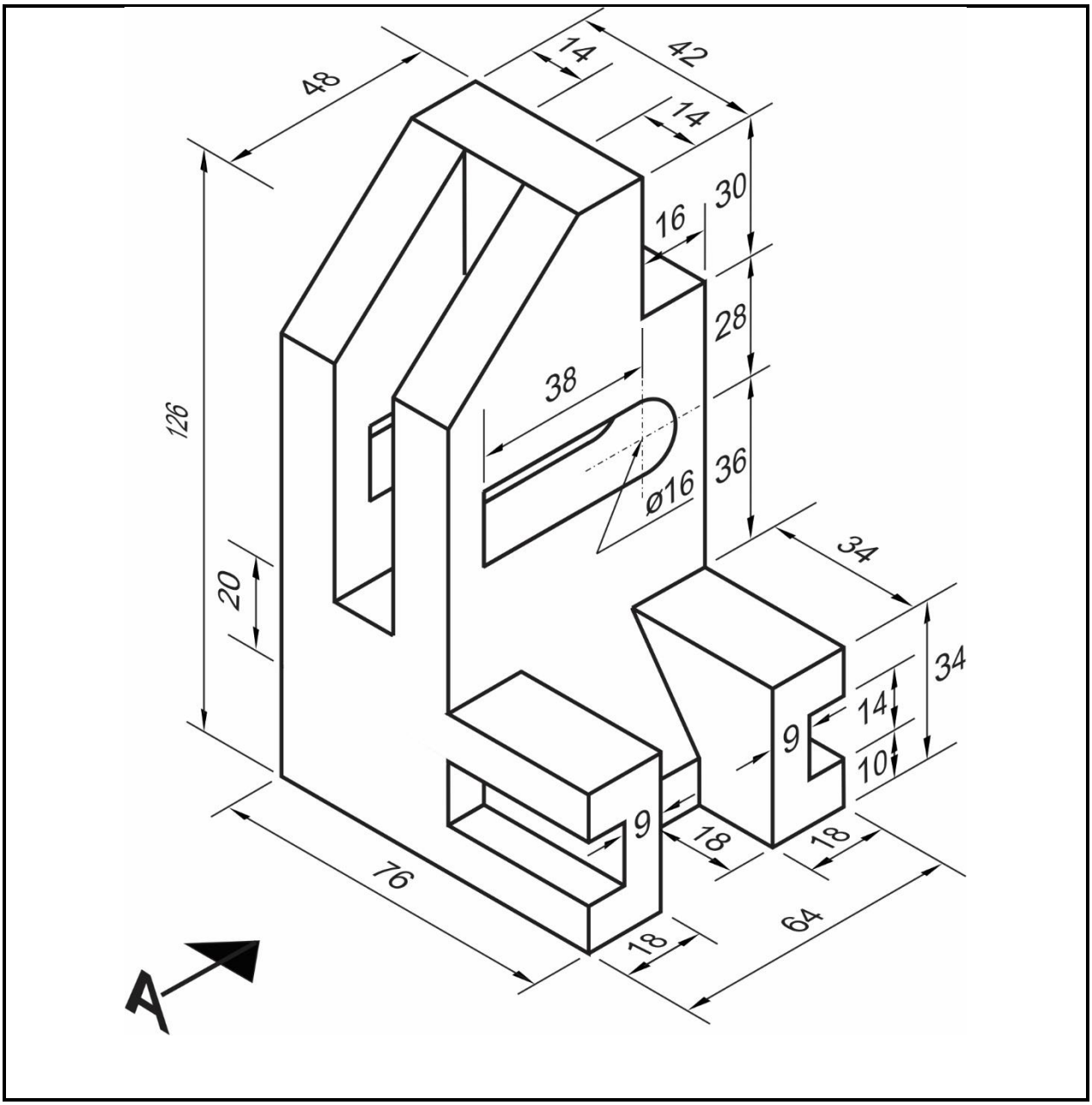

FIGUUR 4

Kopiereg voorbehou

EKSAMENNOMMER: | | | | | | | | | | | | | |

SENTRUMNOMMER: | | | | | | | |

ANTWOORDBLAD

1.1 1.1.1

1.1.2

1.1.3

1.1.4

(4 × 1) (4)

1.3

(2)

HANDIG IN SAAM MET DIE TEKENVELLE

Kopiereg voorbehou