higher education & training

Department:
Higher Education and Training
REPUBLIC OF SOUTH AFRICA

# NASIENRIGLYN

## NASIONALE SERTIFIKAAT (BEROEPSGERIG)

## TEKENKANTOORPROSEDURES EN -TEGNIEKE

(Tweede vraestel)

**NKR VLAK 3**

**7 Desember 2020**

**Hierdie nasienriglyn bestaan uit 6 bladsye.**

Kopiereg voorbehou

## VRAAG 1

1.1 1.1.1 'n Voorwerp of teksitem wat met CAD-sagteware geskep word.

1.1.2 Iemand wat opgelei is om tegnieke waarmee probleme opgelos word, te ontwikkel en te definieer.

1.1.3 'n Berekeningsmetode waarmee probleme opgelos word. Die ontwikkeling van die algoritme in masjienbewerking is die voorafbeplanning wat gedoen word sodat die masjienbewerkingsproses ordelik en volgens prosedure verloop.

1.1.4 Die verhouding tussen die breedte en die hoogte vir 'n grafiese voorstelling.

(4 × 1) (4)

1.2

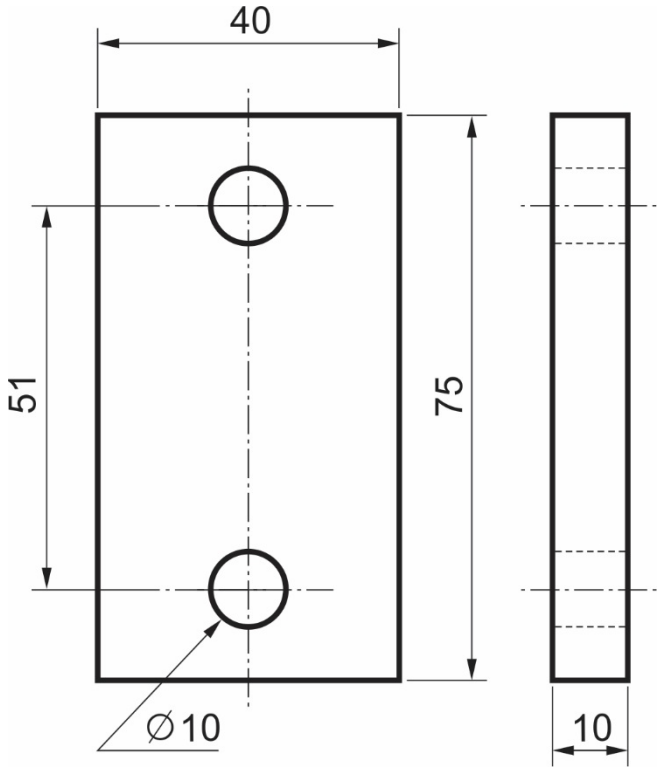


Tekening√√
Afmetings√√ (4)

1.3. Om voorwerpe te laat roteer: kies 'n basispunt en 'n relatiewe absolute rotasiehoek. (2)

**[10]**

## VRAAG 2

| **Vraag 2** | 2.1 | 2.2 | 2.3 | 2.4 | | | |
|---|---|---|---|---|---|---|---|
| Uitleg | 1 | | | | | | |
| Lynwerk korrek | 4 | | | | | | |
| Skaal | 2 | | | | | | |
| Alle sirkels is korrek geplaas | 3 | | | | | | |
| Alle boë | 3 | | | | | | |
| Alle hartlyne | 2 | | | | | | |
| Afmetings | | 4 | | | | | |
| Titel met verlangde inligting | | | 3 | | | | |
| Korrekte stip | | | | 3 | | | |
| Totaal | 15 | 4 | 3 | 3 | | | **[25]** |

## VRAAG 3

| **Vraag 3** | 3.1 | 3.2 | 3.3 | 3.4 | 3.5 | | |
|---|---|---|---|---|---|---|---|
| Uitleg | 3 | | | | | | |
| Lynwerk korrek | 5 | | | | | | |
| Skaal | 3 | | | | | | |
| Hartlyne | 2 | | | | | | |
| Verborge lyne | 1 | | | | | | |
| Afmetings | | 6 | | | | | |
| Titelbalk met inligting | | | 4 | | | | |
| Korrekte stip | | | | 4 | | | |
| Simbool | | | | | 2 | | |
| Totaal | 14 | 6 | 4 | 4 | 2 | | **[30]** |

## VRAAG 4

| **Vraag 4** | 4.1 | 4.2 | 4.3 | 4.4 | 4.5 | 4.6 | |
|---|---|---|---|---|---|---|---|
| Uitleg | 1 | 1 | 2 | | | | |
| Lynwerk korrek | 1 | 1 | 4 | | | | |
| Skaal | 1 | 1 | 1 | | | | |
| Hartlyne | 1 | 1 | 1 | | | | |
| Verborge lyne | 1 | 1 | 1 | | | | |
| Afmetings | 1 | 1 | 1 | | | | |
| Titelbalk met inligting | | | | 1 | | | |
| Korrekte stip | 4 | 4 | | | 3 | | |
| Simbool | | | | | | 1 | |
| Totaal | 10 | 10 | 10 | 1 | 3 | 1 | **[35]** |

**TOTAAL: 100**

Kopiereg voorbehou

**VRAAG 2**

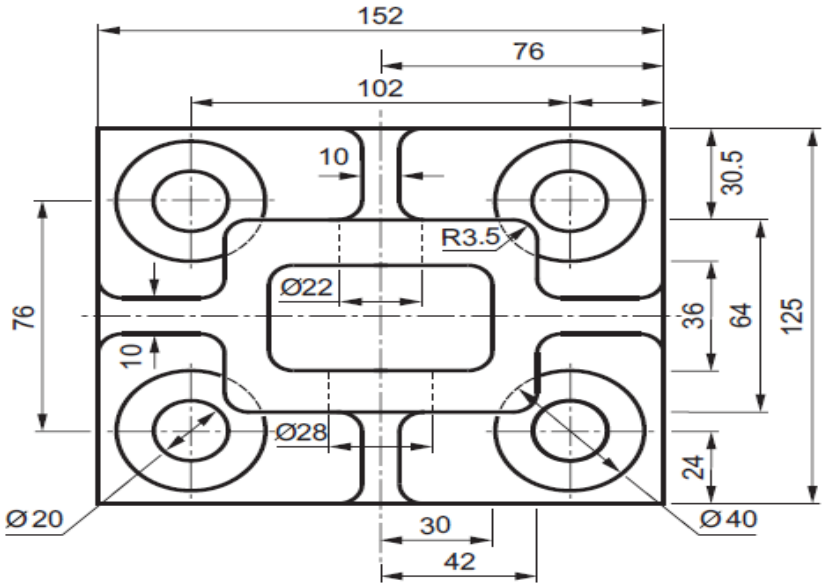


| STUDENT NUMBER: | CENTRE NUMBER: | DATE: | QUESTION NUMBER: 2 |
|---|---|---|---|
| | | SCALE: 1.2 | |
| | | ORTHOGRAPHIC PROJECTION | |

## VRAAG 3

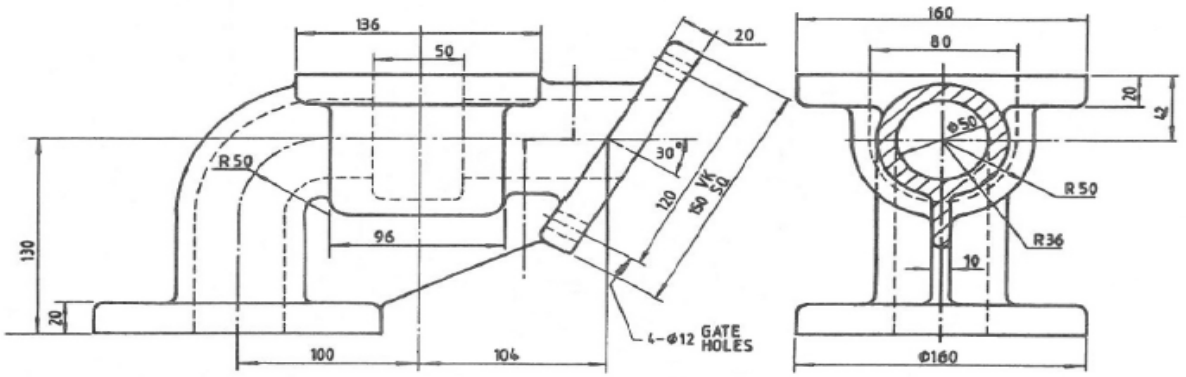


| STUDENT NUMBER: | CENTRE NUMBER: | DATE: | QUESTION NUMBER: 3 |
|---|---|---|---|
| | | SCALE: 1.4 | |
| | | FIRST ANGLE ORTHOGRAPHIC PROJECTION | |

**VRAAG 4**

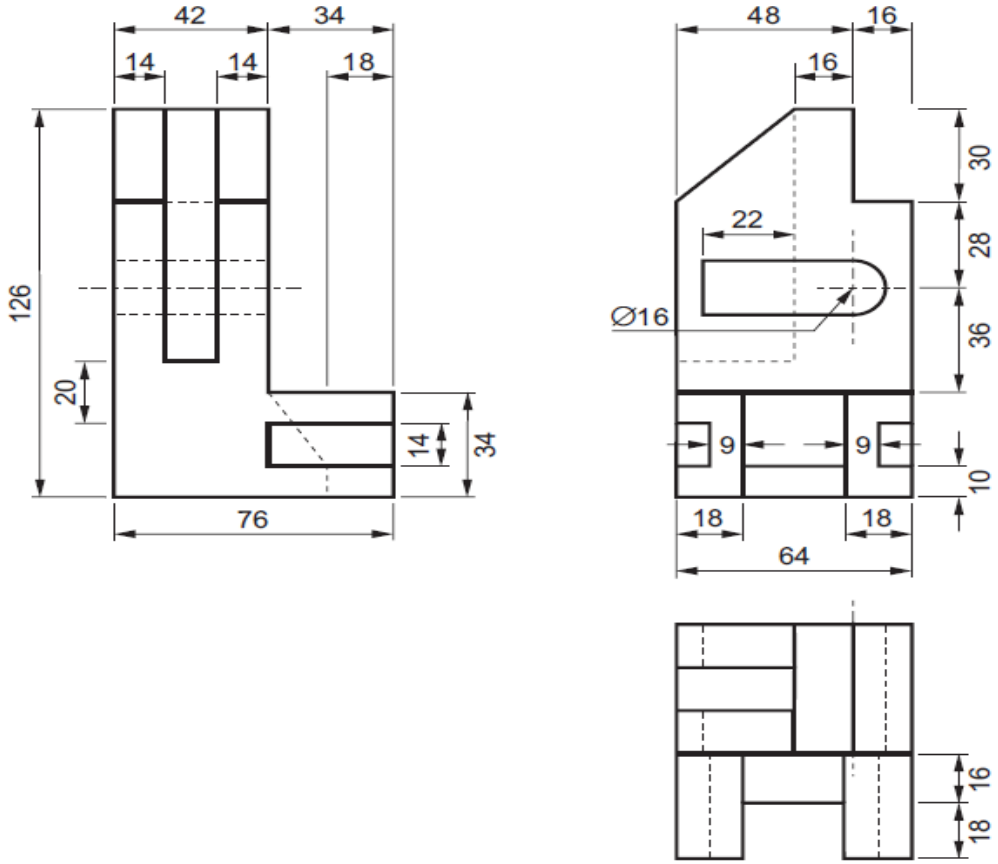


| STUDENT NUMBER: | CENTRE NUMBER: | DATE: | QUESTION NUMBER: 4 |
|---|---|---|---|
| | | SCALE: 1.2 | |
| | | FIRST ANGLE ORTHOGRAPHIC PROJECTION | |

Kopiereg voorbehou