higher education & training

Department:
Higher Education and Training
REPUBLIC OF SOUTH AFRICA

NASIONALE SERTIFIKAAT (BEROEPSGERIG)

TEKENKANTOORPROSEDURE EN TEGNIEKE

(Tweede Vraestel)

NKR VLAK 3

(12050713)

23 November 2018 (X-Vraestel)
09:00–13:00

BENODIGDHEDE: DRIE A4-tekenvelle

Hierdie vraestel bestaan uit 4 bladsye en 2 diagramblaaie.

Kopiereg voorbehou

TYD: 4 UUR
PUNTE: 100

INSTRUKSIES EN INLIGTING

1. Beantwoord AL die vrae.
2. Lees AL die vrae aandagtig deur.
3. Nommer die antwoorde volgens die nommeringstelsel wat in hierdie vraestel gebruik word.
4. Gebruik RGO-sagteware om tekeninge, sketse en diagramme te produseer.
5. ALLE vrae moet op die A4-TEKENVELLE beantwoord word.
6. ALLE werk wat jy NIE wil laat nasien nie, moet duidelik deurgehaal word.
7. ALLE afkortings en simbole moet aan die nuutste Nasionale Bouregulasies en ALLE relevante SANS (SABS)-kodes voldoen.
8. Kandidate sal, met behoorlike toesig, daarvoor verantwoordelik wees om hul eie tekeninge te druk/stip.
9. Werk netjies.

Kopiereg voorbehou

VRAAG 1

Beantwoord die volgende vrae deur RGO-sagteware te gebruik.

1.1 Verduidelik elk van die volgende rekenaarterme:

1.1.1 Algoritme

1.1.2 Alfanumeries

1.1.3 RGOT (CADD)

1.1.4 ISO

1.1.5 Aspekverhouding

(5 × 2) (10)

1.2 Waarvoor word '*snap to grid*' gebruik? (2)
[12]

VRAAG 2

FIGUUR 1, DIAGRAMBLAD 1 (aangeheg), toon 'n masjienhefboom.

2.1 Teken, op skaal 1:2, die masjienhefboom op 'n A4-tekenvel deur RGO-sagteware te gebruik. (15)

2.2 Toon ALLE afmetings op die tekening. (4)

2.3 Toon 'n titelstaaf wat jou STUDENTENOMMER, SENTRUMNOMMER, die skaal, datum en VRAAGNOMMER bevat. (3)
[22]

VRAAG 3

FIGUUR 2, DIAGRAMBLAD 1 (aangeheg), toon die primêre aansigte van 'n spilsteunmontering in derde-hoekse ortografiese projeksie.

Teken, op skaal 1:4, die volgende aansigte van die komponente op 'n A4-TEKENVEL deur RGO-sagteware te gebruik:

3.1 Die TWEE gegewe aansigte (14)

3.2 Toon ALLE afmetings op die tekening. (6)

3.3 Toon 'n titelstaaf wat jou STUDENTENOMMER, SENTRUMNOMMER, die skaal, datum en VRAAGNOMMER bevat. (4)

Kopiereg voorbehou

3.4 Toon die titel en skaal. (2)

3.5 Toon die korrekte ortografieseprojeksiesimbole. (4)
[30]

VRAAG 4

FIGUUR 3, DIAGRAMBLAD 2 (aangeheg), toon 'n isometriese aansig van 'n voorwerp. ALLE verborge lyne is ingesluit.

Teken, op skaal 1:2, die volgende aansigte van die komponent in eerste-hoekse ortografiese projeksie (sluit ALLE verborge lyne en afmetings in) op 'n A4-TEKENVEL deur RGO-sagteware te gebruik:

4.1 Die vooraansigte soos gesien in die rigting van pyl A (10)

4.2 Die linksaansig (10)

4.3 Die boaansig (10)

4.4 Toon 'n titelstaaf wat jou STUDENTENOMMER, SENTRUMNOMMER, die skaal, datum en VRAAGNOMMER bevat. (3)

4.5 Toon die korrekte ortografieseprojeksiesimbole. (3)
[36]

TOTAAL: 100

Kopiereg voorbehou

DIAGRAMBLAD 1

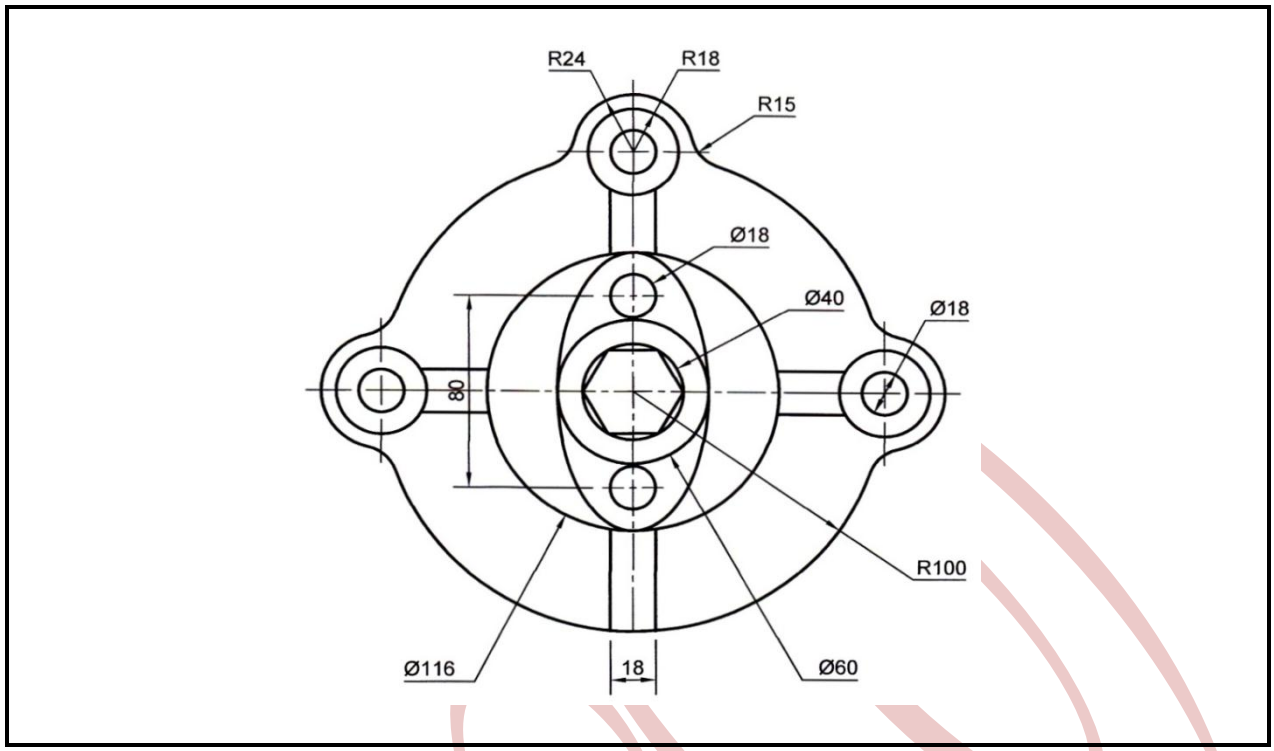

FIGUUR 1

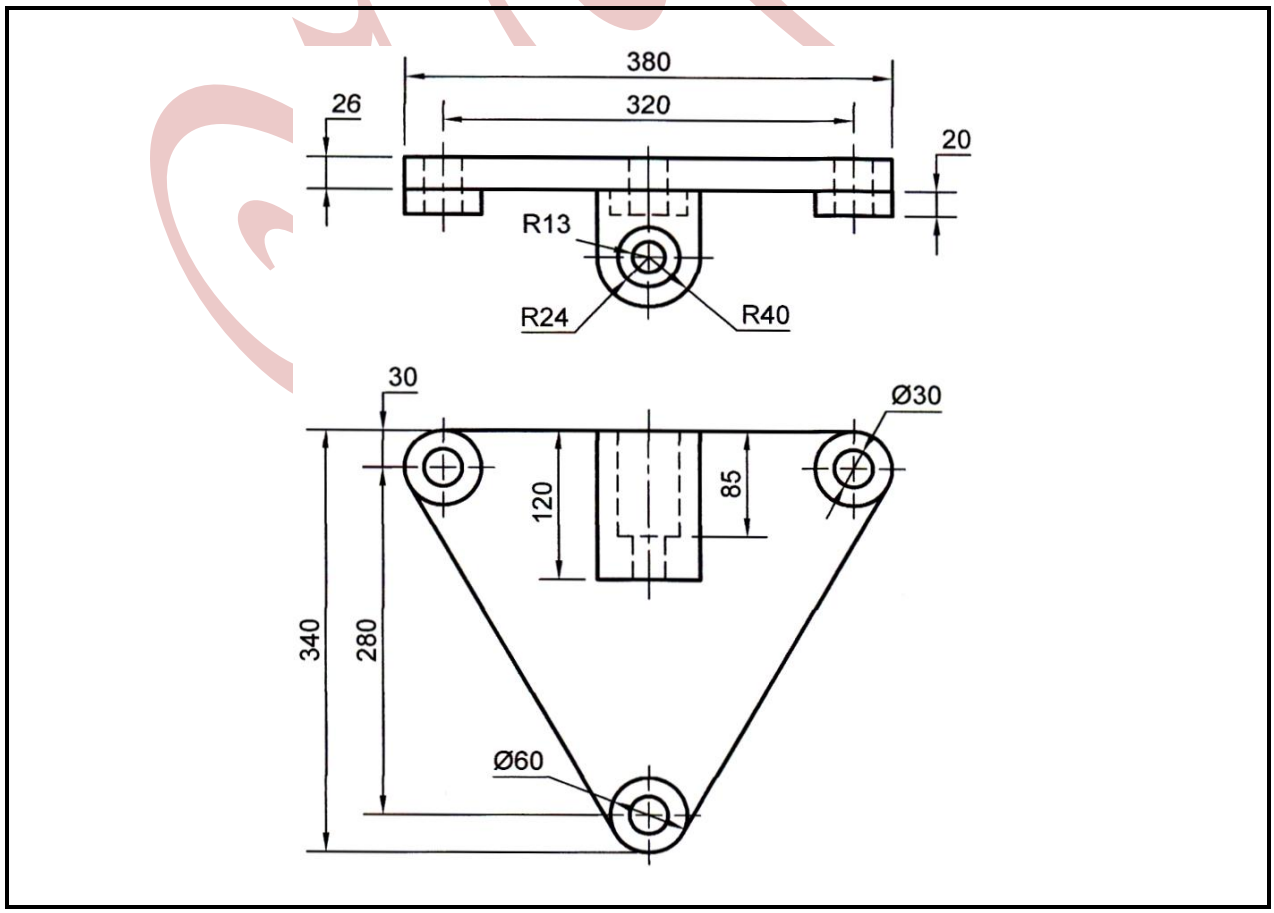

FIGUUR 2

Kopiereg voorbehou

DIAGRAMBLAD 2

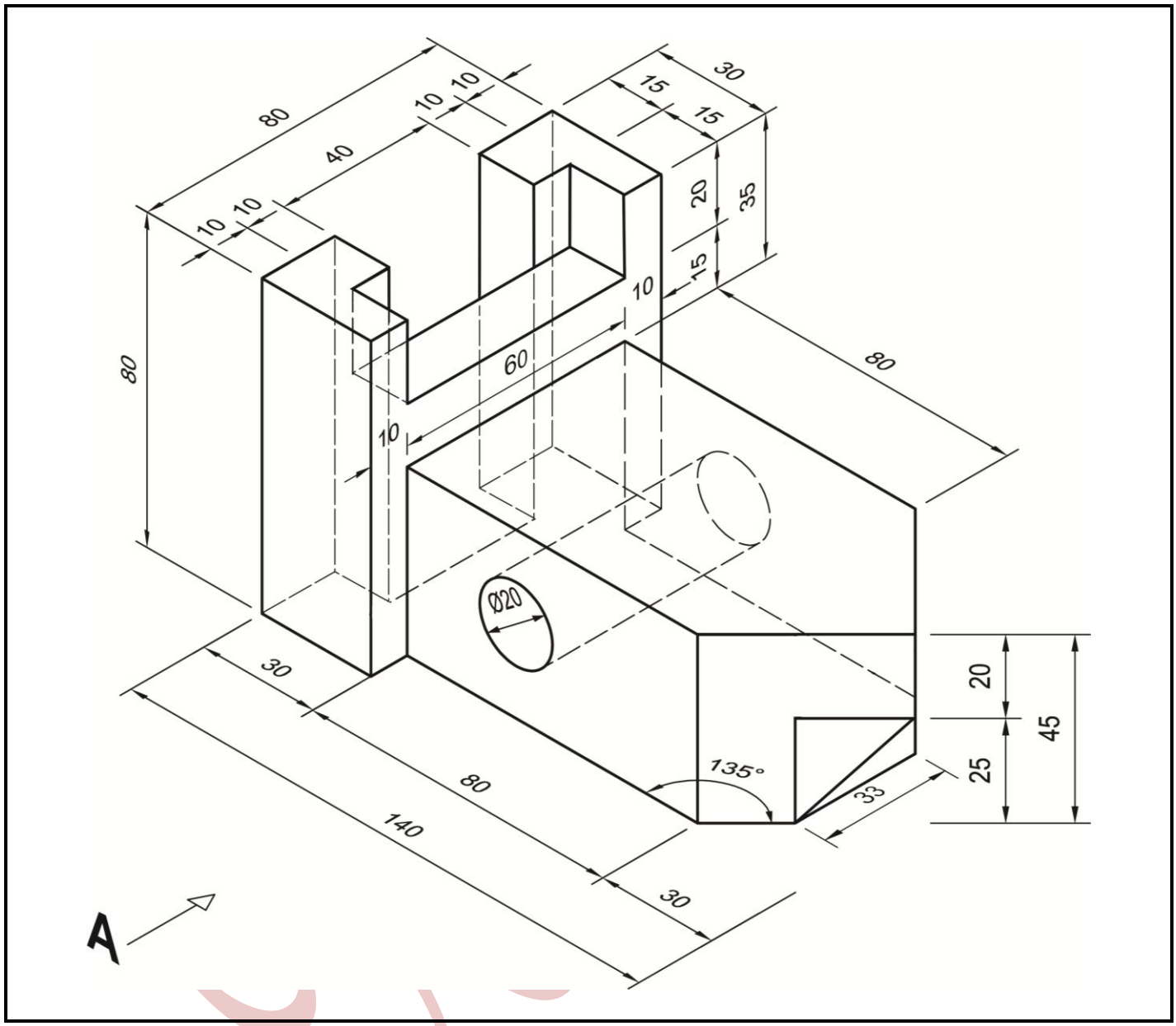

FIGUUR 3

Kopiereg voorbehou