higher education & training

Department:
Higher Education and Training
REPUBLIC OF SOUTH AFRICA

NASIONALE SERTIFIKAAT (BEROEPSGERIG)

TEKENKANTOORPROSEDURES EN TEGNIEKE

(Tweede vraesrel)

NKR VLAK 3

(12050713)

13 Maart 2020 (X-vraestel)
09:00–13:00

BENODIGDHEDE: **A4-tekenvelle**
Rekenaar met RGO-sagteware

Hierdie vraestel bestaan uit 4 bladsye en 2 diagramblaaie.

560Q2S2013

Kopiereg voorbehou

TYD: 4 UUR
PUNTE: 100

INSTRUKSIES EN INLIGTING

1. Beantwoord al die vrae.

2. Lees al die vrae aandagtig deur.

3. Nommer die antwoorde volgens die nommeringstelsel wat in hierdie vraestel gebruik word.

4. Doen alle tekeninge, sketse en diagramme met die RGO-sagteware op A4-TEKENVELLE.

5. Vryhandtekeninge, -sketse en/of -diagramme moet netjies, redelik groot, in verhouding en ten volle benoem wees.

6. Trek 'n streep dwars oor die bladsy na elke vraag.

7. Alle werk wat jy nie wil laat nasien nie, moet duidelik deurgehaal word.

8. ALLE afkortings en simbole moet aan die nuutste Nasionale Bouregulasies en ALLE relevante SANS (SABS)-kodes voldoen.

9. Skryf netjies en leesbaar.

Kopiereg voorbehou

VRAAG 1

1.1 Skryf elk van die volgende rekenaarterme volledig uit:

1.1.1 TPK (API)

1.1.2 AIK (AEC)

1.1.3 ANIS (ANSI)

1.1.4 ASKIO (ASCII)

(4 × 1) (4)

1.2 Teken, volgens skaal 1:2, die vorms wat in FIGUUR 1, DIAGRAMBLAD 1 (aangeheg), getoon word deur die gegewe afmetings en grootte te gebruik. Sluit 'n titelbalk met jou studentenommer, sentrumnommer, die skaal, datum en vraagnommer in. (6)

[10]

VRAAG 2

FIGUUR 2, DIAGRAMBLAD 1 (aangeheg), toon 'n verteenwoordiging van 'n muursteun (wall bracket).

2.1 Teken die komponent volgens skaal 1:6. (15)

2.2 Sluit alle afmetings op die tekening in. (4)

2.3 Sluit 'n titelbalk met jou studentenommer, sentrumnommer, die skaal, datum en vraagnommer in. (3)

2.4 Plot die tekening en kandidaatinligting op 'n A4-tekenvel. (3)

[25]

VRAAG 3

FIGUUR 3, DIAGRAMBLAD 1 (aangeheg), toon 'n deursneeaansig van 'n katrolstelselmonteertekening in ortografiese projeksie.

3.1 Teken, volgens skaal 1:2, die gegewe deursneeaansigte van die komponent. (14)

3.2 Sluit alle afmetings op die tekening in. (6)

3.3 Sluit 'n titelbalk met jou studentenommer, sentrumnommer, die skaal, datum en vraagnommer in. (4)

3.4 Plot die tekening op 'n A4-tekenvel. (4)

3.5 Voeg kruisarsering soos getoon op elke komponent in. (2)

[30]

Kopiereg voorbehou

VRAAG 4

FIGUUR 4, DIAGRAMBLAD 2 (aangeheg), toon 'n isometriese aansig van 'n komponent.

Alle verborge lyne is ingesluit.

4.1 Teken, volgens skaal 1:2, die volgende aansigte van die komponent in eerste-hoekse ortografiese projeksie deur alle verborge lyne en afmetings in te sluit:

4.1.1 Teken die vooraansig soos gesien in die rigting van pyl A (10)

4.1.2 Die regsaansig (10)

4.1.3 Die boaansig (10)

4.2 Sluit 'n titelbalk met jou studentenommer, sentrumnommer, die skaal, datum en vraagnommer in. (1)

4.3 Plot die tekening op 'n A4-tekenvel. (3)

4.4 Voeg die korrekte ortografieseprojeksiesimbool in. (1)

[35]

TOTAAL: 100

Kopiereg voorbehou

DIAGRAMBLAD 1

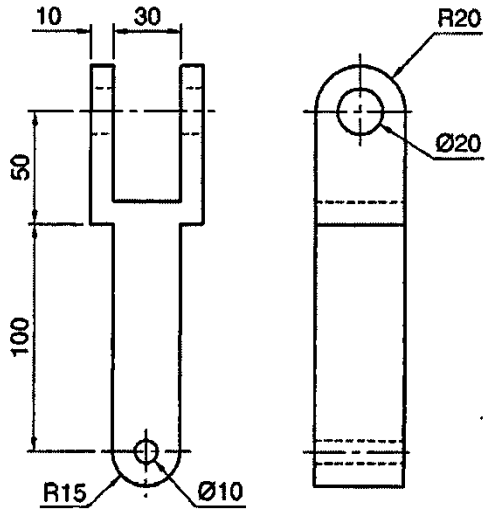

FIGUUR 1

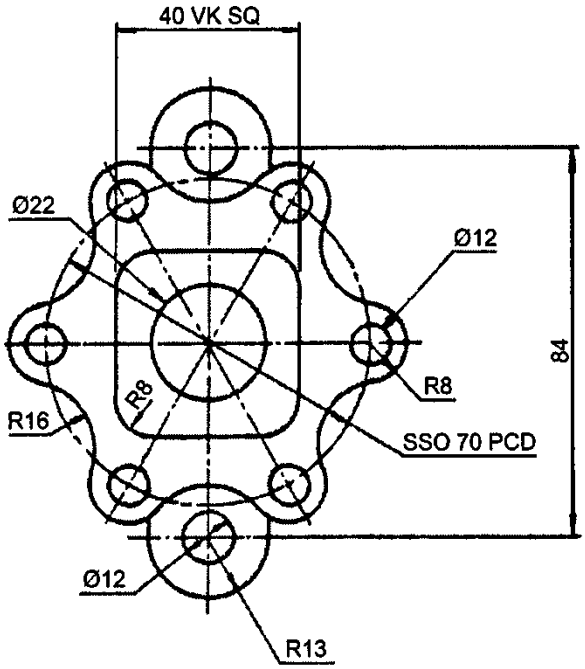

FIGUUR 2

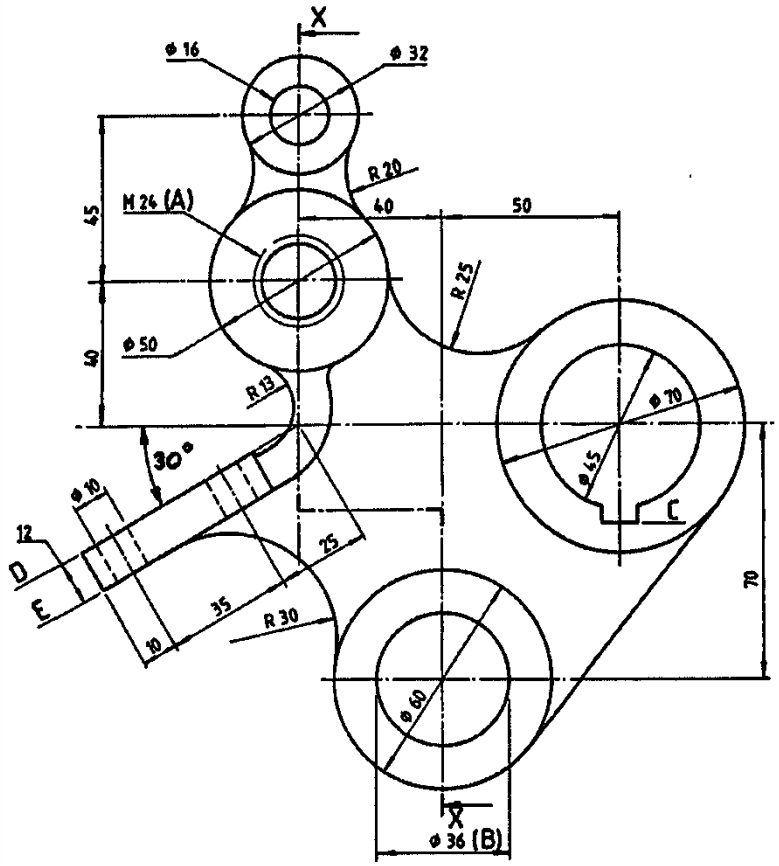

FIGUUR 3

DIAGRAMBLAD 2

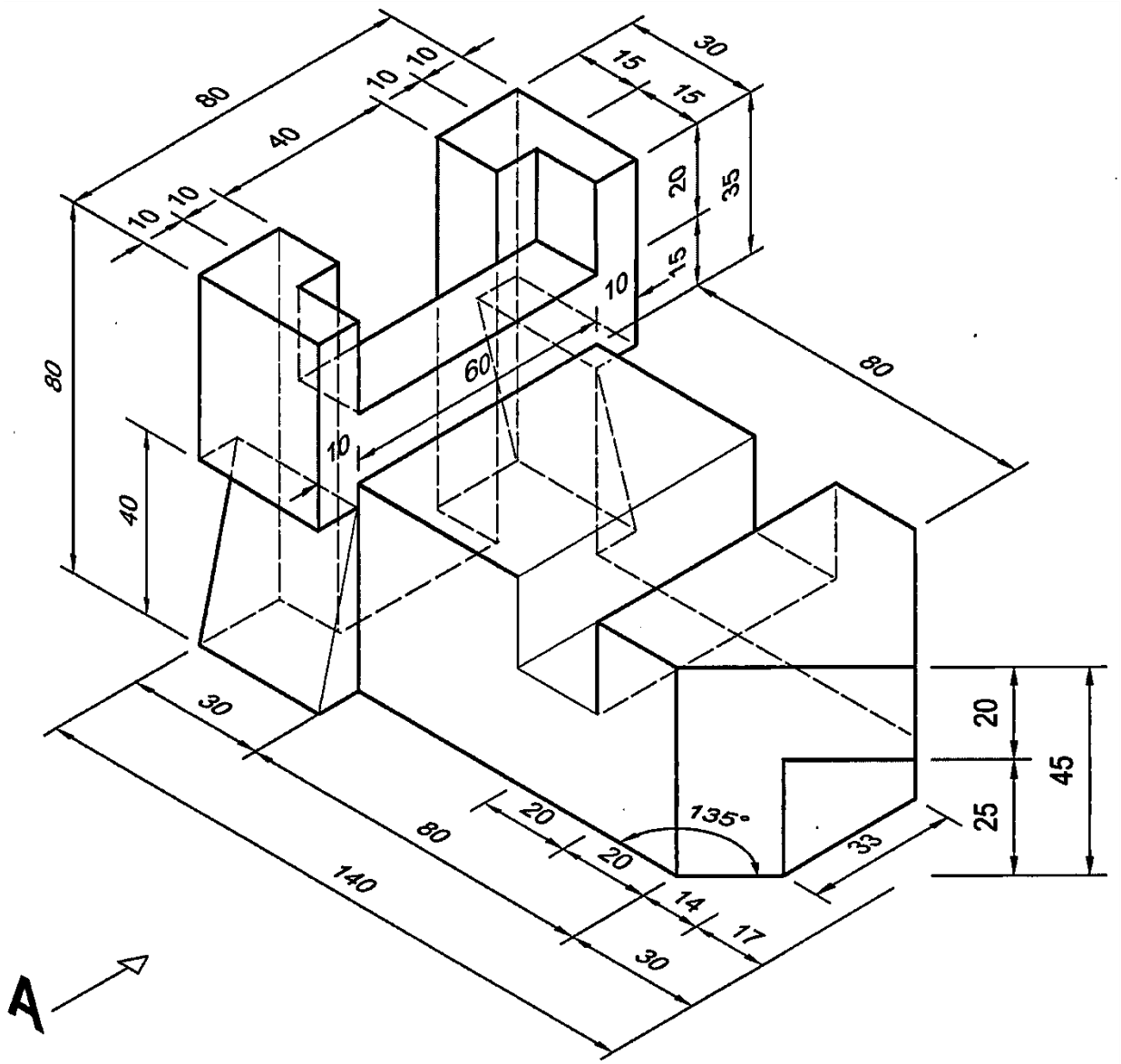

FIGUUR 4

Kopiereg voorbehou