higher education & training

Department:
Higher Education and Training
REPUBLIC OF SOUTH AFRICA

NASIENRIGLYN

NASIONALE SERTIFIKAAT (BEROEPSGERIG)

TEKENKANTOORPROSEDURES EN TEGNIEKE

(Tweede vraesrel)

NKR VLAK 3

XX Februarie 2020

Hierdie nasienriglyn bestaan uit 6 bladsye.

Kopiereg voorbehou

VRAAG 1

1.1 1.1.1 Toepassingprogrammeringskoppelvlak (Application programming interface)

1.1.2 Argitektuur, ingenieuring en konstruksie (Architecture, engineering and construction)

1.1.3 Amerikaanse Nasionale Instituut van Standaarde (American National Standards Institute)

1.1.4 Amerikaanse Standaardkode for Inligtingsoordrag (American Standard Code for Information Interchange)

(4 × 1) (4)

1.2

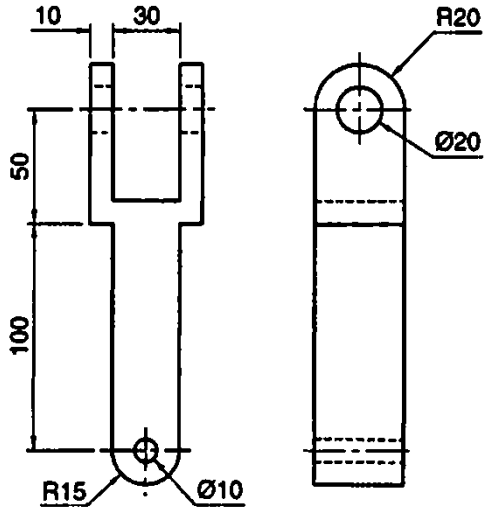

PUNTETOEKENNING	
Vier gate	1
Buitenste vorm	1
Binneste kringe	1
Algemene uitleg	3

(6)
[10]

VRAAG 2

2.1	Algemene uitleg	1	
	Korrektheid		
	• Lynwerk	4	
	• Skaal	2	
	• Alle sirkels korrel geplaas	3	
	• Alle boë	3	
	• Alle hartlyne	2	**15**
2.2	Afmetings		**4**
2.3	Titelbalk met inligting		**3**
2.4	Korrekte stipping		**3**
	TOTAAL:		**25**

VRAAG 3

	3.1	3.2	3.3	3.4	3.5	
Uitleg	4					
Lynwerk	4					
Skaal	3					
Hartlyne	2					
Verborge lyne	1					
Afmetings		6				
Titelbalk met inligting			4			
Korrekte stipping				4		
Sirkels					2	
TOTAAL:	**14**	**6**	**4**	**4**	**2**	**30**

VRAAG 4

	4.1.1	4.1.2	4.1.3	4.2	4.3	4.4	
Uitleg	4	4	4				
Lynwerk	2	2	2				
Skaal	1	1	1				
Hartlyne	1	1	1				
Verborge lyne	1	1	1				
Afmetings	1	1	1				
Titelbalk met inligting				1			
Korrekte stipping					3		
Simbool						1	
TOTAAL:	**10**	**10**	**10**	**1**	**3**	**1**	**35**

Kopiereg voorbehou

VRAAG 2

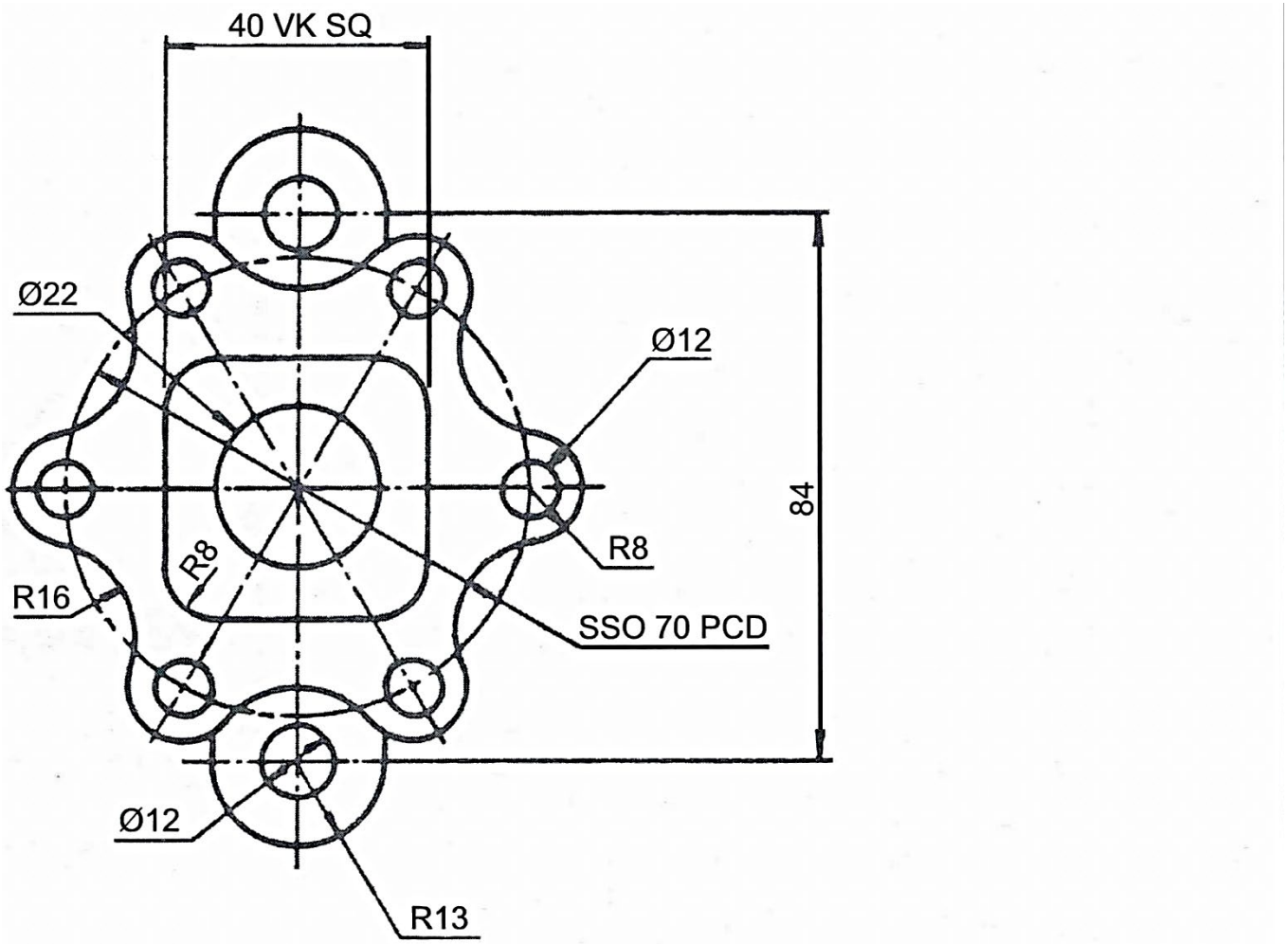

STUDENTENOMMER	SENTRUMNOMMER	DATUM	VRAAGNOMMER 2
		SKAAL: 1.2	

[25]

VRAAG 3

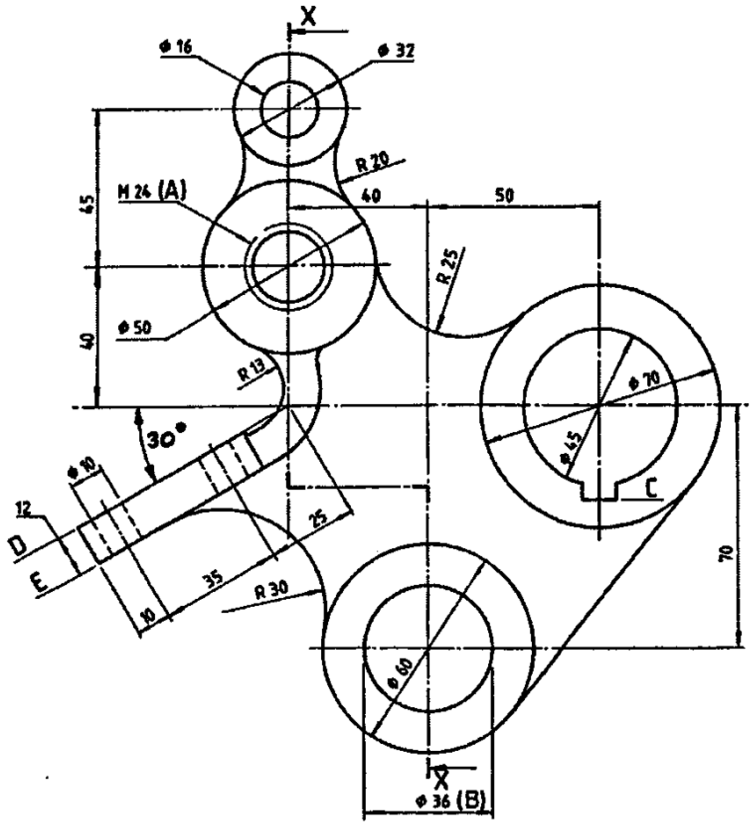

STUDENTENOMMER	SENTRUMNOMMER	DATUM	VRAAGNOMMER 3
		SKAAL: 1.2	

[30]

VRAAG 4

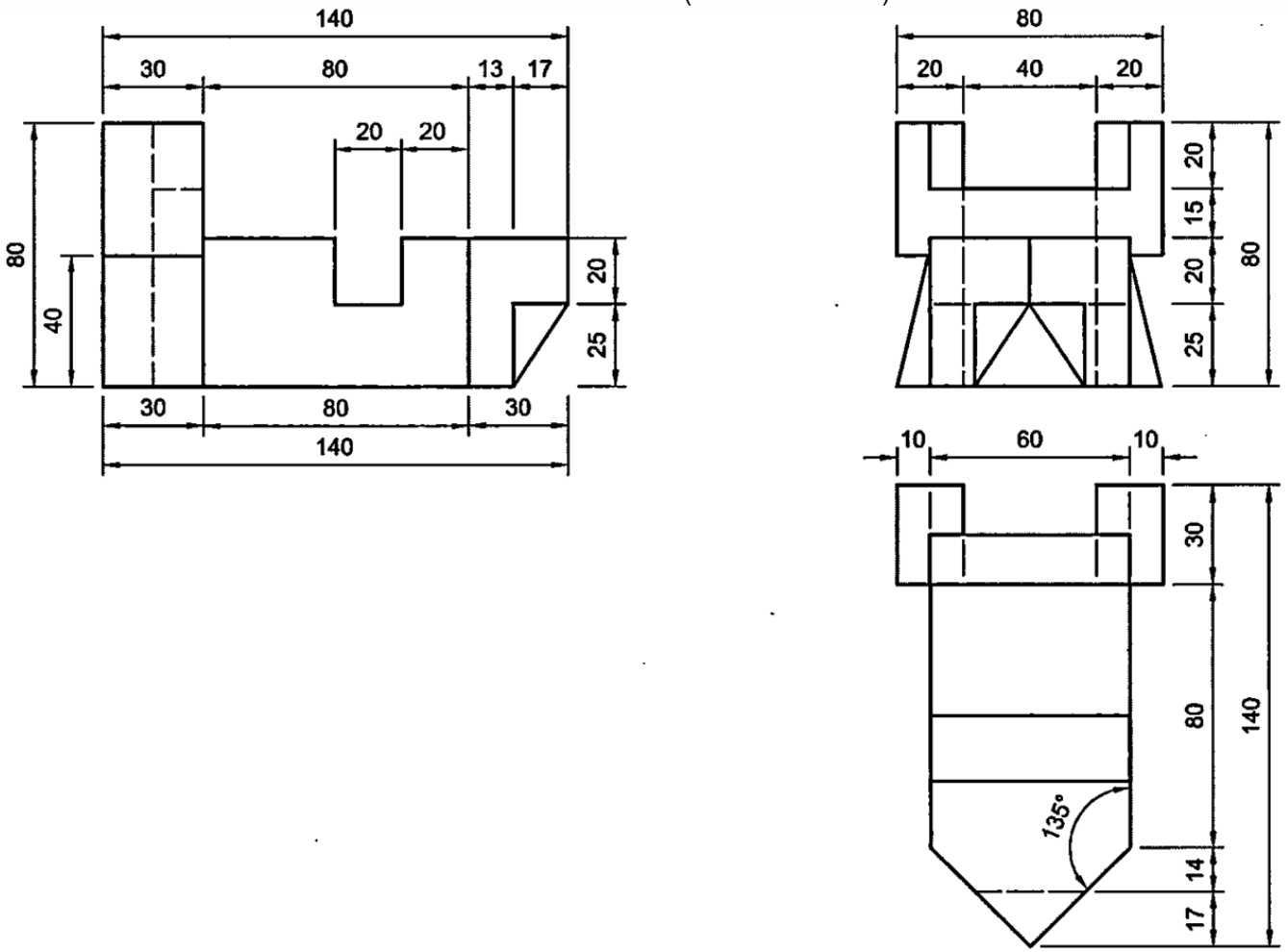

STUDENTENOMMER	SENTRUMNOMMER	DATUM	VRAAGNOMMER 4
		SKAAL: 1.2	
		FIRST ANGLE ORTHOGRAPHIC PROJECTION	

[35]

TOTAAL: 100

Kopiereg voorbehou