higher education & training

Department:
Higher Education and Training
REPUBLIC OF SOUTH AFRICA

NASIONALE SERTIFIKAAT (BEROEPSGERIG)

TEKENKANTOORPROSEDURES EN -TEGNIEKE

(Tweede Vraestel**)**

NKR VLAK 3

(12050713)

14 Maart 2018 (X-Vraestel)
09:00–13:00

Hierdie vraestel bestaan uit 4 bladsye en 2 diagramblaaie.

Kopiereg voorbehou

TYD: 4 UUR
PUNTE: 100

INSTRUKSIES EN INLIGTING

1. Beantwoord AL die vrae.
2. Lees AL die vrae aandagtig deur.
3. ‘n Gebalanseerde uitleg moet gehandhaaf word. Kandidate sal gepenaliseer word vir swak beplanning.
4. Nommer die antwoorde volgens die nommeringstelsel wat in hierdie vraestel gebruik is.
5. Beantwoord VRAAG 1 in die ANTWOORDBOEK wat verskaf word. AL die ander vrae moet op die A4-tekenpapier beantwoord word.
6. Elke vraag moet op ‘n afsonderlike A4-tekenpapier uitgestip word. Stip die antwoord op slegs EEN kant van die tekenpapier uit.
7. Teken ‘n grenslyn om elke vel van die tekenpapier.
8. Alle kandidaatinligting moet in die titelblok uitgestip word.
9. AL die afkortings en simbole moet aan die jongste Nasionale Bouregulasies en alle relevante SANS (SABS)-kodes voldoen.
10. Kandidate sal met die toepaslike toesighouding verantwoordelik wees vir die uitdruk/uitstipping van hulle eie tekeninge.
11. Werk en skryf netjies en leesbaar.

Kopiereg voorbehou

VRAAG 1

VRAAG 1 moet in die ANTWOORDBOEK beantwoord word.

1.1 Noem die funksiesleutel wat gebruik word om elk van die volgende te voltooi:

1.1.1 Tablet is aan of af (obsoleet)

1.1.2 Isovlak ('isoplane') (obsoleet)

(2 × 1) (2)

1.2 Noem VYF geometriese berekenings wat CAD-stelsels ten opsigte van 2-D tekeninge kan uitvoer. (5)

1.3 Wat is 'n e*ntiteit*? (1)

1.4 Wat beteken die volgende rekenaarterme?

1.4.1 Aspekverhouding

1.4.2 Toepassingsprogrammeringskoppelvlak (TPK)

(2 × 1) (2)
[10]

VRAAG 2

FIGUUR 1, DIAGRAMBLAD 1 (aangeheg) toon twee aansigte van 'n klamp.

2.1 Teken beide aansigte van die klamp met behulp van die CAD-program, op 'n skaal van 1 : 3 op 'n A4-tekenblad. (18)

2.2 Sluit ALLE afmetings in op die tekening. (4)

2.3 Sluit 'n titelblok in en dui jou studentenommer, sentrumnommer, skaal, datum en vraagnommer aan. (3)

2.4 Stip die tekening en kandidaatinligting op 'n A4-blad uit. (3)

2.5 Voeg die korrekte ortografiese projeksiesimbool in. (2)
[30]

VRAAG 3

FIGUUR 2, DIAGRAMBLAD 1 (aangeheg) toon die gedeeltelike deursneeaansig van ‘n gemonteerde model.

3.1 Teken op ‘n skaal van 1 : 2 met behulp van die CAD-program die gemonteerde model en deursneeaansig op ‘n A4-blad. (17)

3.2 Sluit ALLE afmetings in op die tekening. (5)

3.3 Isluit ‘n titelblok in en dui jou studentenommer, sentrumnommer, skaal, datum en vraagnommer aan. (4)

3.4 Stip die tekening en kandidaatinligting op ‘n A4-blad uit. (4)
[30]

VRAAG 4

FIGUUR 3, DIAGRAMBLAD 2 (aangeheg) toon die verskillende deursneeaansigte van ‘n gemonteerde model.

Alle verskuilde lyne is ingesluit.

Teken op ‘n skaal van 1 : 3, in eerstehoekse ortografiese projeksie met behulp van die CAD-program die vereiste aansigte van die gemonteerde model op ‘n A4-blad.

Sluit alle verskuilde lyne en afmetings in.

4.1 Teken die verskillende aansigte van die model. (12)

4.2 Produseer die driedimensionele aansig. (10)

4.3 Sluit ‘n titelblok in en dui jou studentenommer, sentrumnommer, skaal, datum en vraagnommer aan. (3)

4.4 Stip die tekening en kandidaatinligting op ‘n A4-blad uit. (3)

4.5 Voeg die korrekte ortografiese projeksiesimbool in. (2)
[30]

TOTAAL: 100

Kopiereg voorbehou

DIAGRAMBLAD 1

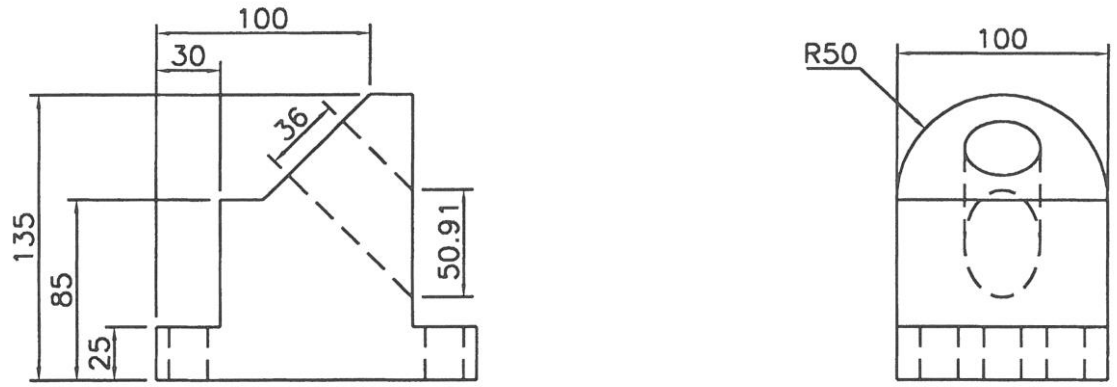

FIGUUR 1

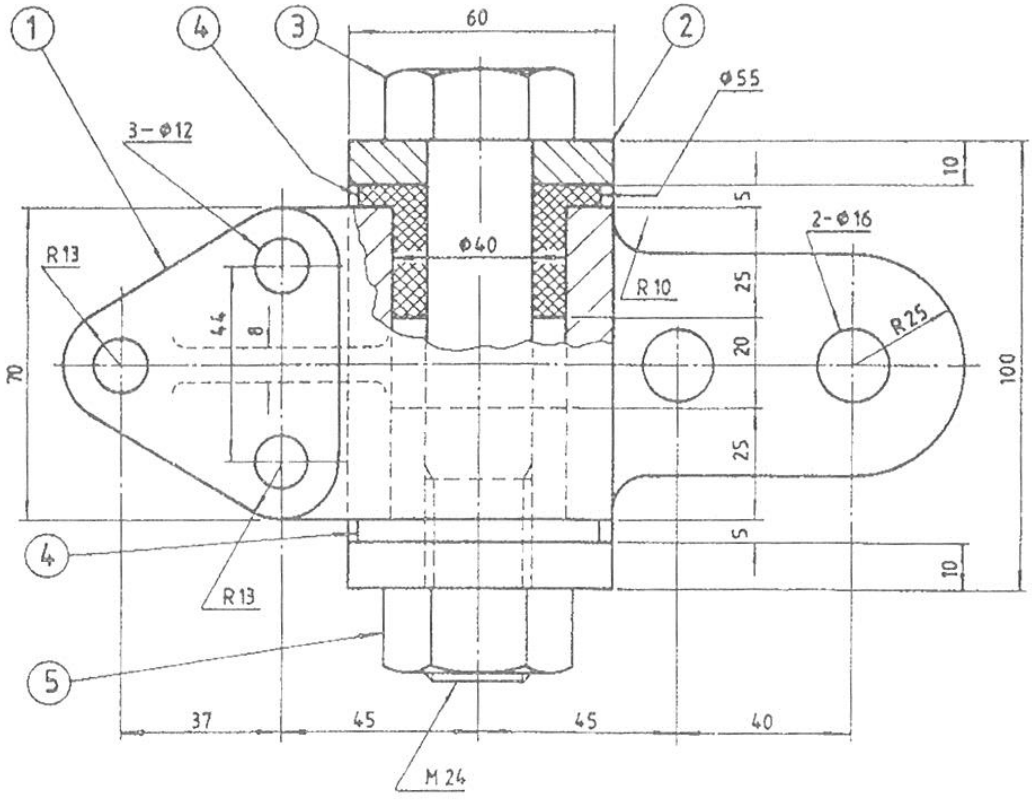

FIGUUR 2

DIAGRAMBLAD 2

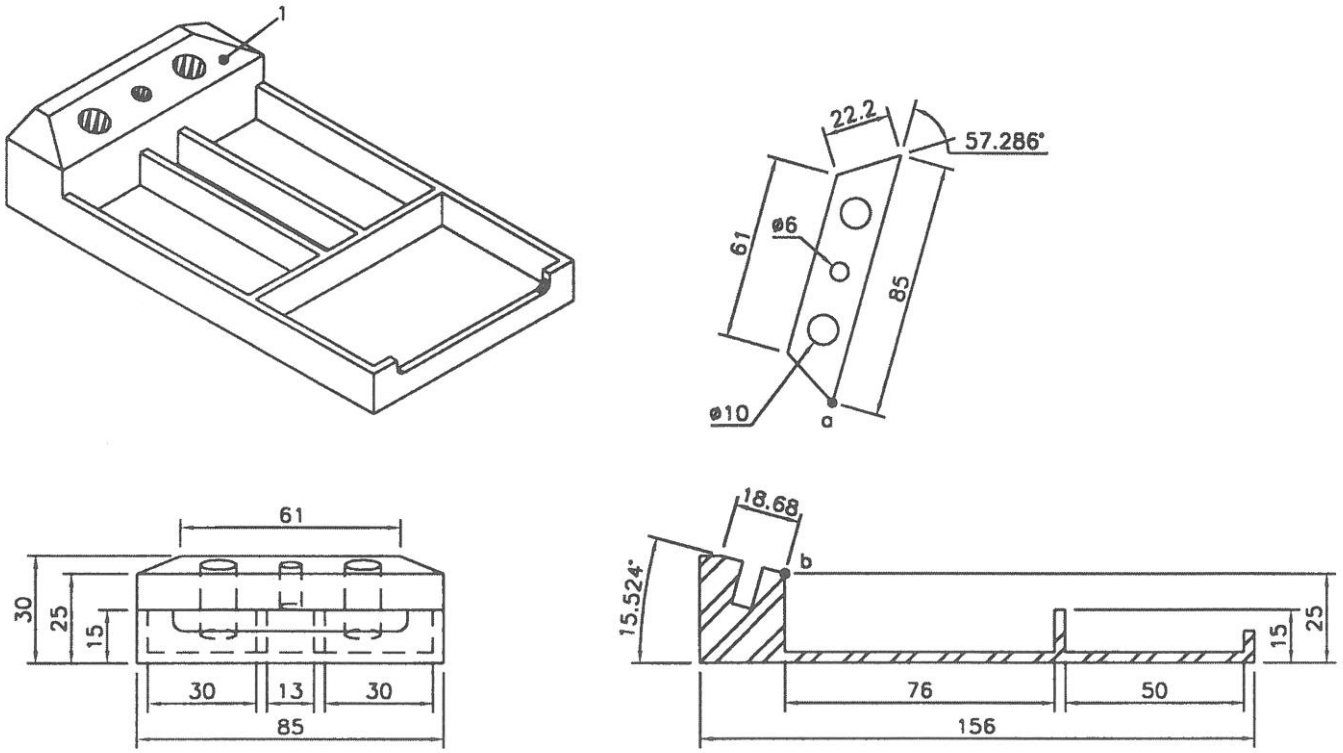

FIGUUR 3

Kopiereg voorbehou