higher education & training

Department:
Higher Education and Training
REPUBLIC OF SOUTH AFRICA

NASIENRIGLYN

NASIONALE SERTIFIKAAT (BEROEPSGERIG)

TEKENKANTOORPROSEDURES EN TEGNIEKE

(Eerste vraestel)

NKR VLAK 3

XX Februarie 2020

Hierdie nasienriglyn bestaan uit 5 bladsye.

Kopiereg voorbehou

VRAAG 1: BEPLANNING EN ONTWERPSPESIFIKASIES

1.1 Ergonomie (2)

1.2
Oogvlak: 1 610
Lengte van boonste liggaam: 555
Lengte: 1 705
Diepte van die kop: 192
Lengte van onderste liggaam: 1 150
Armlengte: 890
Arms uitgestrek: 1 080

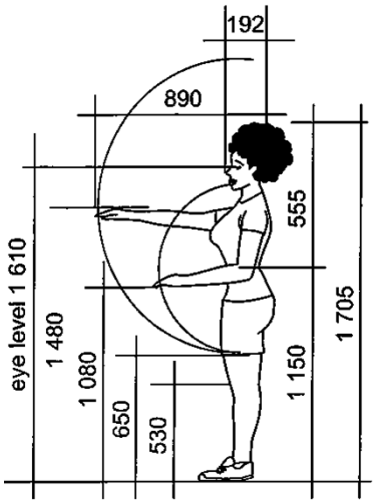

(6 vir benoeming + 2 vir tekening) (8)

1.3
1.3.1 Onwaar
1.3.2 Waar
1.3.3 Waar

(3 × 1) (3)

1.4
- Selfaangedrewe rolstoele – ook handgedrewe rolstoele genoem
- Rolstoele wat deur motors aangedryf word, of gemotoriseerde rolstoele
- Rolstoele wat deur 'n helper/bediende gestoot word (3 × 2) (6)

1.5
- Staanwerkoppervlak (Standing worktop)
- Sitwerkoppervlak (Sitting worktop)
- Rekenaarwerkstasies
- Toeganklike stoorplek (Storage accessibility) (4)

1.6 900 mm (2)
[25]

VRAAG 2: TEKENKANTOORORGANISASIE

2.1 2.1.1 Waar
2.1.2 Waar

(2 × 1) (2)

2.2

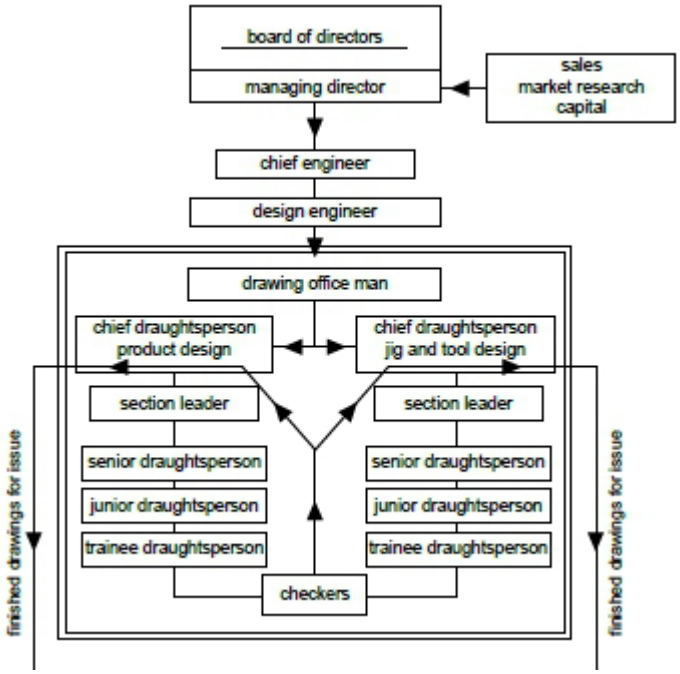

(10 vir benoeming + 2 vir tekening) (12)

2.3
- Voltooi toepaslike ondersteuningsdokumente
- Skryf verslae
- Woon vergaderings by
- Liasseer dokumente
- Maak rugsteunkopieë
- Maak toerusting skoon en hou dit in stand (Enige 3 × 2) (6)

[20]

VRAAG 3: GESONDHEID EN VEILIGHEID VIR 'N TEKENAAR

3.1 Nasionale✓ Beroeps✓veiligheids✓vereniging✓ (4)

3.2
- Pligte en verantwoordelikhede van werknemers
- Veiligheid in die werkplek
- Simboliese tekens
- Veilige gebruik van werkplektoerusting
- Persoonlike beskermende toerusting
- Brand en ontruiming
- Noodhulp
- Algemene beleide en prosedures
- Werknemer en die reg (Enige 8 × 1) (8)

3.3
- Moedig pasiënt aan om te hoes om die obstruksies te laat loskom. Indien asemhaling swak is, gebruik abdominale stukrag om die obstruksies te laat loskom. Om dit te doen:
  - Staan agter die pasiënt, reik onder die persoon se arms deur en omvou jou arms om die persoon se middel.
  - Vind die ensiforme kraakbeen met een hand en die naeltjie met die ander.
  - Plaas 'n vuis bokant die naeltjie, maar onder die ensiforme kraakbeen.
  - Vat jou vuis met die ander hand vas en trek jou vuis in 'n sterk, vinnige opwaartse beweging na jou toe.
  - Herhaal hierdie vinnige opwaartse bewegings totdat die obstruksie loskom of totdat die pasiënt bewusteloos word.
- Indien die pasiënt bewusteloos is:
  - Draai die pasiënt op die rug met die arms langs die sye.
  - Kyk in die mond vir enige obstruksie en verwyder dit met 'n krom vinger.
  - Moenie met die vinger in die mond rondvoel waar jy nie kan sien nie.
  - Maak die lugweg oop deur die kop agteroor te buig en die ken op te lig.

(10 × 1) (10)

3.4 3.4.1



3.4.2



3.4.3



3.4.4



(4 × 2) (8)
[30]

VRAAG 4: MEETINSTRUMENTE EN -TOERUSTING

4.1

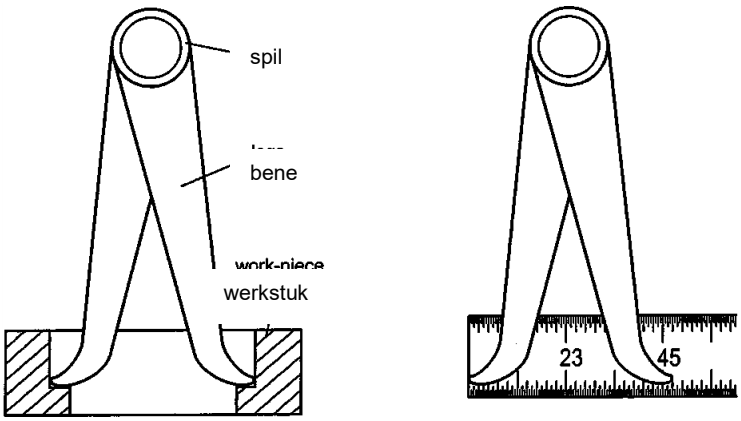

Annotasies✓✓✓
Tekening van binnemeetskarnierpasser✓✓
Illustrasie wat die metingsoordrag toon✓✓ (7)

4.2

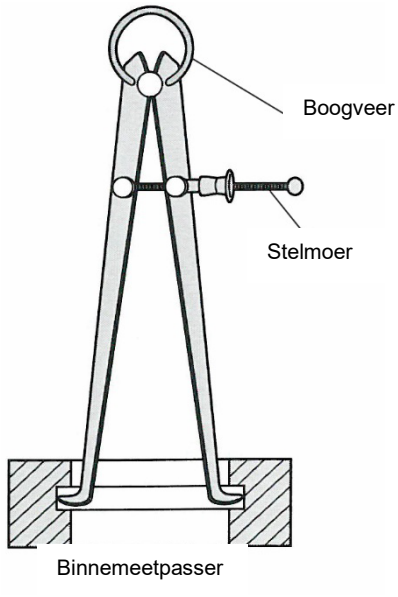

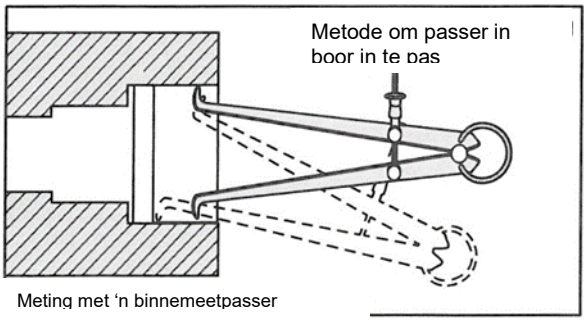

Tekening van 'n veerbinnemeetpasser✓✓✓
Etikettering✓✓✓
Illustrasie wat die meting en die passer toon✓✓✓
Illustrasie wat die metode toon waarop die passer in die boor ingesit word✓✓✓ (12)

4.3
- Binnemeetpassers word vir binnemate soos bore gebruik.
- Binnemeetpassers word vir binnemate soos spygleuwe gebruik.
- Buitemeetpassers word vir buitemate van komponente gebruik.

(3 × 2) (6)
[25]

TOTAAL: 100

Kopiereg voorbehou