higher education & training

Department:
Higher Education and Training
REPUBLIC OF SOUTH AFRICA

NASIENRIGLYN

NASIONALE SERTIFIKAAT (BEROEPSGERIG)

TEKENKANTOORPROSEDURE EN TEGNIEKE
(Tweede Vraestel)
NKR VLAK 3

23 NOVEMBER 2018

Hierdie nasienriglyn bestaan uit 5 bladsye.

Kopiereg voorbehou

VRAAG 1

1.1 1.1.1 Rekenmetode vir die oplos van probleme

1.1.2 Karakters A tot Z en syfers 0 tot 9

1.1.3 Rekenaargesteunde ontwerp en tekenwerk

1.1.4 Internasionale Organisasie vir Standaardisering

1.1.5 Verhouding van breedte tot hoogte vir grafiese vertoning

(5 × 2) (10)

1.2 *Snap to grid* word gebruik om die tekenloper op ruitnetpunte te sluit soos dit oor die skerm beweeg. (2)

[12]

VRAAG 2

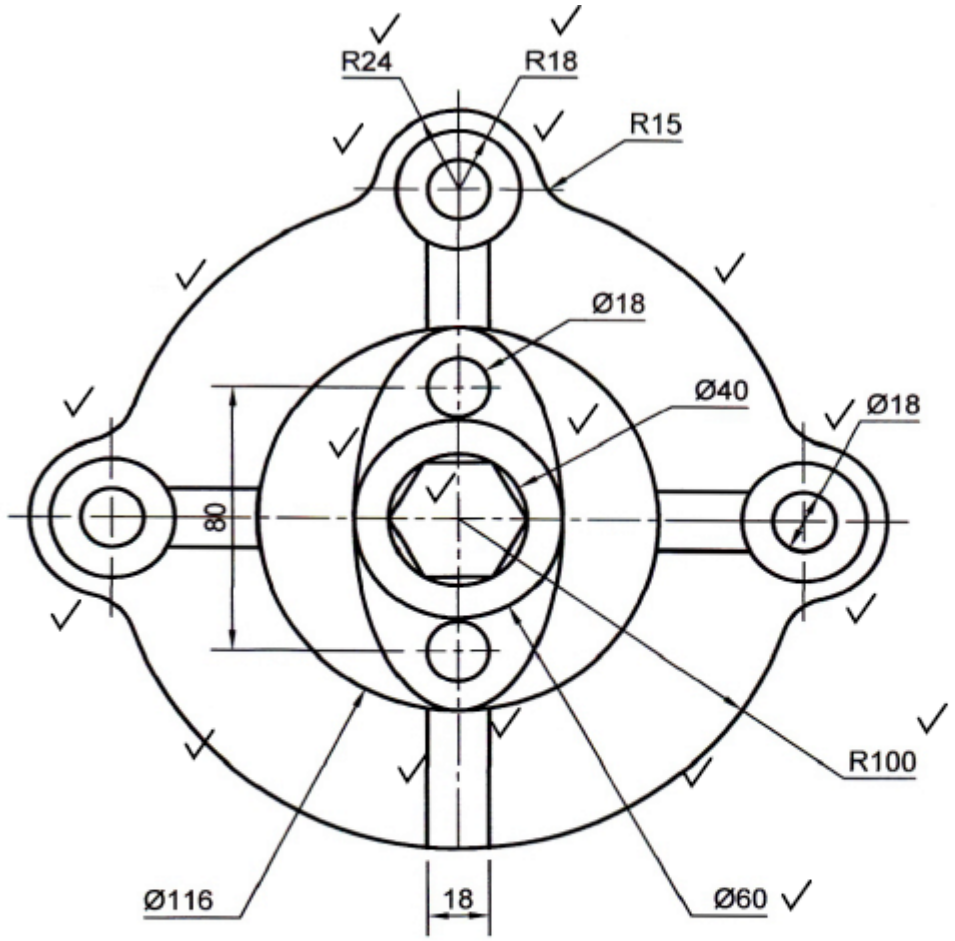

2.1	Algemene uitleg	1	
	Korrektheid	4	
	• Lynwerk korrek	2	
	• Skaal korrek	3	
	• ALLE sirkels is korrek geplaas	3	
	• ALL boë	2	
	• ALLE hartlyne		**15**
2.2	Afmetings		**4**
2.3	Titel met inligting ingesluit		**3**

STUDENT NUMBER:	CENTRE NUMBER:	DATE:	QUESTION NUMBER: 2
		SCALE: 1:2	

[22]

VRAAG 3

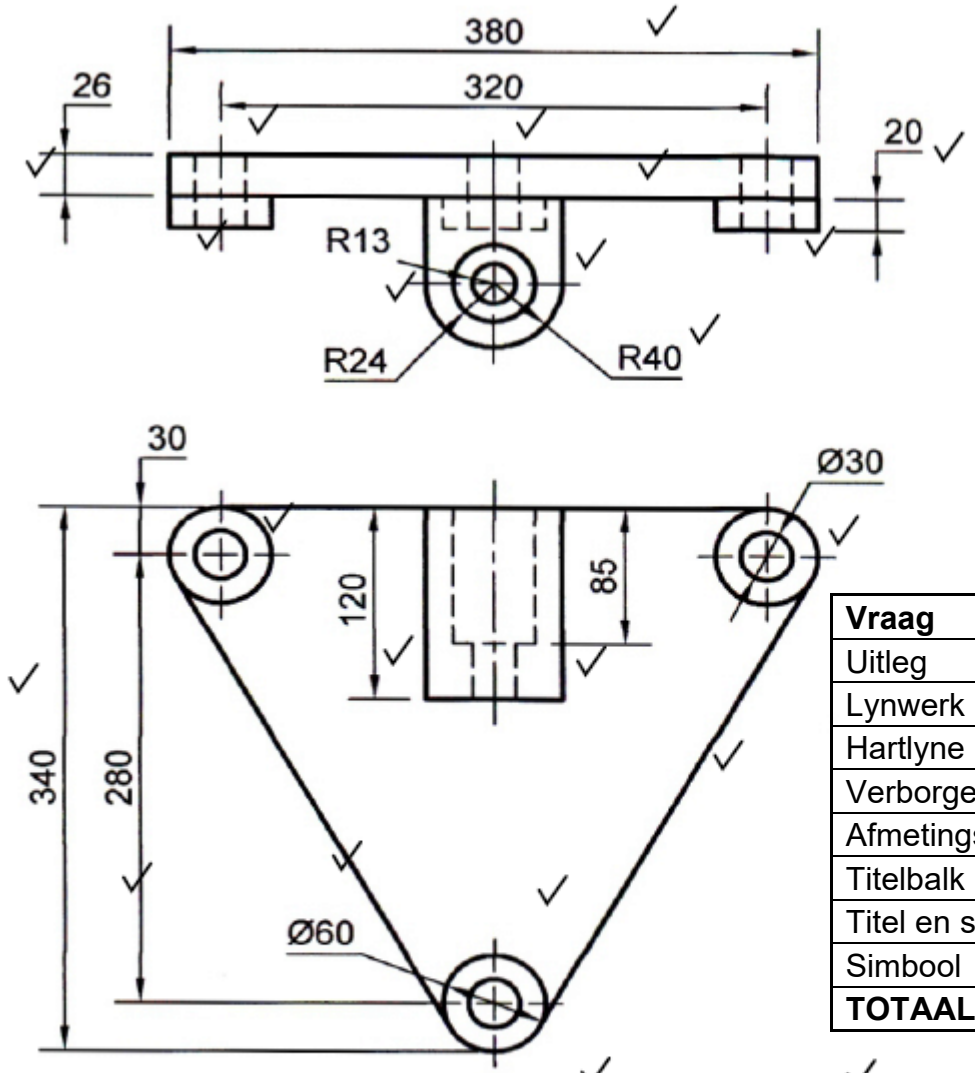

Vraag	3.1	3.2	3.3	3.4	3.5
Uitleg	4				
Lynwerk korrek	7				
Hartlyne	2				
Verborge lyne	1				
Afmetings		6			
Titelbalk met inligting			4		
Titel en skaal				2	
Simbool					4
TOTAAL:	**14**	**6**	**4**	**2**	**4**

[30]

VRAAG 4

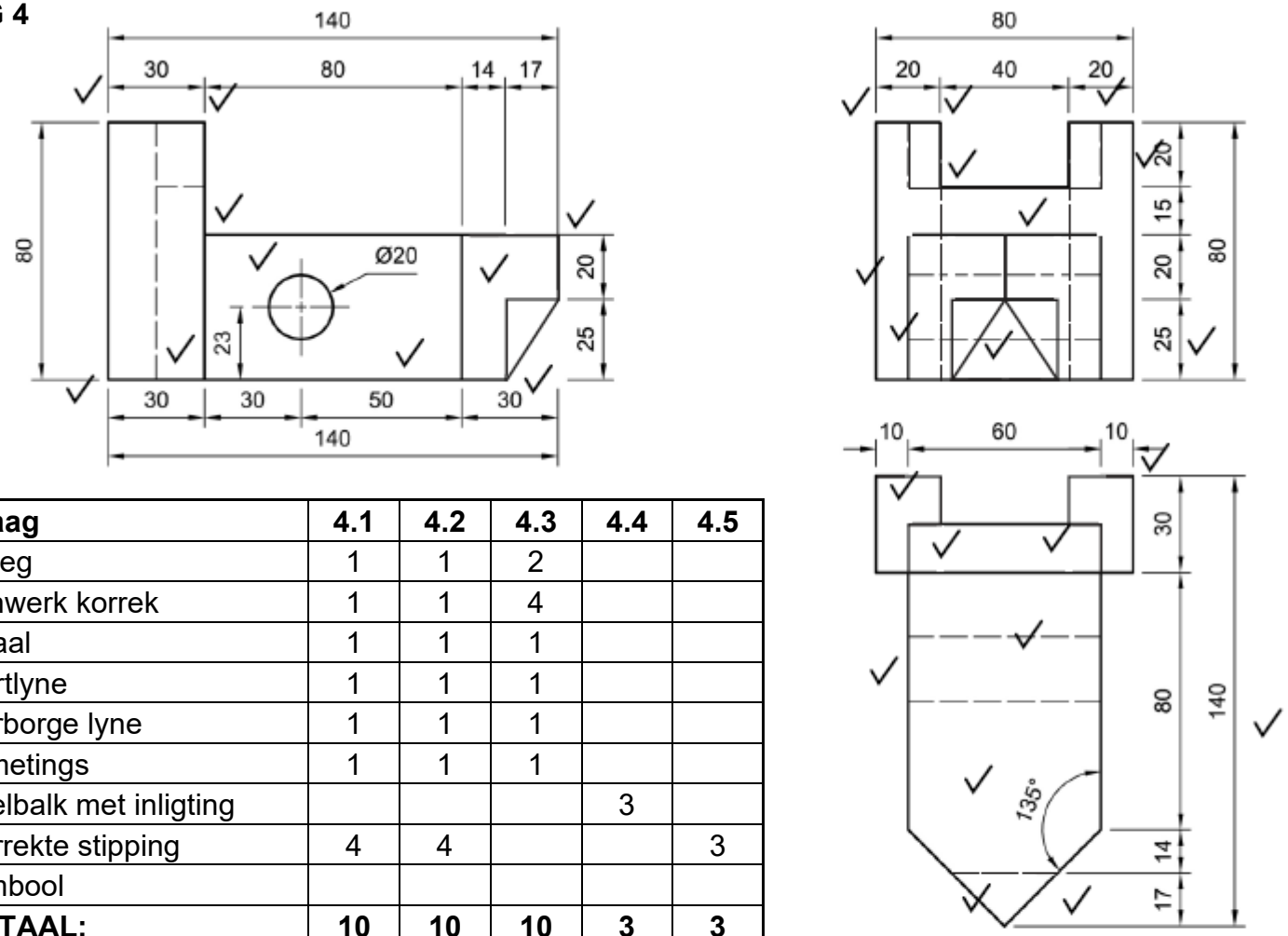

Vraag	4.1	4.2	4.3	4.4	4.5
Uitleg	1	1	2		
Lynwerk korrek	1	1	4		
Skaal	1	1	1		
Hartlyne	1	1	1		
Verborge lyne	1	1	1		
Afmetings	1	1	1		
Titelbalk met inligting				3	
Korrekte stipping	4	4			3
Simbool					
TOTAAL:	**10**	**10**	**10**	**3**	**3**

STUDENT NUMBER:	CENTRE NUMBER:	DATE:	QUESTION NUMBER: 4
		SCALE: 1:2	
		FIRST ANGLE ORTHOGRAPHIC PROJECTION	

[36]

TOTAAL: 100

Kopiereg voorbehou