higher education & training

Department:
Higher Education and Training
REPUBLIC OF SOUTH AFRICA

NASIENRIGLYN

NASIONALE SERTIFIKAAT (BEROEPSGERIG)

KONSTRUKSIEBEPLANNING
NKR VLAK 3

8 Desember 2020

Hierdie nasienriglyn bestaan uit 9 bladsye.

Kopiereg voorbehou

VRAAG 1

1.1 1.1.1 C
1.1.2 D
1.1.3 G
1.1.4 B
1.1.5 A
1.1.6 E

(6 × 1) (6)

1.2 1.2.1
- Eksterne versperrings ✓ word veroorsaak deur faktore buite die beheer van die sender en die ontvanger. ✓
- Die omgewings- en natuurlike omstandighede wat as 'n versperring in kommunikasie optree✓ wanneer 'n boodskap van 'n sender na 'n ontvanger gestuur word. ✓ (Enige 1 × 2) (2)

1.2.2
- Sielkundige versperrings ✓ word veroorsaak wanneer gevoelens die boodskap se weg versper. ✓
- Emosionele mure✓ wat verhoed dat 'n persoon openlik sy/haar gedagtes en gevoelens met andere deel. ✓ (Enige 1 × 2) (2)

[10]

VRAAG 2

2.1

VRAAG 2.1: RUBRIEK			
GEDEELTE VAN TEKENING	**NASIENKRITERIA**	**MOONTLIKE PUNT**	**TOTAAL BEHAAL**
Fondament, vloerblad en vloervlaklaag	Korrekte posisie	3	
Muur en pleister	Korrekte posisie	2	
Grondvlak, grondvulling	Korrekte posisie	2	
Vogdigte laag en muurbint	Korrekte posisie	2	
Skaal		2	
	TOTAAL	**11**	

Kopiereg voorbehou

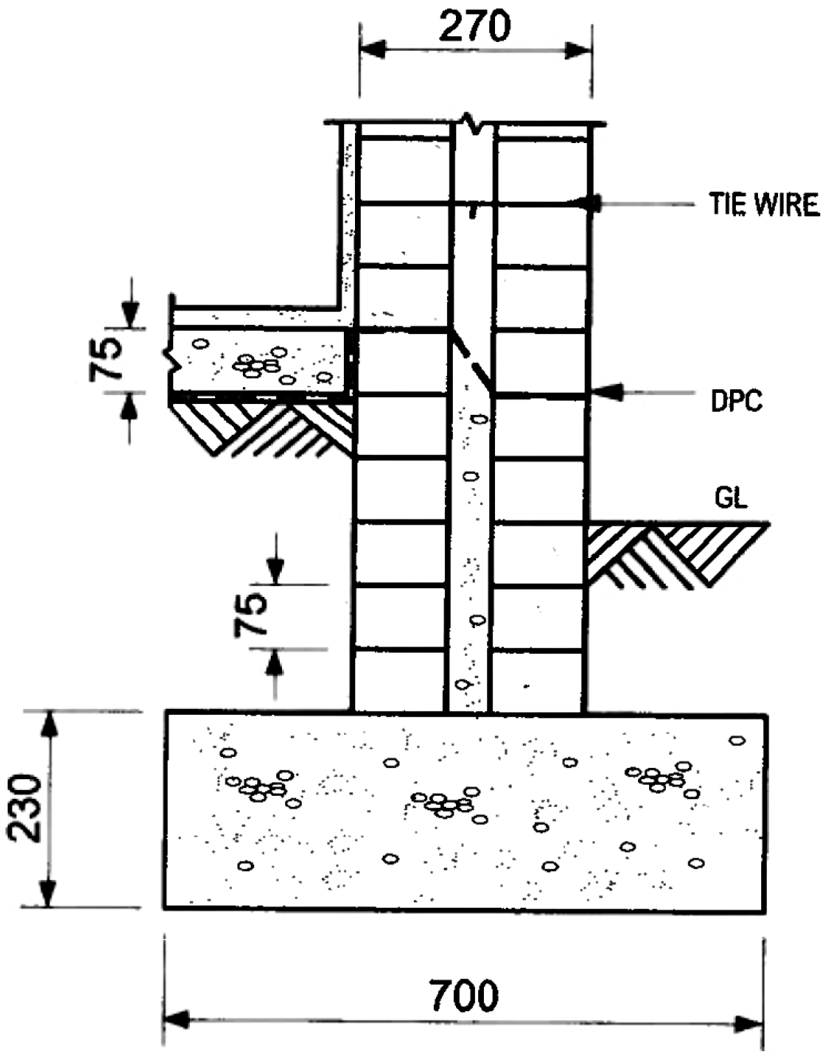

VERTIKALE DWARSDEURSNEE VAN 'N 270 mm SPOUMUUR SE BETONSTROOKFONDAMENT
SKAAL 1:10 (11)

2.2

VRAAG 2.2: RUBRIEK			
GEDEELTE VAN TEKENING	**NASIENKRITERIA**	**MOONTLIKE PUNT**	**TOTAAL BEHAAL**
Tekening	Korrek	3	
	Skaal	2	
	Lynwerk	2	
	TOTAAL	**7**	

(7)

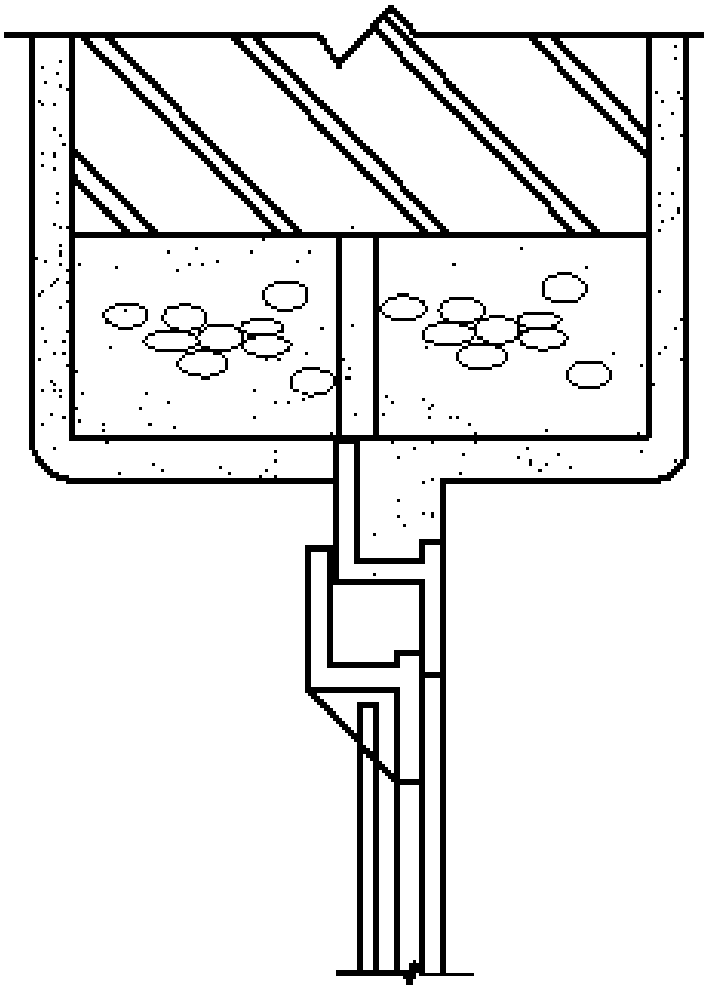

2.3

VRAAG 2.3: RUBRIEK			
GEDEELTE VAN TEKENING	**NASIENKRITERIA**	**MOONTLIKE PUNT**	**TOTAAL BEHAAL**
Tekening	Korrek Isometries	3	
Akkuraatheid en netheid	Korrek	3	
	Skaal	2	
	Lynwerk	2	
	TOTAAL	**10**	

(10)

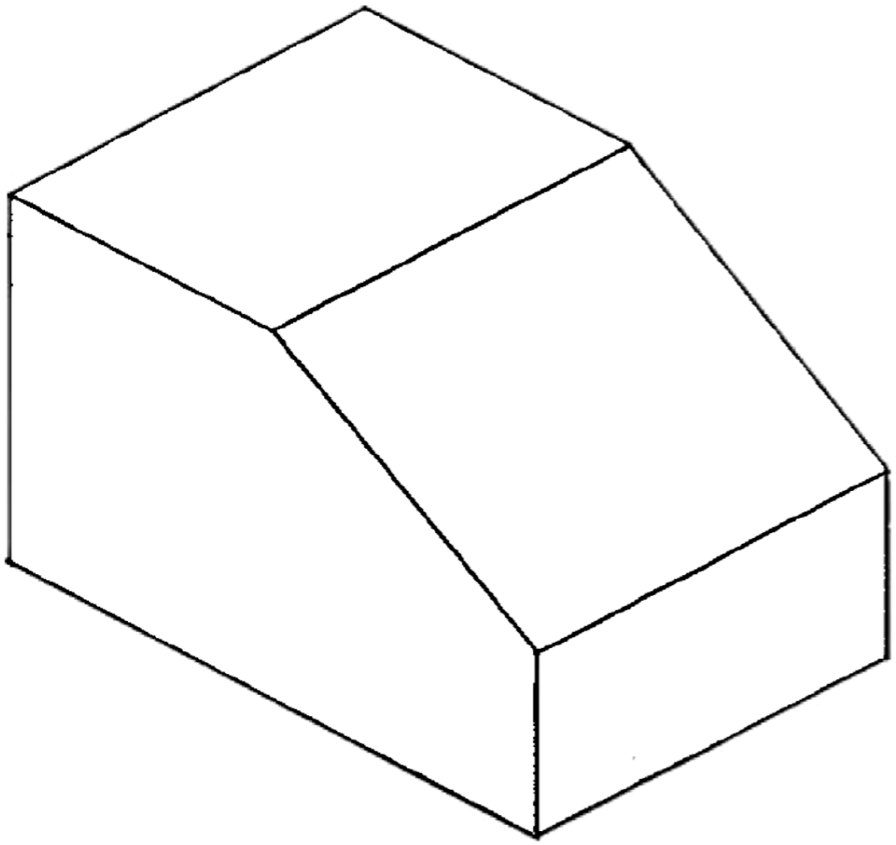

2.4 2.4.1 Eerstehoekse projeksie
2.4.2 Derdehoekse projeksie

(1 × 2) (2)
[30]

VRAAG 3

3.1 3.1.1 Meesterbouersvereniging (‘Master Builders Association’) (1)

- Adviseer oor aspekte van arbeidsverhoudinge
- Regs- en kontraktuele advies.
- Bemarkingsgeleenthede deur middel van sy publikasies.
- Geleenthede om seminare en werkswinkels by te woon.
- Handhaaf hoogste moontlike standaarde.
- Stel boukontrakte op en wysig dit.
- Verteenwoordig sy lede in nasionale liggame.
- Het verskeie nuttige modelooreenkomste vir verskillende toepassings ontwikkel.
- Lig lede in oor nuwe beroepsgesondheid- en veiligheids-wetgewing.
- Verbeter lede se beroepsgesondheid- en veiligheidsprogramme en -prosedures.
- Help lede met insidentondersoeke en -verslae.
- Brei konstruksiemarkte uit deur middel van geloofwaardige en kundige voorspraak op alle regeringsvlakke.
- Verseker dat wetgewers en reguleerders die uitwerking van beleide op bou- en konstruksieondernemings verstaan.
- Fasiliteer die betrokkenheid van sy lede by regerings-aangeleenthede.
- Verskaf ’n invloedryke en gerespekteerde stem in die beleidmakingsproses. (Enige 3 × 1) (3)

3.1.2 Konstruksiebedryfontwikkelingsraad (‘Construction Industry Development Board’) (1)

- Bevorder vennootskappe tussen verskillende belanghebbendes in die konstruksiebedryf.
- Bevorder verbeterde werkverrigting van kliënte, kontrakteurs en ander belanghebbendes.
- Hou ’n register by van kontrakteurs en konstruksieprojekte om werkverrigting te reguleer en te monitor.
- Moedig volhoubare betrokkenheid van voorheen benadeelde gemeenskappe aan.
- Monitor en bevorder die werkverrigting van die bedryf vir volhoubare groei, lewering en bemagtiging.
- Bevorder verbeterde leweringsbestuursvermoë en die eenvormige toepassing van verkrygingsbeleid in alle regeringsfere.
- Bevorder volhoubare deelname van die ontluikende sektor.
- Bied strategiese rigting.
- Ontwikkel effektiewe vennootskappe vir groei, hervorming en verbetering van die konstruksiesektor. (Enige 3 × 1) (3)

3.1.3 Suid-Afrikaanse Raad vir Bourekeneberoepslui ('South African Council for Quantity Surveying Professionals') (1)

- Bied riglyne vir bourekenetariewe.
- Bied 'n gedragskode vir beroepslui.
- Identifiseer konstruksiewerk wat deur 'n geregistreerde bourekenaar gedoen behoort te word.
- Stel en monitor akademiese standaarde.
- Registreer gekwalifiseerde bourekenaars volgens riglyne.
- Maak voorsiening vir die vestiging van 'n regspersoon wat bekend staan as die Suid-Afrikaanse Raad vir die Bourekeneprofessie.
- Maak voorsiening vir die registrasie van beroepslui, kandidate en gespesifiseerde kategorieë in die bourekeneberoep.
- Maak voorsiening vir die regulering van die verhouding tussen die Suid-Afrikaanse Raad vir die Bourekeneprofessie en die Raad vir die Beboude Omgewing. (Enige 3 × 1) (3)

3.2 3.2.1 Kliënt (1)

3.2.2 Die kliënt het min of geen kennisvan konstruksie nie. (2)

3.2.3 Wanneer die werk nie ooreenstem met die ontwerp nie. (1)

3.2.4 By die plaaslike bouowerheid. (1)

3.2.5 Hy/sy koördineer die werk met ander belanghebbendes soos bourekenaars, strukturele ingenieurs en ander spesialiste. (1)

3.3 3.3.1

- Voorsien 'n plek waar kliënte kan gaan om mense op te spoor wat rou stene en gebrande steenwerk verkoop.
- Dit maak mense bewus van die rou stene en gebrande steenwerk.
- Dit ondersteun mense wat rou stene en steenwerk maak en verkoop.
- Verseker dat rou stene en gebrande steenwerk volgens die korrekte standaarde gemaak word.
- Bevorder die gebruik van rou stene en gebrande steenwerk.

(Enige 4 × 1) (4)

3.3.2

- Die instituut probeer die staalbedryf vergroot en sy monetêre waarde verhoog.
- Het ten doel om die gebruik van staal in konstruksieprojekte te bevorder.
- Ontwikkel staaltegnologie.
- Strewe daarna om kliënte van die beste diens moontlik te voorsien.
- Het ten doel om gekwalifiseerde, bevoegde mense aan te (4)

moedig om die bedryf te betree.

3.3.3
- Verbeter die standaard van houtprodukte.
- Ondersteun mense in die konstruksiebedryf sodat hulle makliker sake kan bedryf.
- Adverteer die dienste van sy lede om meer besigheid vir hulle te werf.
- Lei inspekteurs op en stel hulle aan om die dakkappe te inspekteer. (4)

[30]

VRAAG 4

4.1 4.1.1
- 'n Rasionele ontwerp is 'n ontwerp wat goedgekeur moet word.
- Dit moet oortuig dat die materiale wat gebruik gaan word, geskik is vir die soort struktuur wat gebou gaan word.

4.1.2
- Die plaaslike owerheid is 'n groep mense wat daarvoor verantwoordelik is om 'n dorp/munisipaliteit te bestuur.
- Dit is 'n administratiewe liggaam in plaaslike regering wat toestemming vir beplanning gee. (4)

4.2 4.2.1 Hoeksteen
4.2.2 Gestandaardiseerde
4.2.3 Reguleer
4.2.4 Geboue
4.2.5 Ontwerp

(5 × 1) (5)

4.3 Die kontrakteur moet aansoek doen om toestemming vir enige permanente bouwerk. Planne moet opgestel, ingelewer en goedgekeur word voordat toestemming verleen word. (3)

4.4 Sertifikaat van nienakoming
'n Sertifikaat van nienakoming beteken dat die kontrakteur nie met die projek kan voortgaan nie en die probleme met die struktuur binne 'n gegewe tyd moet oplos.
Slopingsbevel
'n Slopingsbevel beteken dat die struktuur wat die kontrakteur gebou het, nie aan bouregulasies voldoen nie en afgebreek en herbou moet word. (2 × 2) (4)

4.5 4.5.1 Thomas Farriner. (1)

4.5.2 Dit is veroorsaak deur 'n vonk/gloeiende kool van die oond in 'n bakkery. (1)

4.5.3
- Die meeste huise in Londen was van hout gemaak.
- Die dakke was meestal rietdakke.
- Huise is naby mekaar gebou. (4)

- Die wind het deur die nou strate gewaai.

4.5.4 Drie dae. (1)

4.5.5
- Dit is ’n stel van 282 wette wat ongeveer 2200 vC in antieke Babilon opgestel is.
- Dit verwys na ’n stel reëls of wette wat deur die koning van Babilon uitgevaardig is. (2)

4.5.6 Vyf wette. (1)

4.6
- Ervaring
- Kontrakteur se prys (finansiële aanbod) wat gemaak word.
- Kontrakteur se balans tussen die prys en gehalte.
- Kontrakteur se vermoë om die werk binne die begroting en betyds te doen.
- Kontrakteur se registrasie by die CIDB/Konstruksiebedryf-ontwikkelingsraad.
- SEB-status.
- Kontrakteur se finansiële vermoë (Enige 4 × 1) (4)

[30]

TOTAAL: 100