higher education & training

Department:
Higher Education and Training
REPUBLIC OF SOUTH AFRICA

NASIENRIGLYN

NASIONALE SERTIFIKAAT (BEROEPSGERIG)

KONSTRUKSIEBEPLANNING
NKR VLAK 3

XX Februarie 2020

Hierdie nasienriglyn bestaan uit 6 bladsye.

Kopiereg voorbehou

VRAAG 1

1.1
- Hoe dikwels die terreinvergaderings gehou sal word
- Waar die vergaderings gehou sal word
- Wie die vergaderings sal bywoon
- Wie die notules sal hou
- Persoon verantwoordlik vir opvolgwerk
- Items vir die agenda (6)

1.2 1.2.1 Woorde wat deur persone in 'n spesifieke beroep gebruik word✓ wat vir ander moeilik is om te verstaan✓

1.2.2 Druk die betekenis van verskillende woorde uit✓ vir die doel om dit te verduidelik✓

(2 × 2) (4)
[10]

VRAAG 2

2.1
- Kommunikeer die besonderhede van die dele duidelik
- Vinnig om te doen
- Kan op enige plek en tyd gedoen word
- Perspektief kan bygevoeg word
- Volume en diepte kan getoon word
- Seflverklarend
- Kan op groter skaal geteken word (Enige 3 × 1) (3)

2.2

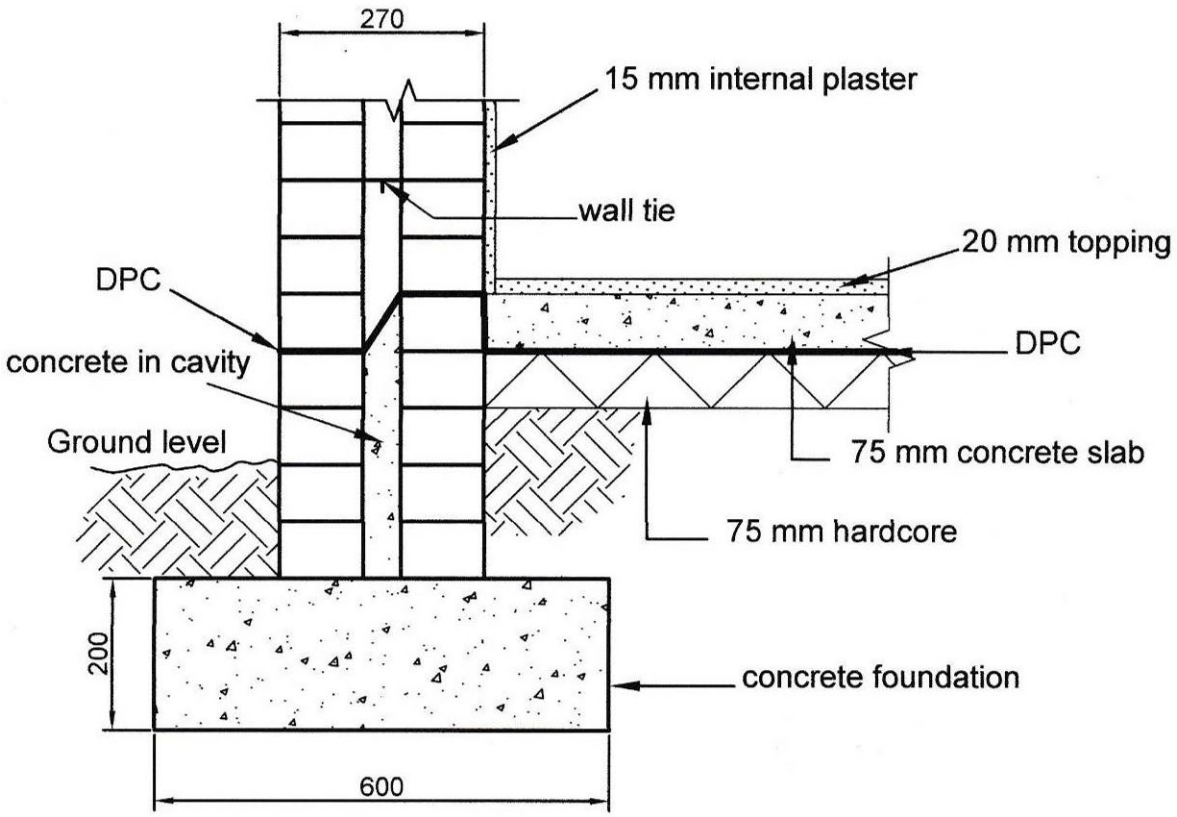

NASIENKRITERIA	PUNTETOEKENNING				TOTAAL BEHAAL
Benaderde skaal	=	1	1	0	1
Betonstrookfondament	=	1	1	0	1
Betonvloerblad	=	1	1	0	1
Gidspleister	=	1	1	0	1
Harde puin	=	1	1	0	1
Pleister intern	=	1	1	0	1
Grondvlak	=	1	1	0	1
Blad bo-op vloer	=	1	1	0	1
Vogdigting	=	1	1	0	1
Muurbint	=	1	1	0	1
Beton tot holte	=	1			1
Arsering van fondasie, vloerblad en harde puin	=	1	1	0	1
Byskrifte	=	1	1	0	1
Korrektheid	=	2	1	1	2
TOTAAL					**15**

(15)

2.3

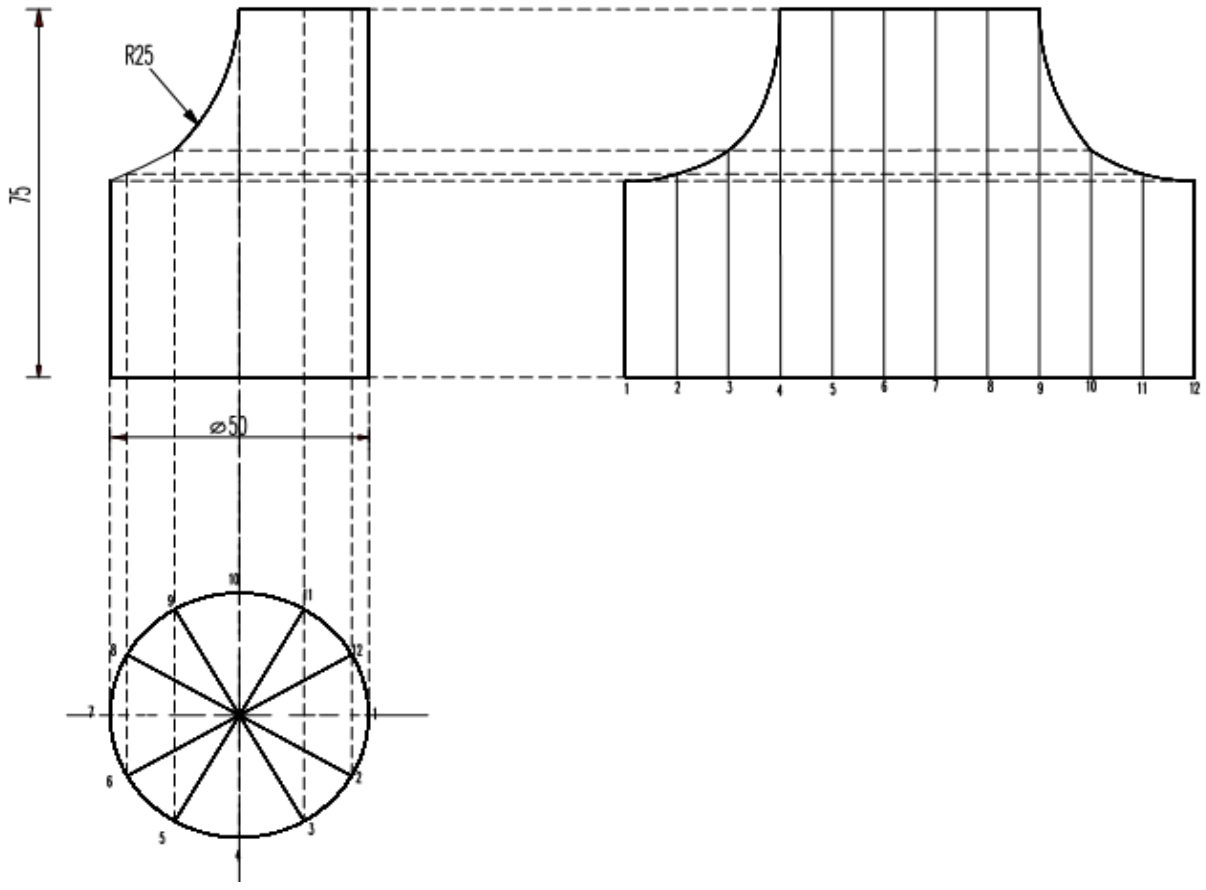

NASIENKRITERIA	PUNTETOEKENNING				TOTAAL BEHAAL
Bo-aansig	=	1	1	0	2
Vooraansig	=	1	1	0	2
Ontwikkeling	=	3	1	0	4
Konstruksielyne	=	1	1	0	1
Korrektheid	=	1	1	0	1
Titel	=	1	1	0	1
Skaal	=	1	1	0	1
TOTAAL					**12**

(12)
[30]

VRAAG 3

3.1 3.1.1
- Verantwoordelik vir finansiering van die bouprojek
- Uitlener moet uitvind of lener dit kan bekostig om die lening terug te betaal.

3.1.2
- Verseker dat die kontrakteur boustandaarde nakom
- Bou struktuur volgens argitek se spesifikasies

3.1.3
- Bepaal hoeveelhede van materiale vir struktuur met behulp van planne en tekeninge
- Kontroleer koste van boukontrak

3.1.4
- Versoek argitek om struktuur te ontwerp
- Gaan 'n kontrak met 'n kontrakteur aan om struktuur te bou

3.1.5
- Ontwerp struktuur volgens regulasies
- Verseker gebou is volgens planne en tekeninge gebou
- Verantwoordelik vir hoe die struktuur lyk (Enige TWEE)

(5 × 2) (10)

3.2 3.2.1 Waar
3.2.2 Onwaar
3.2.3 Onwaar
3.2.4 Waar
3.2.5 Waar
3.2.6 Waar
3.2.7 Onwaar

(7 × 1) (7)

3.3 3.3.1
- Ingestel ingevolge die Wet op die Ingenieursberoep, 2000.
- Onderrig en lei ingenieurs op
- Het ten doel om ingenieursberoep 'n goeie naam te gee
- Werk om Suid-Afrikaanse ingenieurswese op internasionale standaarde te bring (Enige DRIE)

3.3.2
- Deur die parlement ingestel om die Suid-Afrikaanse bedryf te reguleer en ontwikkel
- Het ten doel om Suid-Afrikaanse konstruksiebedryf mededingend te maak volgens internasionale standaarde
- Moedig klein ondernemings in die konstruksiebedryf aan

3.3.3
- Beskerm die publiek teen onopgeleide argitekte deur hulle by die raad te laat registreer
- Gedragskode vir geregistreerde argitekte oor hoe om kliënte te hanteer
- Ontwikkel en registreer opleidingsprogramme vir argitekte

(3 × 3) (9)

3.4
- Gevestigde Suid-Afrikaanse Raad vir die Bourekenaarsberoep
- Registrasie van beroepslui, kandidate en gespesifiseerde kategorieë in die bourekenaarsbedryf
- Regulering van die verhouding tussen die Suid-Afrikaanse Raad vir die Bourekenaarsberoep en die Raad vir die Bou-omgewing (Enige 2 × 2) (4)

[30]

VRAAG 4

4.1
- Naam van aansoeker
- Adres
- Spesifikasies, planne en dokumente van die gebou
- Vole naam van geregistreerde eienaar van eiendom indien die aansoeker nie die eienaar is nie (4)

4.2 4.2.1 Verseker dat geboue aandag gee aan belangrike belange van die gemeenskap

4.2.2 Verseker dat geboue van hoë gehalte is om gestelde doel te bereik

4.2.3 Stel werkverrigting wat in kwantitatiewe terme vereis word om funksionele vereiste te bereik

4.2.4 Stelsels wat nakoming van vereistes vir werkverrigting in staat stel, moet gekontroleer word

(4 × 2) (8)

4.3
- Standaardbouregulasies 1962
- Wet op Nasionale Bouregulasies en Boustandaarde, Wet 103
- Wet op Nasionale Bouregulasies en Boustandaarde, Wet 30
- SABS 0400 van 1987
- SANS 10400
- Nuwe SANS 10400 (Enige 3 × 1) (3)

4.4 'n Geregistreerde persoon ingevolge die Wet op die Ingenieursweseprofessie ('Engineering Professions of South Africa Act'), 1990 (Wet 114 van1990),✓ of 'n persoon geregistreer kragtens artikel 11 van die Natural Scientific Professions Act, 1993 (Wet 106 van 1993),✓ en houer van die skadeloosstellingsversekering voorgeskryf deur die raad✓ wat betref die sertifisering van die volgende:

(a) Gepastheid van ontwerp en konstruksie van huise✓

(b) Nakoming van die Huisbouhandleiding✓

(c) Enige ander aangeleentheid wat moontlik ingevolge die Huisbouhandleiding gesertifiseer moet word✓ (6)

4.5 4.5.1 versameling
4.5.2 Babilon
4.5.3 proloog
4.5.4 gesag
4.5.5 vyf
4.5.6 handel oor
4.5.7 konstruksie
4.5.8 defekte
4.5.9 geboue

(9 × 1) (9)
[30]

TOTAAL: 100

Kopiereg voorbehou