higher education & training

Department:
Higher Education and Training
REPUBLIC OF SOUTH AFRICA

NASIENRIGLYN

NASIONALE SERTIFIKAAT (BEROEPSGERIG)

SIVIELE EN STRUKTURELE STAALWERKDETAILLERING (RGO-KOMPONENT)

(Tweede vraestel)

NKR VLAK 3

XX Februarie 2020

Hierdie nasienriglyn bestaan uit 7 bladsye.

Kopiereg voorbehou

OPMERKING AAN NASIENERS

Hierdie nasienliglyn is nie absoluut nie. Oorweeg korrekte alternatiewe antwoorde. Die kopieer en skandeer van tekeninge beïnvloed die akkuraatheid van die tekeninge in die nasieriglyn. Alle nasieners word versoek om hul eie nasienriglyn voor te berei om tydens die nasien van die kandidate se tekenvelle te gebruik.

VRAAG 1: GEWAPENDEBETONDETAILLERING

1.1 1.1.1

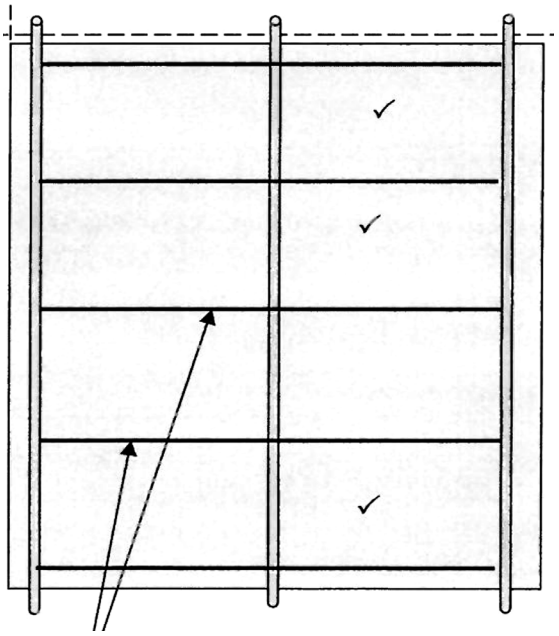

R08 – 200 reghoekige hegters

REGHOEKIGE KOLOM (VOORAANSIG)
SKAAL 1:5

PUNTETOEKENNING	
Korrekte skaal	1
Korrektheid van detail	5
Etikettering	2
Lynwerk	2

(10)

1.1.2 Hoof RS-stawe (kolom) – 6Y16

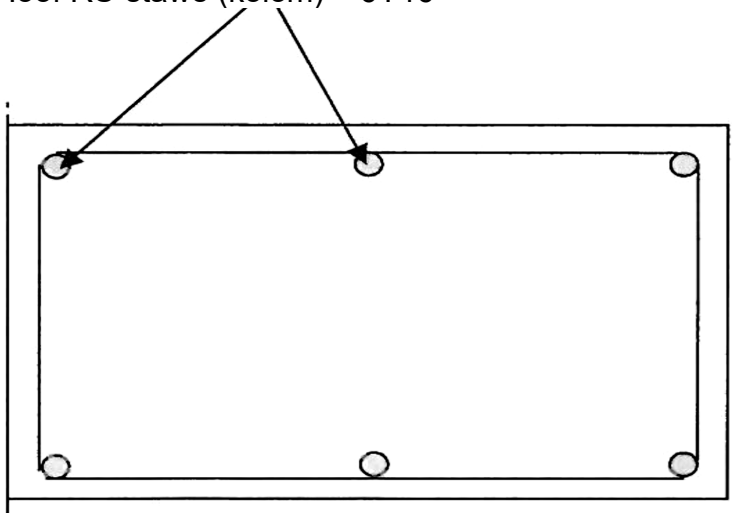

REGHOEKIGE KOLOM (BOAANSIG)
SKAAL 1:5

PUNTETOEKENNING	
Korrekte skaal	2
Korrektheid van detail	4
Etikettering	2
Lynwerk	2

(10)

1.2

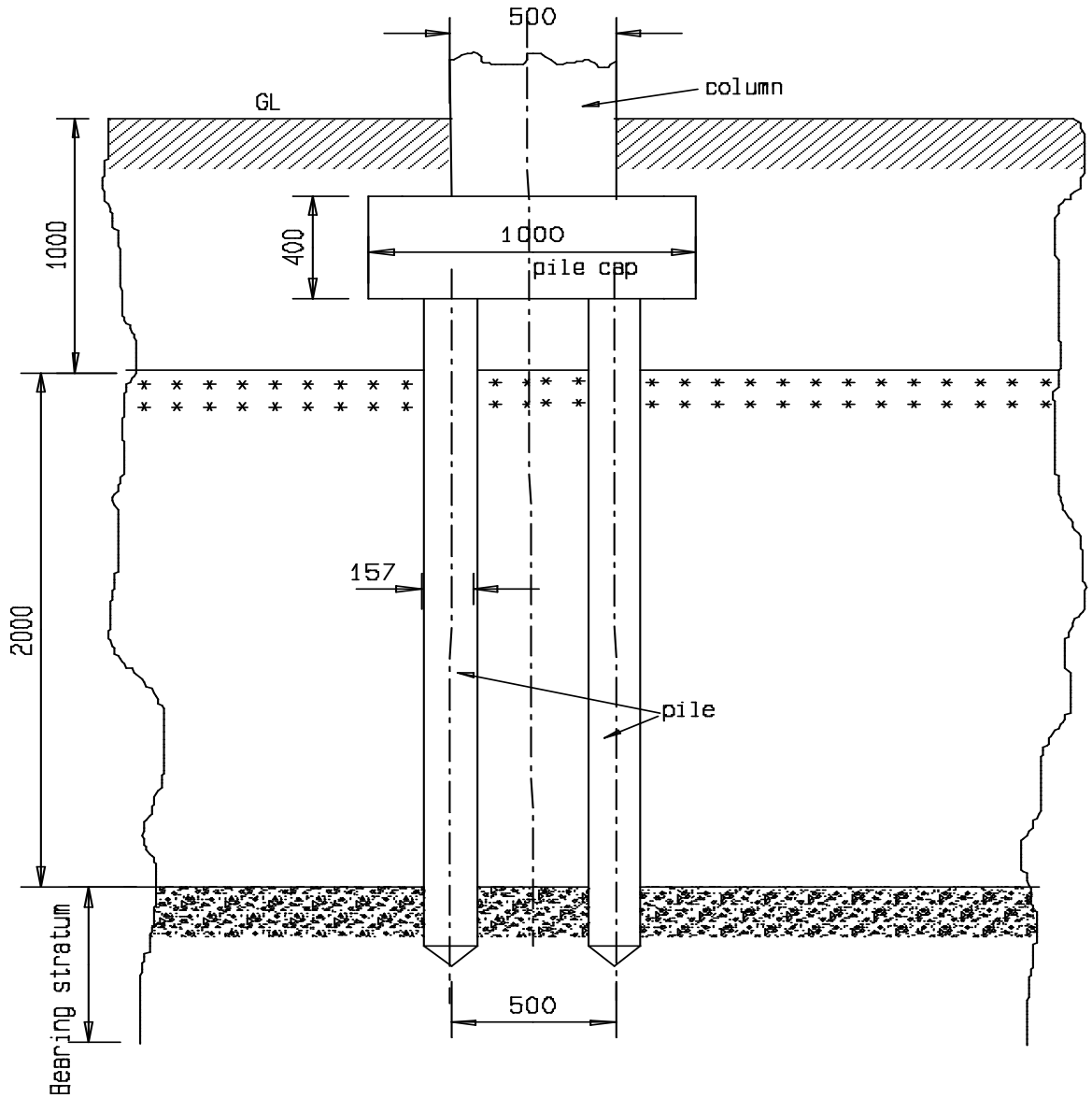

SKAAL 1:20

PUNTETOEKENNING	
Korrekte skaal	2
Korrektheid van detail	2
Etikettering	2
Slagmus	1
Heipale	2
Bogrond	1
Sagte stratum	1
Draagstratum	1
Kolom	1
Lynwerk	2

(15)
[35]

VRAAG 2: STRUKTURELESTAALWERKDETAILLERING

2.1

240 × 85 × 33,2 kg/m

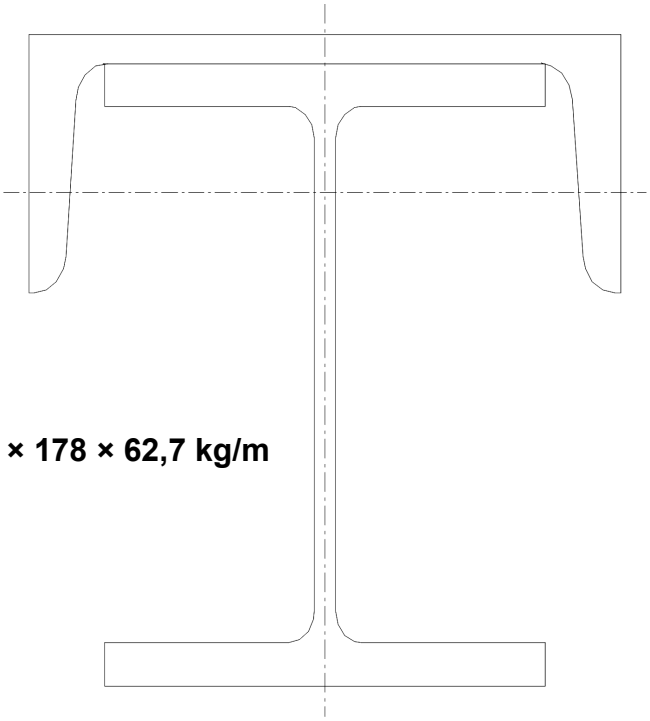

Parallel-flens 406 × 178 × 62,7 kg/m

SKAAL 1:5

PUNTETOEKENNING	
Korrektheid van kanaal	3
Korrektheid van parallel-flens	3
Lynwerk	2
Korrekte skaal	2

(10)

2.2

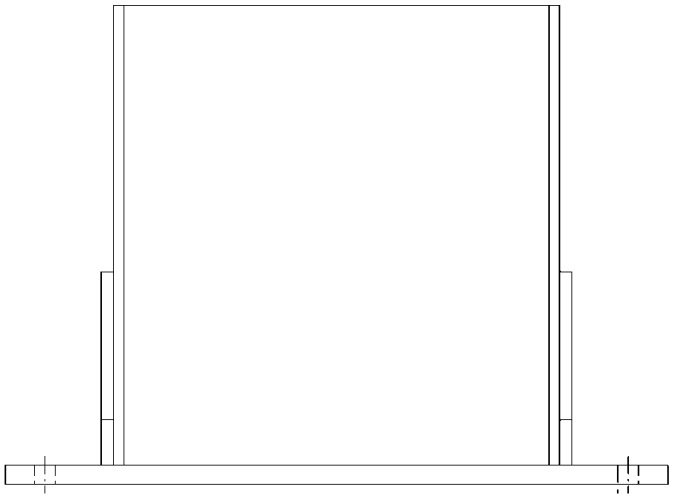

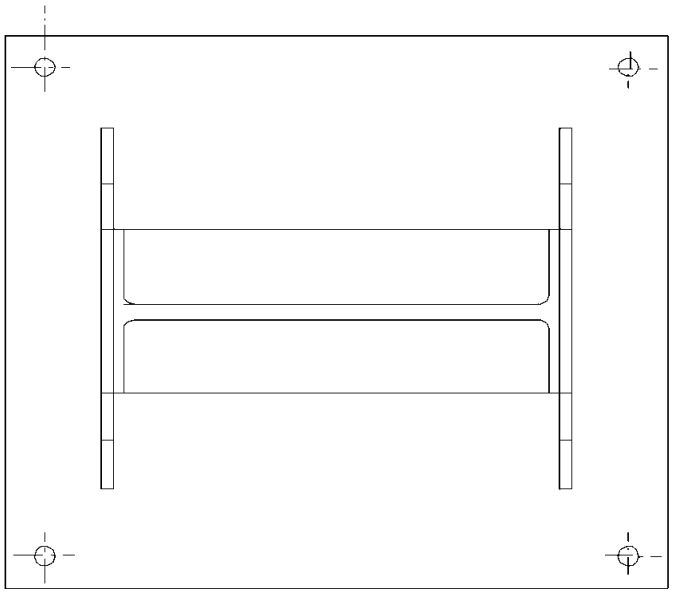

SKAAL 1:5

VOORAANSIG		BOAANSIG	
Korrektheid van parallel-flens	2	Korrektheid van parallel-flens	2
Korrektheid van knoopplaat	2	Korrektheid van knoopplaat	2
Korrektheid van voetplaat	1	Korrektheid van voetplaat	2
Lynwerk	1	Lynwerk	1
Korrekte skaal	1	Korrekte skaal	1
TOTAAL:	**7**	**TOTAAL:**	**8**

(15)
[25]

VRAAG 3: STRUKTURELESTAALWERKDETAILLERING

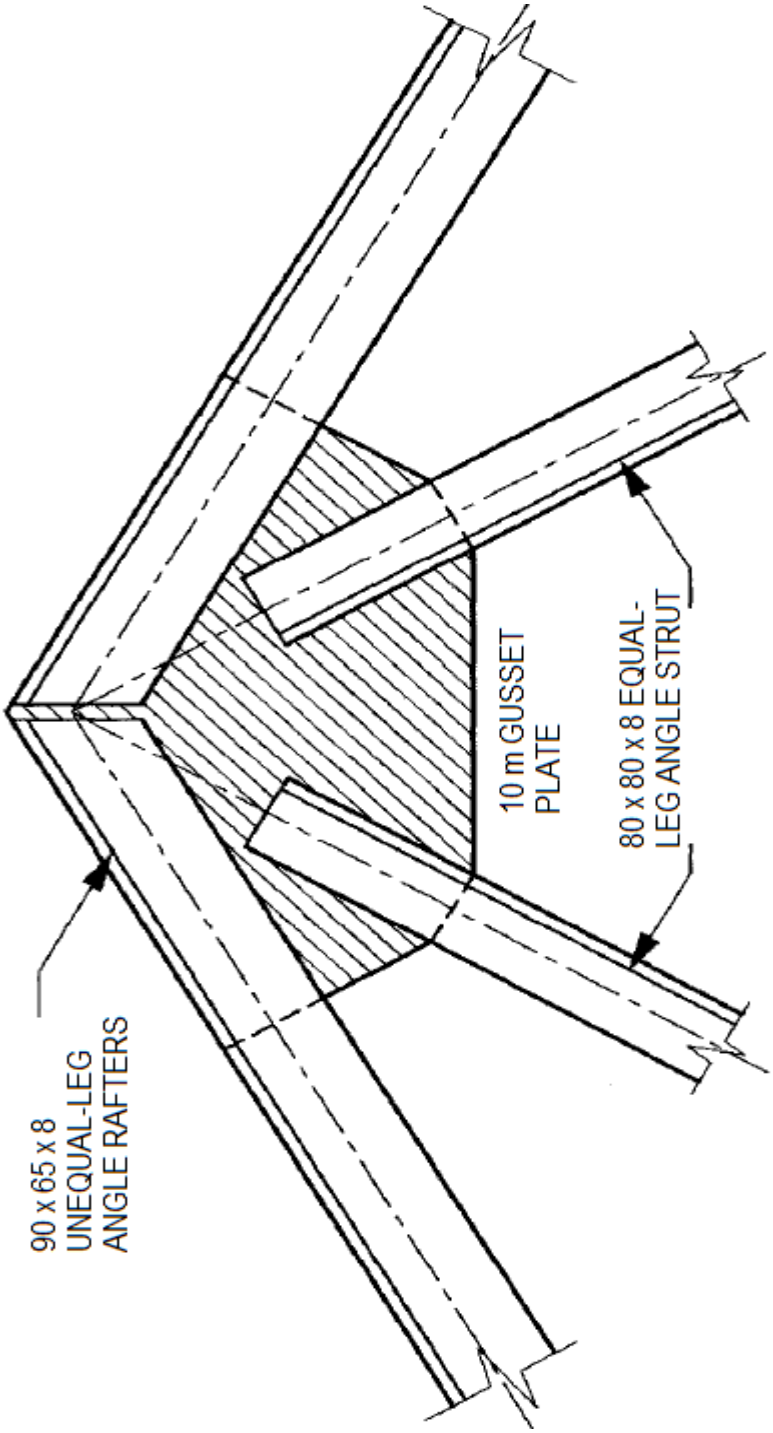

PUNTETOEKENNING	
Korrekte uitleg	1
Twee daksparre korrek	4
Twee stutte korrek	4
Knoopplaat	3
Lynwerk	3

[15]

TOTAAL: 75

Kopiereg voorbehou