higher education & training

Department:
Higher Education and Training
REPUBLIC OF SOUTH AFRICA

NASIENRIGLYN

NASIONALE SERTIFIKAAT (BEROEPSGERIG)

TIMMERWERK EN DAKWERK
NKR VLAK 4

11 Maart 2020

Hierdie nasienriglyn bestaan uit 5 bladsye.

Kopiereg voorbehou

VRAAG 1

1.1
- 'n Geiser wat op die dak geïnstalleer is, verloor vinnig hitte in koue weer.
- Dis minder waarskynlik dat 'n geiser binne-in die dakruimte gesteel of deur slegte weer beskadig sal word. (2)

1.2
- Wanneer 'n geiser groter as 250 ℓ is
- As die dakkappe waarop die geiser gaan rus langer as 8 m is. (2)

1.3

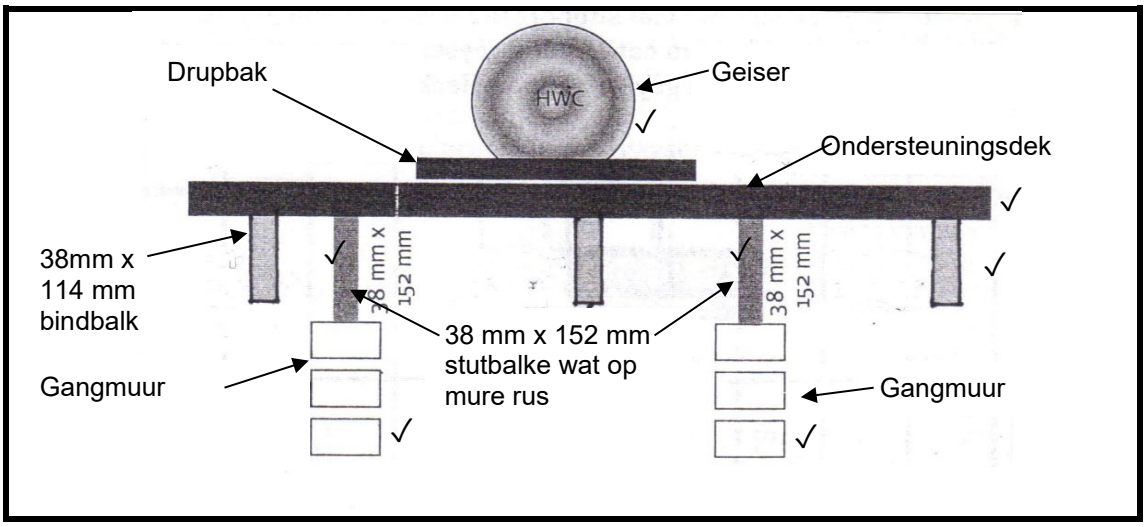

Byskrifte (Enige 4 x 1)
Tekening (7 x 1) (11)
[15]

VRAAG 2

2.1
- Longitudinale latwerk loop teen 90° met die dakkap✓ en word gebruik om die plafonplanke gelyk te maak wat daaraan vas is.✓
- Kruislatwerk loop teen 90° met die longitudinale latwerk✓ en word teen'n hoek tussen die longitudinale latwerk vasgespyker.✓ (2 × 2) (4)

2.2
2.2.3
2.2.2
2.2.5
2.2.4
2.2.1

(5 × 1) (5)

2.3
2.3.1 Onwaar
2.3.2 Onwaar
2.3.3 Waar
2.3.4 Waar
2.3.5 Onwaar

(5 × 1) (5)

2.4
- Gebruik houtdekstroke
- Gebruik kroonlysprofiele
- Gebruik H-profiel metaal stroke (3)

2.5
- 'n Boksteier
- 'n Vrystaande steier (2)

2.6
2.6.1 bokant die gang
2.6.2 250 liter
2.6.3 2 mm
2.6.4 raveelbalke
2.6.5 verstek

(5 × 1) (5)

2.7
- Poliëster✓– smelt onder intense hitte✓
- Veselglas✓ – irriteer vel✓
- Borakspapier✓ – behou water✓ (6)

[30]

VRAAG 3

3.1

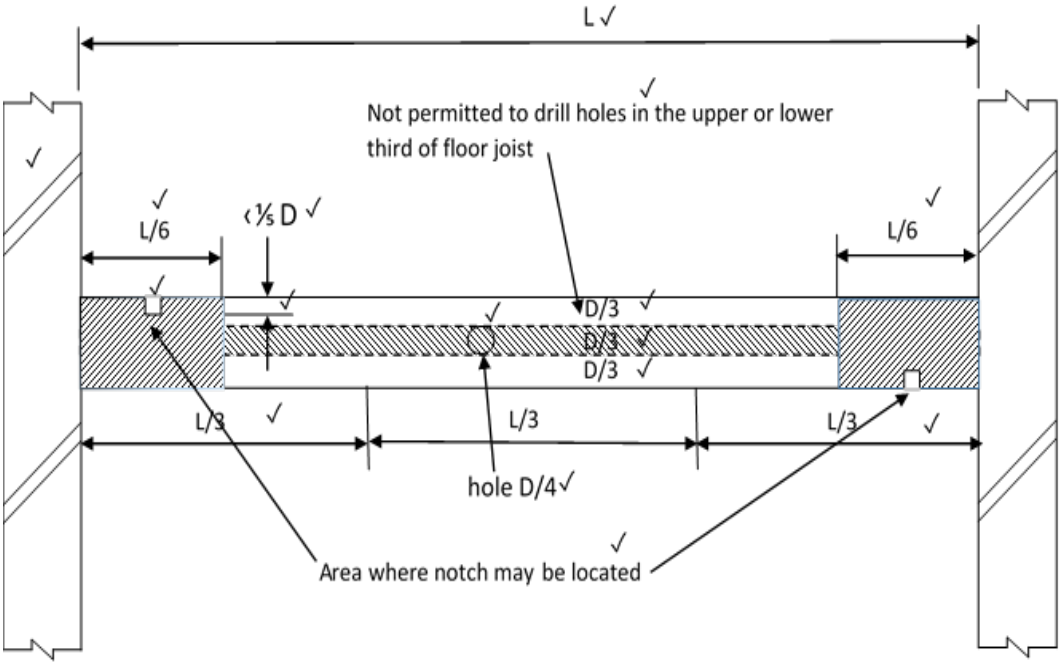

(15)

3.2
3.2.1 hitte
3.2.2 mezzanine
3.2.3 materiaal
3.2.4 draagbalk
3.2.5 boonste

(5 × 1) (5)

[20]

VRAAG 4

4.1 4.1.1 ’n Holkern- of vlakdeur
4.1.2 ’n Paneeldeur
4.1.3 ’n Swaairaam of dubbele glasdeur ('French door')
4.1.4 ’n Branddeur
4.1.5 ’n Plankdeur
(Enige toepaslike 5 × 1) (5)

4.2 ’n Binneste deurraam het nie ’n drumpel nie waar ’n buitenste deurraam een het. (1)

4.3
- ’n Dakwinkelhaak
- ’n Lugbelwaterpas
- ’n Skietlood (3)

4.4 4.4.1 Koperskarniere roes nie maklik nie. (1)

4.4.2
- Die gaping laat ruimte vir as die deur swel
- en gee ook ’n netjiese voorkoms. (2)

4.4.3
- Deure kan van links of regs af oopmaak.
- Die afskuinsing op die slotknip moet altyd in die rigting wys wat die deur toemaak. (2)

4.4.4
- Dit verminder die risiko dat die deur skarniergebonde raak.
- Dit keer dat die deur vassit. (2)

4.5 1,2 m of 1 200 mm✓ vanaf die onderkant van die deur ✓ (2)

4.6
- 2 032 mm hoog
- 813 mm breed (2)

[20]

VRAAG 5

5.1 Kaste wat in ’n werkswinkel of fabriek as vrystaande eenhede gebou word ✓ en dan na die plek vervoer word waar dit geïnstalleer word. ✓ (2)

5.2
- Hoeksteunsels
- Verstekklampe (2)

5.3
- Druk die vloerlys af.
- Spyker die vloerlys direk aan die muur vas. (2)

5.4 ’n Kwartrondlys is ’n gevormde stuk hout wat soos ’n sirkelkwadrant lyk✓ wat aan die onderkant van die vloerlys vasgespyker word om enige gaping tussen die vloer en die vloerlys weg te steek.✓ (2)

5.5 Spaanderbord is poreus✓ en sal water absorbeer, verrot en sy vorm verloor.✓ (2)

5.6
- Fineersel word aan die kante vasgegom.
- Houtomlysting/vorms word aan die kante vasgespyker. (2)

5.7
- Masonite
- Laaghout (2)

5.8 Om die vorm van onegalige mure na te maak (1)
[15]

TOTAAL: 100

Kopiereg voorbehou