higher education & training

Department:
Higher Education and Training
REPUBLIC OF SOUTH AFRICA

# NASIENRIGLYN

## NASIONALE SERTIFIKAAT (BEROEPSGERIG)

## ARGITEKTONIESE GRAFIKA EN TEGNOLOGIE

(Eerste vraestel)

**NKR VLAK 3**

**XX Februarie 2020**

**Hierdie nasienriglyn bestaan uit 16 bladsye.**

Kopiereg voorbehou

## VRAAG 1

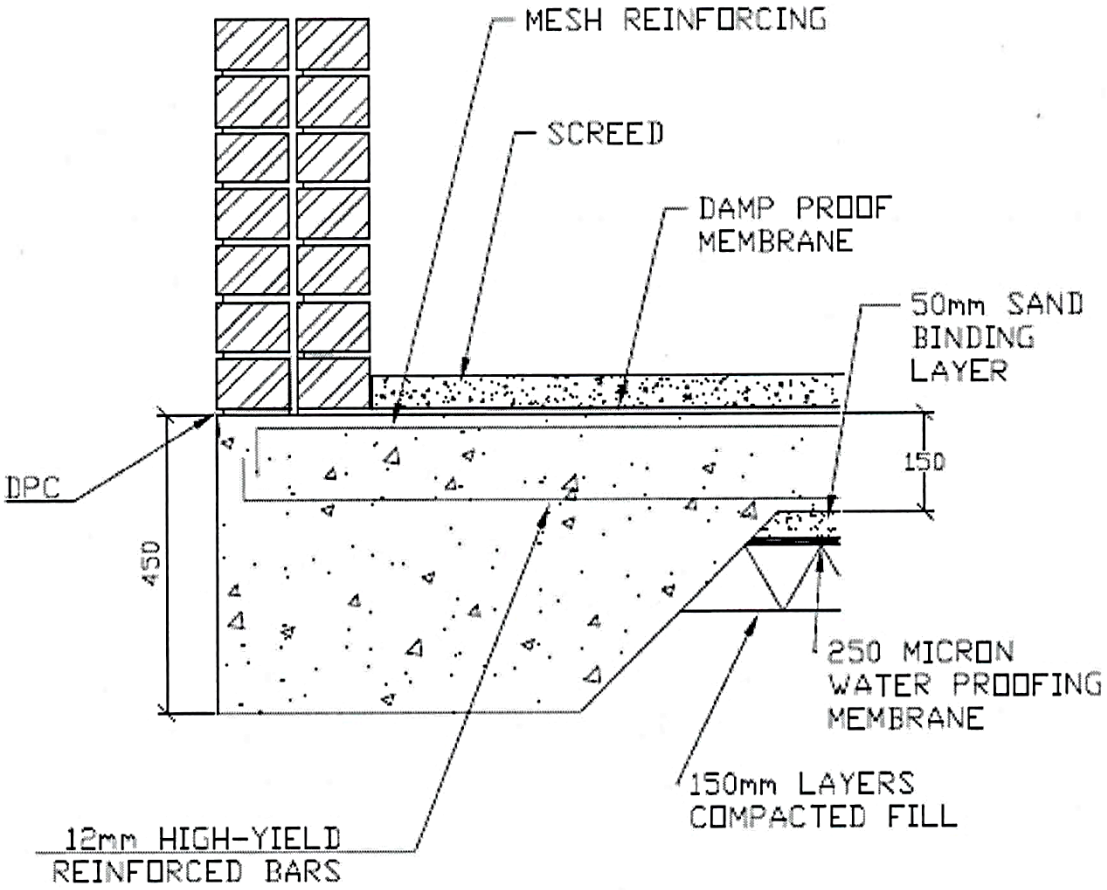


**DEURSNEE DEUR WAFELVLOTFONDASIE MET RANDVERDIKKING**
**SKAAL 1:10**

| VRAAG 1 RUBRIEK | | | |
|---|---|---|---|
| **DEEL VAN DIE TEKENING** | **NASIENKRITERIA** | **MOONTLIKE PUNT** | **OPMERKINGS** |
| Uitgrawing, verdikking met vlot, wapeningstawe | Korrektheid | 4 | |
| | Afmetings | 2 | Gewapende balk |
| | Etikettering | 1 | |
| Dramuuur, voglaag, gidspleister met voglaag en maaswapening | Korrektheid | 4 | |
| | Arsering | 4 | Sluit voglaagmembraan en voglaaglyne in |
| | Etikettering | 4 | |
| Beddinglaag | Korrektheid | 3 | |
| | Arsering | 3 | Sand, voglaagmembraan, verdigte vulling |
| | Etikettering | 3 | |
| | **Subtotaal:** | **28** | Algehele korrektheid |
| | **Deel deur** | **2,8** | |
| | **Korrektheid** | **10** | |
| | **Lynwerk** | **5** | |
| | **Akkuraatheid** | **3** | |
| | **Titel en skaal** | **2** | |
| | **Gebalanseerde uitleg en netheid** | **2** | |
| | **TOTAAL:** | **22** | |

**OPMERKING:** GEEN punte, behalwe die punte vir die arsering van daardie komponent, moet vir enige deel van die tekening wat in die verkeerde posisie is toegeken word nie. Punte moet vir netheid, korrekte titel en skaal toegeken word al is die tekeninge heeltemal verkeerd.

**OPSOMMING VRAAG 1**

| Nasienkriteria | Moontlike punt | Nasiener | Interne moderator | Eksterne moderator |
|---|---|---|---|---|
| Korrektheid | 11 | | | |
| Arsering | 7 | | | |
| Etikette | 8 | | | |
| Afmetings | 2 | | | |
| **Subtotaal:** | **28** | | | |
| **Deel deur** | **2,8** | | | |
| **Korrektheid** | **10** | | | |
| **Lynwerk** | **5** | | | |
| **Akkuraatheid** | **3** | | | |
| **Titel en skaal** | **2** | | | |
| **Gebalanseerde uitleg en netheid** | **2** | | | |
| **TOTAAL:** | **22** | | | |

**[22]**

## VRAAG 2

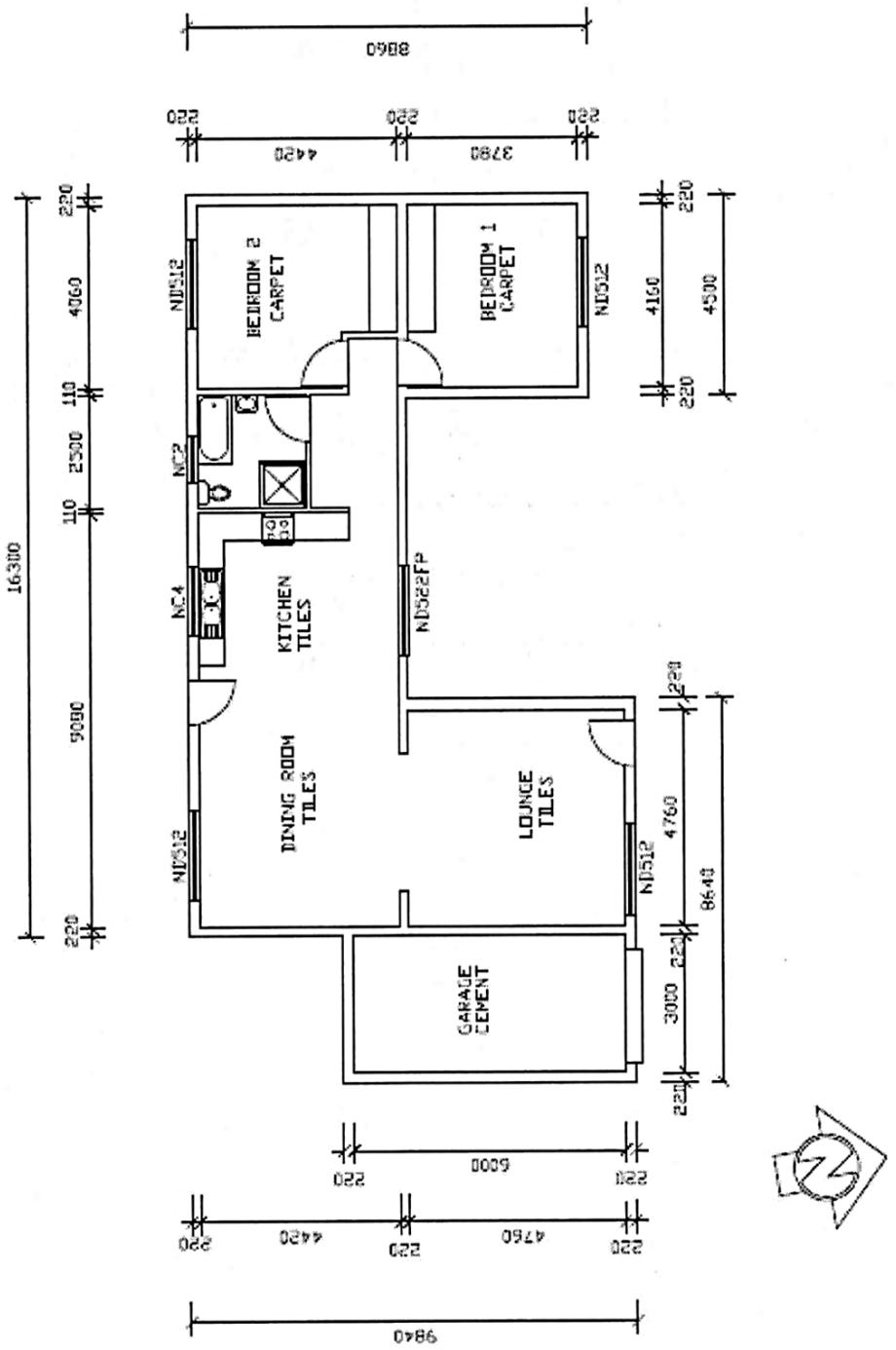


**VLOERPLAN**
**SKAAL 1:100**

| VRAAG 2 RUBRIEK | | | |
|---|---|---|---|
| **DEEL VAN DIE TEKENING** | **NASIENKRITERIA** | **MOONTLIKE PUNT** | **OPMERKINGS** |
| Vloerplanuitleg, vensters en deure | Korrektheid | 4 | |
| | Afmeting | 9 | |
| | Etikettering | 6 | Vertrekname |
| Vensters, kombuiskaste met wasbak, motorhuisdeur-aanduider | Korrektheid | 6 | |
| | Etikettering | 3 | Vensterkodes |
| Badkameruitleg | Korrektheid | 4 | |
| | Etikettering | 3 | Simbole, insluitend, bad, wasbad, toilet, stort (opsioneel) |
| | **Subtotaal:** | **35** | Algehele korrektheid |
| | **Deel deur** | **2,9167** | |
| **Korrektheid** | | **12** | |
| **Lynwerk** | | **6** | |
| **Akkuraatheid** | | **3** | |
| **Titel en skaal** | | **2** | |
| **Gebalanseerde uitleg en netheid** | | **2** | |
| **TOTAAL:** | | **25** | |

**OPMERKING:** GEEN punte, behalwe die punte vir die arsering van daardie komponent, moet vir enige deel van die tekening wat in die verkeerde posisie is toegeken word nie. Punte moet vir netheid, korrekte titel en skaal toegeken word al is die tekeninge heeltemal verkeerd.

**OPSOMMING VRAAG 2**

| Nasienkriteria | Moontlike punt | Nasiener | Interne moderator | Eksterne moderator |
|---|---|---|---|---|
| Korrektheid | 14 | | | |
| Etikette | 12 | | | |
| Afmetings | 9 | | | |
| **Subtotaal:** | **35** | | | |
| **Deel deur** | **2,9167** | | | |
| **Korrektheid** | **12** | | | |
| **Lynwerk** | **6** | | | |
| **Akkuraatheid** | **3** | | | |
| **Titel en skaal** | **2** | | | |
| **Gebalanseerde uitleg en netheid** | **2** | | | |
| **TOTAAL:** | **25** | | | |

**[25]**

## VRAAG 3

3.1

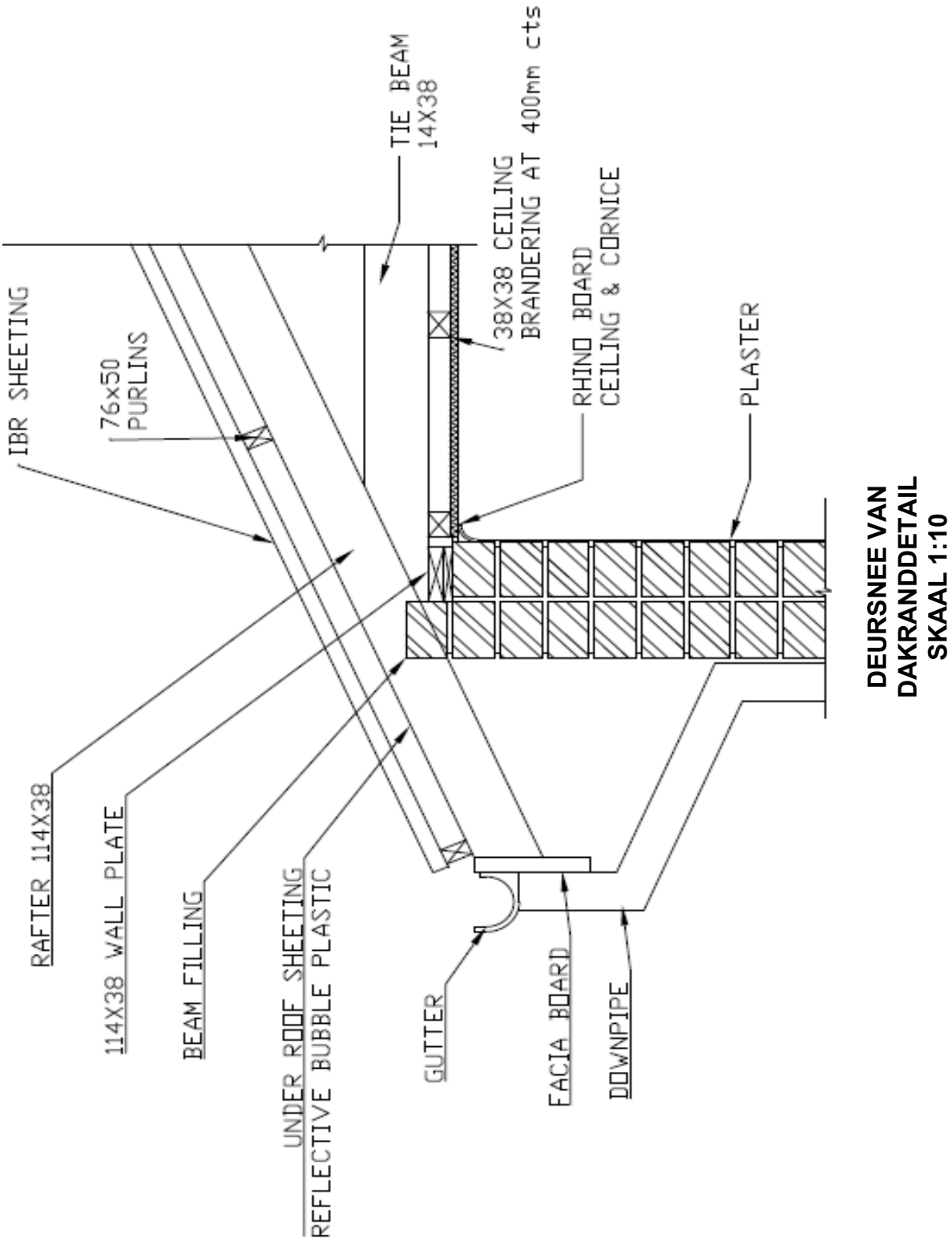


**DEURSNEE VAN DAKRANDDETAIL**
**SKAAL 1:10**

| VRAAG 3.1 RUBRIEK | | | |
|---|---|---|---|
| **DEEL VAN DIE TEKENING** | **NASIENKRITERIA** | **MOONTLIKE PUNT** | **OPMERKINGS** |
| Dakspar en bindbalkdetail met steek, kaplat, latwerk, muurplaat | Korrektheid | 6 | 2 × latwerk en kaplat elk |
| | Spesifikasies | 5 | Dakspar, bindbalk, kaplat, muurplaat, steekgraad (groottes) |
| | Etikettering | 4 | |
| Muur, pleister, balkvulling | Korrektheid | 3 | Binnemuur slegs pleister |
| | Arsering | 2 | |
| | Etikettering | 2 | |
| Plafon, isolasie, kroonlys en dakbedekking met IBR-beplating | Korrektheid | 5 | |
| | Arsering | 2 | |
| | Etikettering | 5 | |
| Geut aan fassieplank met geutpyp | Korrektheid | 3 | |
| | Etikettering | 3 | |
| | **Subtotaal:** | **40** | Algehele korrektheid |
| | **Deel deur** | **4** | |
| | **Korrektheid** | **10** | |
| | **Lynwerk** | **4** | |
| | **Akkuraatheid** | **3** | |
| | **Titel en skaal** | **1** | |
| | **Gebalanseerde uitleg en netheid** | **2** | |
| | **TOTAAL:** | **20** | |

**OPMERKING:** GEEN punte, behalwe die punte vir die arsering van daardie komponent, moet vir enige deel van die tekening wat in die verkeerde posisie is toegeken word nie. Punte moet vir netheid, korrekte titel en skaal toegeken word al is die tekeninge heeltemal verkeerd.

**OPSOMMING VRAAG 3.1**

| Nasienkriteria | Moontlike punt | Nasiener | Interne moderator | Eksterne moderator |
|---|---|---|---|---|
| Korrektheid | 17 | | | |
| Arsering | 4 | | | |
| Etikette | 14 | | | |
| Spesifikasies | 5 | | | |
| **Subtotaal:** | **40** | | | |
| **Deel deur** | **4** | | | |
| **Korrektheid** | **10** | | | |
| **Lynwerk** | **4** | | | |
| **Akkuraatheid** | **3** | | | |
| **Titel en skaal** | **1** | | | |
| **Gebalanseerde uitleg en netheid** | **2** | | | |
| **TOTAAL:** | **20** | | | |

(20)

3.2

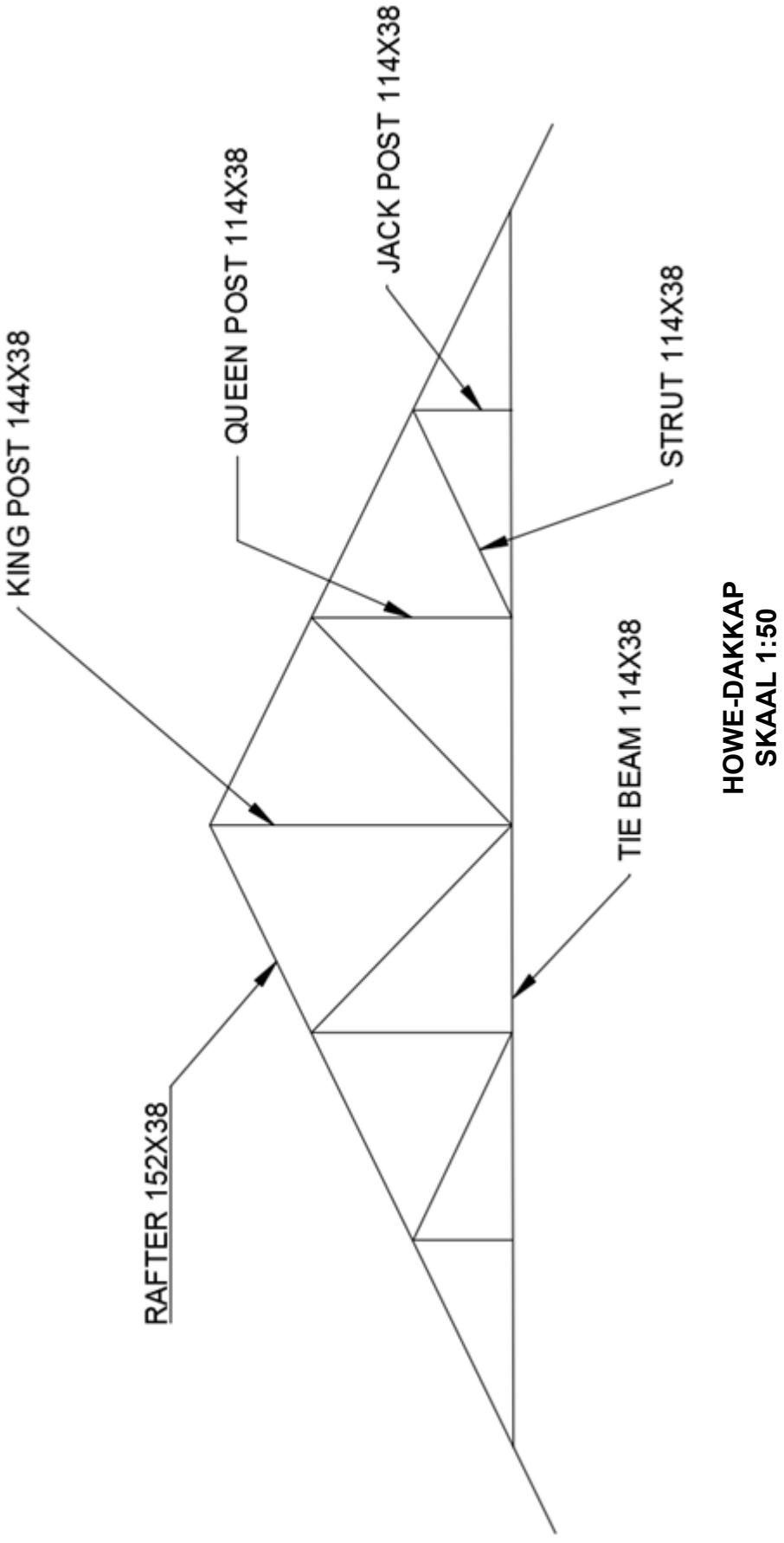


**HOWE-DAKKAP**
**SKAAL 1:50**

| VRAAG 3.2 RUBRIEK | | | |
|---|---|---|---|
| **DEEL VAN DIE TEKENING** | **NASIENKRITERIA** | **MOONTLIKE PUNT** | **OPMERKINGS** |
| Howe-kapuitleg | Korrektheid | 3 | Drie vakke oor 9 m, dakspar, bindbalk |
| | Etikette | 5 | |
| Spesifikasies | Korrektheid | 5 | Dakspar, bindbalk, verskillende style, stut |
| | Afmetings | 2 | |
| | **Subtotaal:** | **15** | Algehele korrektheid |
| | **Deel deur** | **3,75** | |
| | **Korrektheid** | **4** | |
| | **Lynwerk** | **2** | |
| | **Akkuraatheid** | **1** | |
| | **Gebalanseerde uitleg en netheid** | **1** | |
| | **TOTAAL:** | **8** | |

**OPMERKING:** GEEN punte, behalwe die punte vir die arsering van daardie komponent, moet vir enige deel van die tekening wat in die verkeerde posisie is toegeken word nie. Punte moet vir netheid, korrekte titel en skaal toegeken word al is die tekeninge heeltemal verkeerd.

**OPSOMMING VRAAG 3.2**

| Nasienkriteria | Moontlike punt | Nasiener | Interne moderator | Eksterne moderator |
|---|---|---|---|---|
| Korrektheid | 8 | | | |
| Afmeting | 2 | | | |
| Etikette | 5 | | | |
| **Subtotaal:** | **15** | | | |
| **Deel deur** | **3,75** | | | |
| **Korrektheid** | **4** | | | |
| **Lynwerk** | **2** | | | |
| **Akkuraatheid** | **1** | | | |
| **Gebalanseerde uitleg en netheid** | **1** | | | |
| **TOTAAL:** | **8** | | | |

(8)
**[28]**

## VRAAG 4

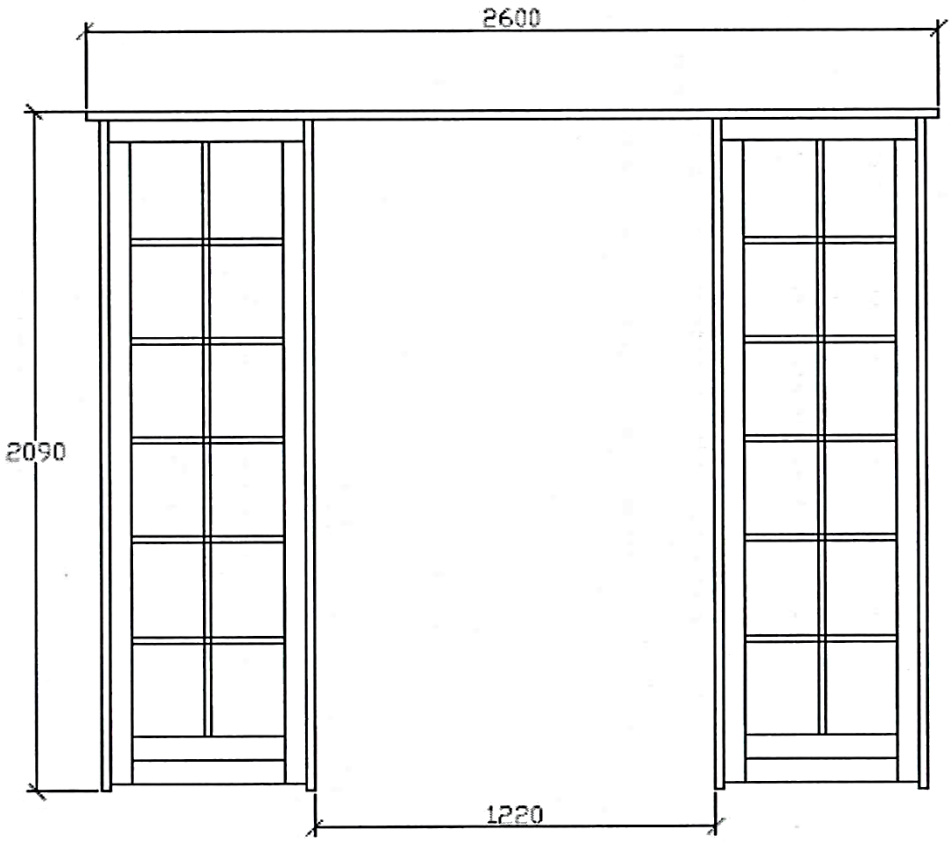


**DUBBELDEURHOUTRAAM MET SYVENSTERS**
**SKAAL 1:10**

| VRAAG 4 RUBRIEK | | | |
|---|---|---|---|
| **DEEL VAN DIE TEKENING** | **NASIENKRITERIA** | **MOONTLIKE PUNT** | **OPMERKINGS** |
| Deuruitleg | Korrektheid | 2 | |
| | Arsering | 2 | Kleinpaneelvensters |
| | Afmeting | 3 | |
| Raam, verspanning | Korrektheid | 4 | Sy-, bo- en onderdorpels |
| | Konfigurasie | 2 | Syvensters |
| | **Subtotaal:** | **13** | Algehele korrektheid |
| | **Deel deur** | **2,6** | |
| | **Korrektheid** | **5** | |
| | **Lynwerk** | **2** | |
| | **Akkuraatheid** | **2** | |
| | **Gebalanseerde uitleg en netheid** | **1** | |
| | **TOTAAL:** | **10** | |

**OPMERKING:** GEEN punte, behalwe die punte vir die arsering van daardie komponent, moet vir enige deel van die tekening wat in die verkeerde posisie is toegeken word nie. Punte moet vir netheid, korrekte titel en skaal toegeken word al is die tekeninge heeltemal verkeerd.

**OPSOMMING VRAAG 4**

| Nasienkriteria | Moontlike punt | Nasiener | Interne moderator | Eksterne moderator |
|---|---|---|---|---|
| Korrektheid | 6 | | | |
| Afmeting | 3 | | | |
| Arsering | 2 | | | |
| Konfigurasie | 2 | | | |
| **Subtotaal:** | **13** | | | |
| **Deel deur** | **2,6** | | | |
| **Korrektheid** | **5** | | | |
| **Lynwerk** | **2** | | | |
| **Akkuraatheid** | **2** | | | |
| **Gebalanseerde uitleg en netheid** | **1** | | | |
| **TOTAAL:** | **10** | | | |

**[10]**

## VRAAG 5

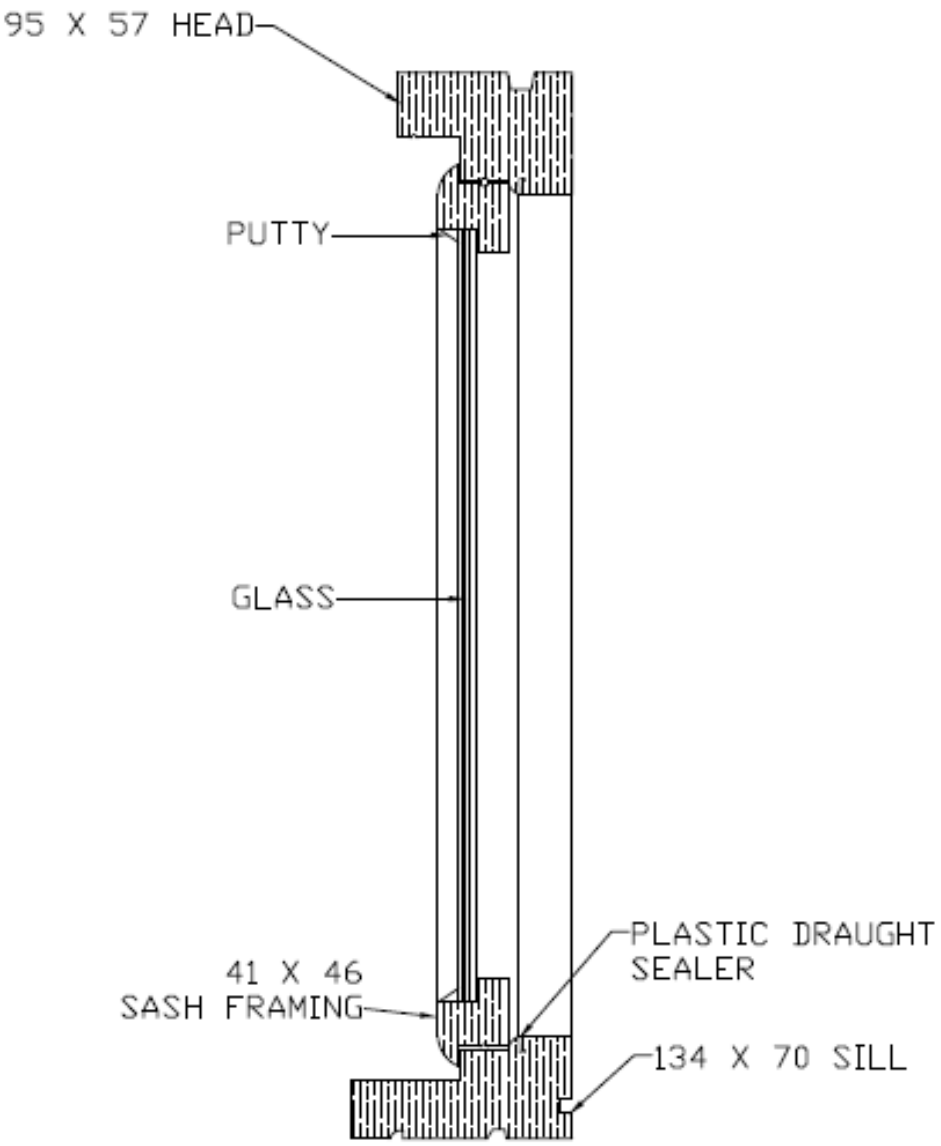


**DEURSNEE DEURSNEE AANGEPASTE BS-VENSTER**

| VRAAG 5 RUBRIEK | | | |
|---|---|---|---|
| **DEEL VAN DIE TEKENING** | **NASIENKRITERIA** | **MOONTLIKE PUNT** | **OPMERKINGS** |
| Vensteruitleg | Korrektheid | 4 | |
| | Afmeting | 3 | Volgens spesifikasies |
| | Arsering | 2 | |
| Vensterraam met glas | Korrektheid | 3 | |
| | Etikettering | 3 | |
| | Arsering | 1 | |
| Bodorpel en drumpel | Korrektheid | 2 | |
| | Arsering | 2 | |
| | Etikettering | 2 | |
| | **Subtotaal:** | **22** | Algehele korrektheid |
| | **Deel deur** | **3,6667** | |
| | **Korrektheid** | **6** | |
| | **Lynwerk** | **4** | |
| | **Akkuraatheid** | **2** | |
| | **Titel en skaal** | **2** | |
| | **Gebalanseerde uitleg en netheid** | **1** | |
| | **TOTAAL:** | **15** | |

**OPMERKING:** GEEN punte, behalwe die punte vir die arsering van daardie komponent, moet vir enige deel van die tekening wat in die verkeerde posisie is toegeken word nie. Punte moet vir netheid, korrekte titel en skaal toegeken word al is die tekeninge heeltemal verkeerd.

**OPSOMMING VRAAG 5**

| Nasienkriteria | Moontlike punt | Nasiener | Interne moderator | Eksterne moderator |
|---|---|---|---|---|
| Korrektheid | 9 | | | |
| Afmeting | 3 | | | |
| Etikette | 5 | | | |
| Arsering | 5 | | | |
| **Subtotaal:** | **22** | | | |
| **Deel deur** | **3,6667** | | | |
| **Korrektheid** | **6** | | | |
| **Lynwerk** | **4** | | | |
| **Akkuraatheid** | **2** | | | |
| **Titel en skaal** | **2** | | | |
| **Gebalanseerde uitleg en netheid** | **1** | | | |
| **TOTAAL:** | **15** | | | |

**[15]**

## GEKONSOLIDEERDE OPSOMMINGSBLAD VIR NASIEN

### OPSOMMING VRAAG 1

| Nasienkriteria | Moontlike punt | Nasiener | Interne moderator | Eksterne moderator |
|---|---|---|---|---|
| Korrektheid | 11 | | | |
| Arsering | 7 | | | |
| Etikette | 8 | | | |
| Afmetings | 2 | | | |
| **Subtotaal:** | **28** | | | |
| **Deel deur** | **2,8** | | | |
| **Korrektheid** | **10** | | | |
| **Lynwerk** | **5** | | | |
| **Akkuraatheid** | **3** | | | |
| **Titel en skaal** | **2** | | | |
| **Gebalanseerde uitleg en netheid** | **2** | | | |
| **TOTAAL:** | **22** | | | |

### OPSOMMING VRAAG 2

| Nasienkriteria | Moontlike punt | Nasiener | Interne moderator | Eksterne moderator |
|---|---|---|---|---|
| Korrektheid | 14 | | | |
| Etikette | 12 | | | |
| Afmetings | 9 | | | |
| **Subtotaal:** | **35** | | | |
| **Deel deur** | **2,9167** | | | |
| **Korrektheid** | **12** | | | |
| **Lynwerk** | **6** | | | |
| **Akkuraatheid** | **3** | | | |
| **Titel en skaal** | **2** | | | |
| **Gebalanseerde uitleg en netheid** | **2** | | | |
| **TOTAAL:** | **25** | | | |

Kopiereg voorbehou 

## OPSOMMING VRAAG 3.1

| Nasienkriteria | Moontlike punt | Nasiener | Interne moderator | Eksterne moderator |
|---|---|---|---|---|
| Korrektheid | 17 | | | |
| Arsering | 4 | | | |
| Etikette | 14 | | | |
| Spesifikasies | 5 | | | |
| **Subtotaal:** | **40** | | | |
| **Deel deur** | **4** | | | |
| **Korrektheid** | **10** | | | |
| **Lynwerk** | **4** | | | |
| **Akkuraatheid** | **3** | | | |
| **Titel en skaal** | **1** | | | |
| **Gebalanseerde uitleg en netheid** | **2** | | | |
| **TOTAAL:** | **20** | | | |

## OPSOMMING VRAAG 3.2

| Nasienkriteria | Moontlike punt | Nasiener | Interne moderator | Eksterne moderator |
|---|---|---|---|---|
| Korrektheid | 8 | | | |
| Afmeting | 2 | | | |
| Etikette | 5 | | | |
| **Subtotaal:** | **15** | | | |
| **Deel deur** | **3,75** | | | |
| **Korrektheid** | **4** | | | |
| **Lynwerk** | **2** | | | |
| **Akkuraatheid** | **1** | | | |
| **Gebalanseerde uitleg en netheid** | **1** | | | |
| **TOTAAL:** | **8** | | | |

Kopiereg voorbehou 

**OPSOMMING VRAAG 4**

| Nasienkriteria | Moontlike punt | Nasiener | Interne moderator | Eksterne moderator |
|---|---|---|---|---|
| Korrektheid | 6 | | | |
| Afmeting | 3 | | | |
| Arsering | 2 | | | |
| Konfigurasie | 2 | | | |
| **Subtotaal:** | **13** | | | |
| **Deel deur** | **2,6** | | | |
| **Korrektheid** | **5** | | | |
| **Lynwerk** | **2** | | | |
| **Akkuraatheid** | **2** | | | |
| **Gebalanseerde uitleg en netheid** | **1** | | | |
| **TOTAAL:** | **10** | | | |

**OPSOMMING VRAAG 5**

| Nasienkriteria | Moontlike punt | Nasiener | Interne moderator | Eksterne moderator |
|---|---|---|---|---|
| Korrektheid | 9 | | | |
| Afmeting | 3 | | | |
| Etikette | 5 | | | |
| Arsering | 5 | | | |
| **Subtotaal:** | **22** | | | |
| **Deel deur** | **3,6667** | | | |
| **Korrektheid** | **6** | | | |
| **Lynwerk** | **4** | | | |
| **Akkuraatheid** | **2** | | | |
| **Titel en skaal** | **2** | | | |
| **Gebalanseerde uitleg en netheid** | **1** | | | |
| **TOTAAL:** | **15** | | | |

**TOTAAL: 100**

Kopiereg voorbehou