higher education & training

Department:
Higher Education and Training
REPUBLIC OF SOUTH AFRICA

# NASIONALE SERTIFIKAAT (BEROEPSGERIG)

## INLEIDING TOT INLIGTINGSTELSELS
### NKR VLAK 2

(10041002)

**8 Desember 2020 (X-vraestel)**
**09:00–12:00**

**BENODIGDHEDE:** **Pen, potlood en ’n liniaal**

**Hierdie eksamenvraestel bestaan uit 9 bladsye.**

432Q1N2008

Kopiereg voorbehou

**TYD: 3 UUR**
**PUNTE: 200**

---

**INSTRUKSIES EN INLIGTING**

1. Beantwoord al die vrae.
2. Lees al die vrae aandagtig deur.
3. Nommer die antwoorde volgens die nommeringstelsel wat in hierdie vraestel gebruik is.
4. Begin elke afdeling op ’n nuwe bladsy.
5. Gebruik slegs ’n swart of blou pen.
6. Skryf netjies en leesbaar.

---

Kopiereg voorbehou 

## AFDELING A

## VRAAG 1

1.1 Verskeie opsies word as moontlike antwoorde op die volgende vrae gegee. Kies die antwoord en skryf slegs die letter (A–D) langs die vraagnommer (1.1–1.10) in die ANTWOORDBOEK neer.

1.1.1 Werknemergriewe behoort deur ... gehanteer te word.

A senior bestuur
B middelvlakbestuur
C laervlakbestuur
D aandeelhouers

1.1.2 ’n Bestuurder se eerste stap by besluitneming behoort te wees om ...

A inligting in te samel.
B uitkomste te evalueer.
C die probleem te omskryf.
D ’n dinkskrum oor oplossings te hou.

1.1.3 Die doel van die ... behoort te wees dat alle komponente as een saamwerk.

A inligtingstelsel
B kennisbasis
C terminaal
D transaksionele verwerkingstelsel

1.1.4 Fisieke beheermaatreëls om ’n werkstasie te beskerm, sluit in …

A wagwoorde.
B lêertoestemmings.
C veiligheidsdeure.
D brandmure.

1.1.5 ... enkripteer data op ’n stelsel om te voorkom dat gebruikers toegang tot inligting verkry.

A Trojaanse virus
B Worteltoerusting (‘rootkits’)
C Logikabomme
D Losprysware

1.1.6 ’n ... word gebou op ’n houtraam met krale wat in verskillende posisies beweeg kan word om die gebruiker te help tel.

A Stilus
B Abakus
C Ponskaart
D Tikmasjien

1.1.7 Een binêre syfer staan bekend as ’n …

A kilogreep.
B bis.
C megagreep.
D gigagreep.

1.1.8 Digitale oudio kan deur middel van ’n ... gelewer word.

A monitor.
B drukker.
C luidspreker.
D mikrofoon.

1.1.9 Optiesekarakter-herkenning word gebruik om geskandeerde ... om te sit sodat dit geredigeer kan word.

A beelde in teks
B teks in ’n dokument
C staafkodes in pryse
D dokumente in beelde

1.1.10 Die numeriese toetsbord kan geaktiveer word deur die ... -sleutel te druk.

A Esc
B Tab
C Caps lock
D Num lock

(10 × 1) (10)

1.2 Voltooi die volgende sinne deur die woorde te gebruik wat in die lys hier onder gegee word. Skryf slegs die antwoord langs die vraagnommer (1.2.1–1.2.10) in die ANTWOORDBOEK neer.

| toevoer; gebruikers; bedrywighede; transaksies te doen; optiese; virusse; herwinning; opname; rekenaar; slim |
|---|

1.2.1 ’n ... kan deur ’n organisasie gebruik word om ’n behoefteontleding vir sy werknemers te doen.

1.2.2 Dit is noodsaaklik vir die ... van die inligtingstelsel om tydens ontwikkeling terugvoering te gee.

1.2.3 Inligtingstelsels ondersteun sake- ... deur bestuurders in staat te stel om sakeprosesse te monitor.

1.2.4 ... kan in skakels op e-posaanhangsels versteek wees.

1.2.5 Gebruikers is in staat om van enige wêrelddeel ... deur middel van e-handel.

1.2.6 ’n Vastetoestand-aandrywer het geen bewegende onderdele nie; dus is data- ... vinniger op ’n vastetoestand-aandrywer as op ’n hardeskyfaandrywer.

1.2.7 ’n ... is ’n elektroniese toestel wat gebruik word om data te ontvang, te verwerk en te stoor.

1.2.8 ... help om akkuraatheid van data te verseker deur te kontroleer of daar foute is.

1.2.9 Data word op ’n ... skyf gestoor deur laserstrale te gebruik om daarheen te skryf.

1.2.10 ’n ... terminaal het ’n ingeboude verwerker en sy eie geheue.

(10 × 1) (10)

1.3 Dui aan of die volgende stellings WAAR of ONWAAR is deur slegs ‘Waar’ of ‘Onwaar’ langs die vraagnommer (1.3.1–1.3.10) in die ANTWOORDBOEK neer te skryf.

1.3.1 ’n Inligtingstelsel behoort in staat te wees om data te deel tussen diegene wat gemagtig is om toegang daartoe te verkry.

1.3.2 Inligtingstelsels help bestuurders om data in te samel om met besluitneming te help.

1.3.3 ’n Kennisbasis word as ’n buiteterrein-rugsteunfunksie gebruik.

1.3.4 Antivirusprogramme kan gestel word om virusdefinisies outomaties by te werk.

1.3.5 Rekenaars kan slegs gebruik word om briewe aan kliënte te tik.

1.3.6 ’n Naaimasjien is ’n voorbeeld van ’n elektromeganiese rekentoestel.

1.3.7 Tyddeelmodus stel gebruikers in staat om saam verwerking te doen.

1.3.8 Rekenaars stel mense oral in die wêreld in staat om te konnekteer deur van die internet gebruik te maak.

1.3.9 ’n Mobiele drukker moet deur ’n tegnikus met gespesialiseerde opleiding bewerk word.

1.3.10 Rekenaars wat groter hoeveelhede inligting genereer, kan meer as een hardeskyfaandrywer gebruik om data te bespaar.

(10 × 1) (10)

Kopiereg voorbehou 

1.4 Kies ’n woord/item uit KOLOM B om by ’n beskrywing in KOLOM A te pas. Skryf slegs die letter (A–J) langs die vraagnommer (1.4.1–1.410) in die ANTWOORDBOEK neer.

| KOLOM A | | KOLOM B | |
|---|---|---|---|
| 1.4.1 | ’n Proses waarvolgens die aktiwiteite van ’n onderneming georganiseer en gekoördineer word om spesifieke doelwitte te bereik | A | ontwerpfaktore |
| | | B | sagtewareroof |
| | | C | stoortoestelle |
| 1.4.2 | ’n Formele stelsel wat ontwerp is om inligting in te samel, te verwerk, te stoor en te versprei | D | rekenaarterminaal |
| | | E | TV-instemmerkaart (‘tuner card’) |
| 1.4.3 | Faktore wat oorweeg moet word wanneer ’n inligtingstelsel ontwerp word | F | intellektueelgoedere |
| 1.4.4 | Onwettige aflaai van kopieregmateriaal | G | matriksdrukker |
| | | H | inligtingstelsel |
| 1.4.5 | Idees of konsepte wat die resultaat van ’n individu se kreatiwiteit is | I | toevoertoestel |
| 1.4.6 | Randtoestelle wat gebruik word om data en inligting te stoor | J | bestuur |
| 1.4.7 | ’n Elektroniese toestel wat hoofsaaklik gebruik word om data toe te voer en uit te stal | | |
| 1.4.8 | ’n Tipe drukker wat ’n koolstoflint gebruik om teks op ’n bladsy te skep | | |
| 1.4.9 | ’n Toestel wat gebruik word om instruksies in ’n rekenaar in te sleutel | | |
| 1.4.10 | ’n Toestel wat gebruikers in staat stel om media van eksterne bronne, soos televisie, op hul rekenaar te kyk | | |

(10 × 1) (10)

1.5 Waarvoor staan elk van die volgende akronieme? Skryf slegs die woord(e) langs die vraagnommer (1.5.1–1.5.10) in die ANTWOORDBOEK neer.

1.5.1 MH

1.5.2 IT

1.5.3 KI

1.5.4 VTB

1.5.5 DTB

1.5.6 WWW

1.5.7 DLAG

1.5.8 MFD

1.5.9 KSB

1.5.10 GVE

(10 × 1) (10)
**[50]**

**TOTAAL AFDELING A: 50**

## AFDELING B

### VRAAG 2

2.1 Beskryf wat met die term *kernfunksie* bedoel word. (2)

2.2 Identifiseer die kernfunksie van die TBOO-kollege waar jy tans studeer. (2)

2.3 Identifiseer DRIE afdelings wat steunfunksies in jou kollege verskaf. (3 × 2) (6)

2.4 Gee TWEE funksies van die bestuur in die kollege wat jy bywoon. (2 × 2) (4)

2.5 Gee TWEE voorbeelde van bedryfsbesluite wat ’n kampusbestuurder sal neem. (2 × 2) (4)

2.6 Bespreek hoe ervaring ’n bestuurder help om ’n besluit te neem. (2 × 2) (4)
**[22]**

### VRAAG 3

3.1 Som op hoe datatoevoer in ’n stelsel vorder na kennis wat die gebruiker verwerf. (4)

3.2 Noem TWEE maniere waarop ’n kennisbasis werknemers met hul werk kan help. (2 × 2) (4)

3.3 Regverdig die behoefte aan sagteware as ’n element van ’n inligtingstelsel. (2 × 2) (4)

3.4 Noem VYF elemente van ’n inligtingstelsel behalwe sagteware. (5)

3.5 Stel TWEE maniere voor waarop ’n inligtingstelsel se ontwerp gebruikervriendelik gemaak kan word. (4)

3.6 Identifiseer ’n rol wat ’n inligtingstelsel in ’n onderneming speel. (2)
**[23]**

**VRAAG 4**

4.1 Teken EN benoem die konfigurasie van ’n gesentraliseerde inligtingstelsel. (6)

4.2 Gee TWEE redes waarom ’n bestuursinligtingstelsel in ’n organisasie geïmplementeer behoort te word. (4)

4.3 Adviseer hoe jy ’n rekenaarnetwerk teen eksterne bedreigings soos kuberkrakers kan beskerm. (2 × 2) (4)

4.4 Noem TWEE subkategorieë van interne bedreigings wat ’n organisasie in die gesig kan staar. (4)

4.5 Verduidelik hoe ’n flitsskyf rekenaars met ’n virus kan infekteer. (2 × 2) (4)

4.6 Noem die volledige webadres van enige TWEE Suid-Afrikaanse webtuistes van wie jy goedere kan koop. (4)

4.7 Noem TWEE maniere waarop jy persoonlik kan help om sagtewareroof te bestry. (4)
**[30]**

**VRAAG 5**

5.1 Som op hoe optelling van twee getalle op ’n abakus gedoen kan word. (4)

5.2 Beskryf die term *elektromeganiese rekentoestel*. (2)

5.3 Noem ’n elektromeganiese rekentoestel wat in die vroeë dae van rekenaarkunde gebruik is. (2)

5.4 Identifiseer DRIE elektroniese toestelle wat draagbaar is en gebruik kan word om produktiwiteit te bevorder. (3)

5.5 Noem enige TWEE kenmerkende verskille tussen *eerstegenerasie*- en *tweedegenerasie*-rekenaars. (4)

5.6 Gee TWEE voorbeelde van omvattende rekenaarkunde wat jy in ’n kruidenierswinkel sal aantref. (4)

5.7 Beveel TWEE toepassings aan wat gebruik kan word om snelboodskappe aan iemand in die buiteland te stuur. (4)
**[23]**

Kopiereg voorbehou 

**VRAAG 6**

6.1 Tabelleer TWEE voordele en TWEE nadele van rekenaarverwerking. (8)

6.2 Bestudeer die onderstaande diagram.

**DIAGRAM A: MOEDERBORDPOORTE**

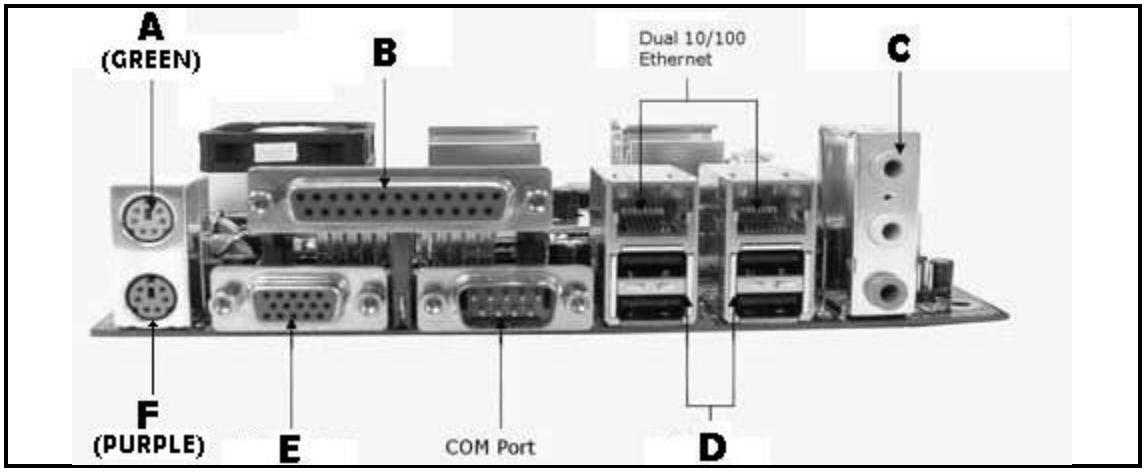


[Bron: *https://computer-systems.weebly.com/*]

Identifiseer die poorte benoem A–F. (12)

6.3 Verduidelik die doel daarvan om adresseerbare lokaliteite vir data in die geheue te hê. (4)

6.4 Noem die standaard sleutelborduitleg wat vir rekenaars in Suid-Afrika gebruik word. (2)

6.5 Stel 'n toestel voor wat gebruik kan word as 'n alternatief vir die standaardsleutelbord wat op 'n slimfoon aangetref word. (2)

6.6 Noem die kernkombinasie wat gebruik word om 'n persentasiesimbool op 'n standaard rekenaarsleutelbord in te voeg. (2)

6.7 Gee TWEE voorbeelde van hoe jy 'n stelsel sal ontwerp om akkuraatheid te verseker wanneer data vasgelê word. (4)

6.8 Gee TWEE voorbeelde van 'n impakdrukker. (4)

6.9 Noem 'n voordeel van die gebruik van 'n impakdrukker in plaas van 'n laserdrukker. (2)

6.10 Stel DRIE gebruike voor vir virtuele realiteit (VR)-kopstelle om leer by jou kollege te bevorder. (6)

6.11 Noem 'n toestel wat gebruik kan word om 'n aanbieding aan 100 mense te doen. (2)

6.12 Beveel TWEE gebruike vir 'n CD-RW-skyf aan. (4)
**[52]**

**TOTAAL AFDELING B: 150**
**GROOTTOTAAL: 200**

Kopiereg voorbehou