higher education & training

Department:
Higher Education and Training
REPUBLIC OF SOUTH AFRICA

NASIENRIGLYN

NASIONALE SERTIFIKAAT

BOUTEKENE N3

28 November 2024

Hierdie nasienriglyn bestaan uit 11 bladsye.

Kopiereg voorbehou

VRAAG 1: BAKSTEENWERK – ENGELSE VERBAND

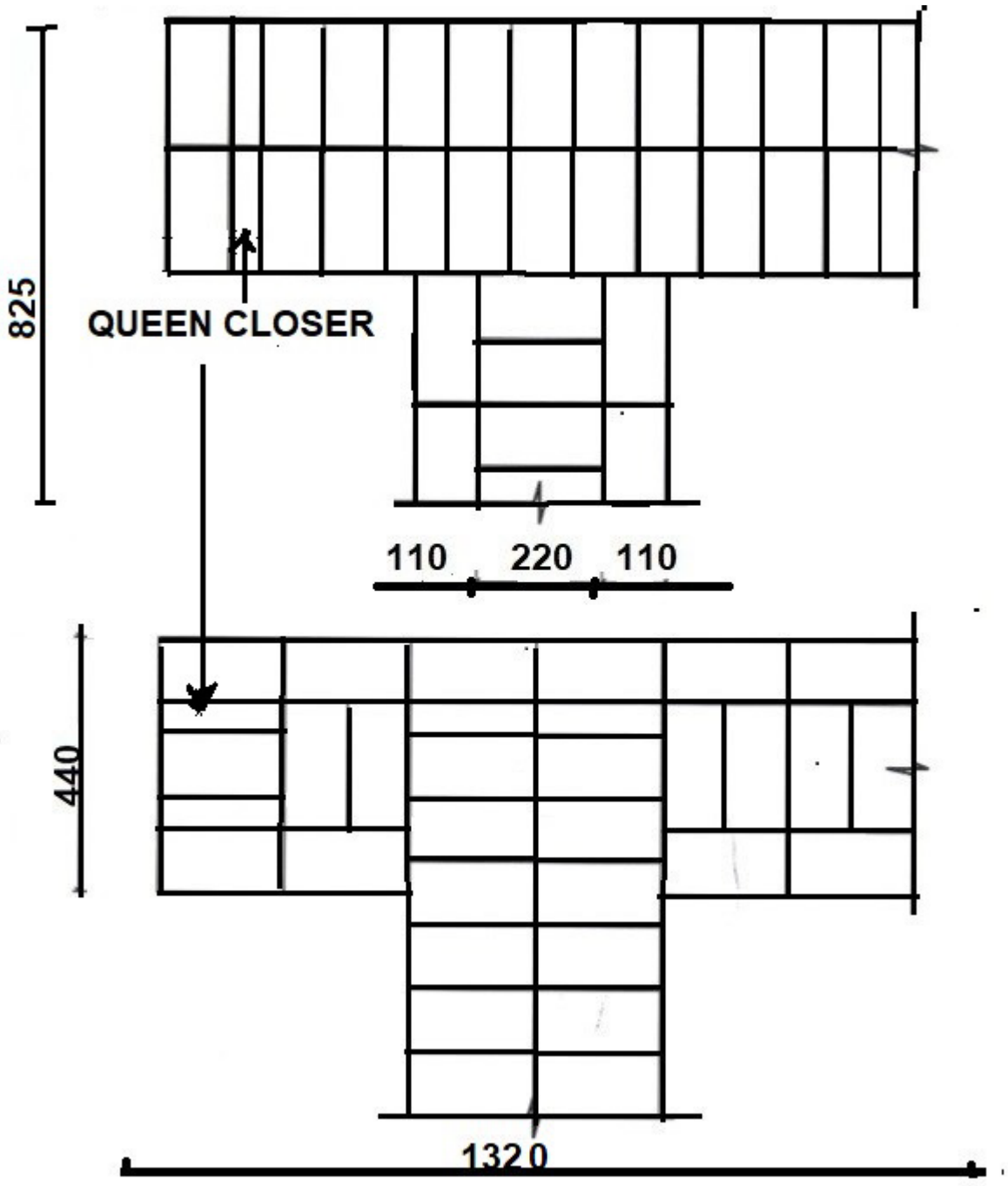

ALTERNATIEWE PLANBANE VAN 'N T-AANSLUITING GEBOU IN ENGELSE VERBAND
SKAAL 1:10

VRAAG 1						
Deel van tekening	**Nasienkriteria**	**Punt**	**Nasiener**	**Interne moderator**	**Eksterne Moderator**	
Alternatiewe bane	Korrekte posisie	4				
	Verband	4				
	Afmeting	4				
	Byskrifte	2				
Subtotaal		**14**				
Gedeel deur		**2**				
Algehele korrektheid		**7**				
Akkuraatheid		**1**				
Lynwerk		**1**				
Gebalanseerde uitleg en netheid		**1**				
TOTAAL:		**10**				**[10]**

VRAAG 2: DAK

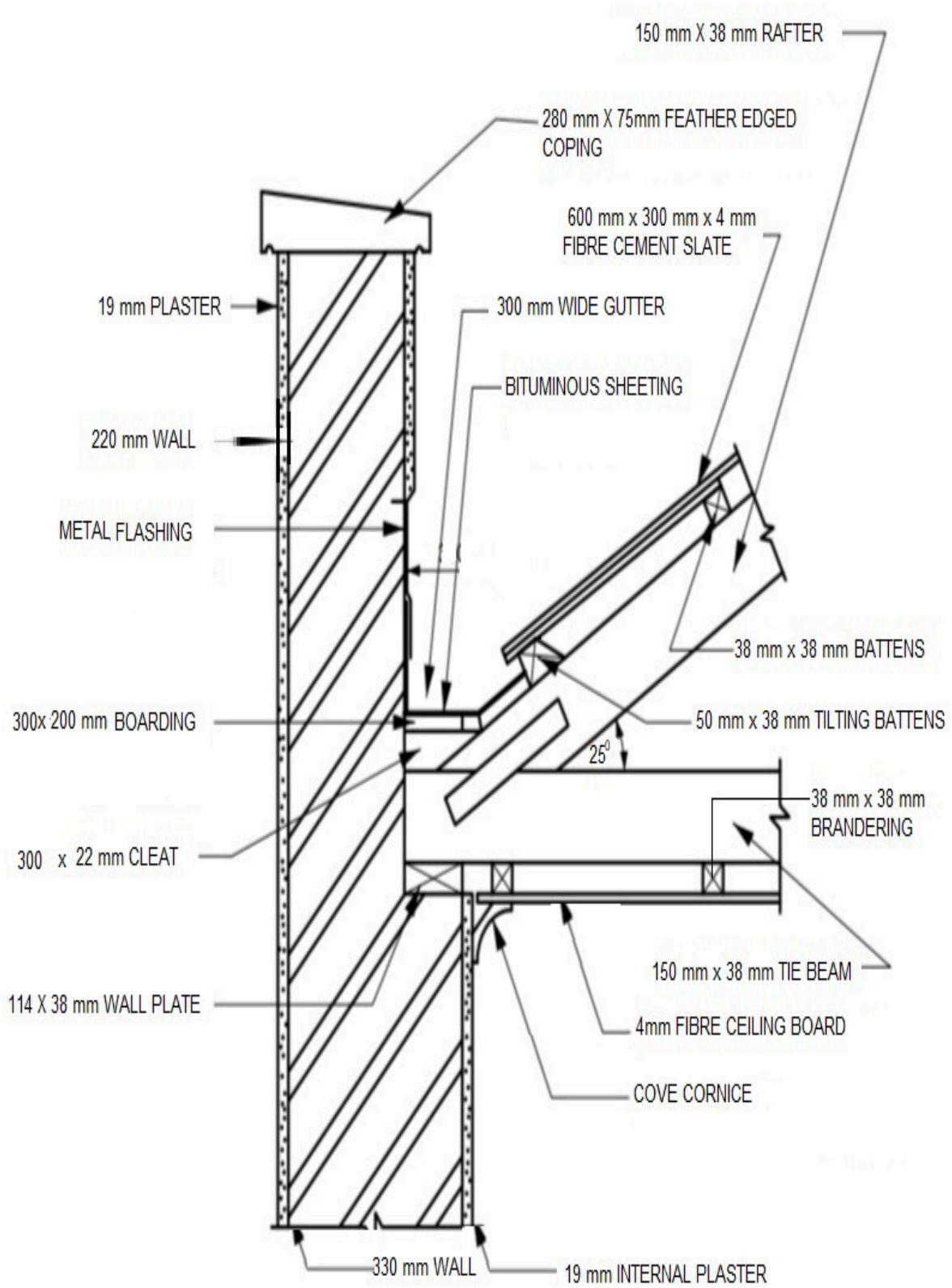

VERTIKALE SNIT DEUR BORSWERINGGEUT
SKAAL 1:10

VRAAG 2						
Deel van tekening	**Nasienkriteria**	**Punt**	**Nasiener**	**Interne moderator**	**Eksterne moderator**	
Muur, gips, dekking	Korrekte posisie	5				
	Byskrifte	5				
	Afmetings	5				
	Arsering	4				
Dakspar, muurplaat, bindbalk, lat, kantellat, dak-bedekking	Korrekte posisie	6				
	Byskrifte	6				
	Afmetings	6				
	Arsering	3				
Geut, klampe, voegskort bituminplaat	Korrekte posisie	4				
	Byskrifte	4				
	Afmetings	2				
kroonlys, plafon, latwerk	Korrekte posisie	3				
	Byskrifte	3				
	Afmetings	3				
	Arsering	1				
Subtotaal		**60**				
Gedeel deur		**4**				
Algehele korrektheid		**15**				
Akkuraatheid		**2**				
Lynwerk		**1**				
Gebalanseerde uitleg en netheid		**2**				
TOTAAL:		**20**				**[20]**

VRAAG 3: BETONTRAP

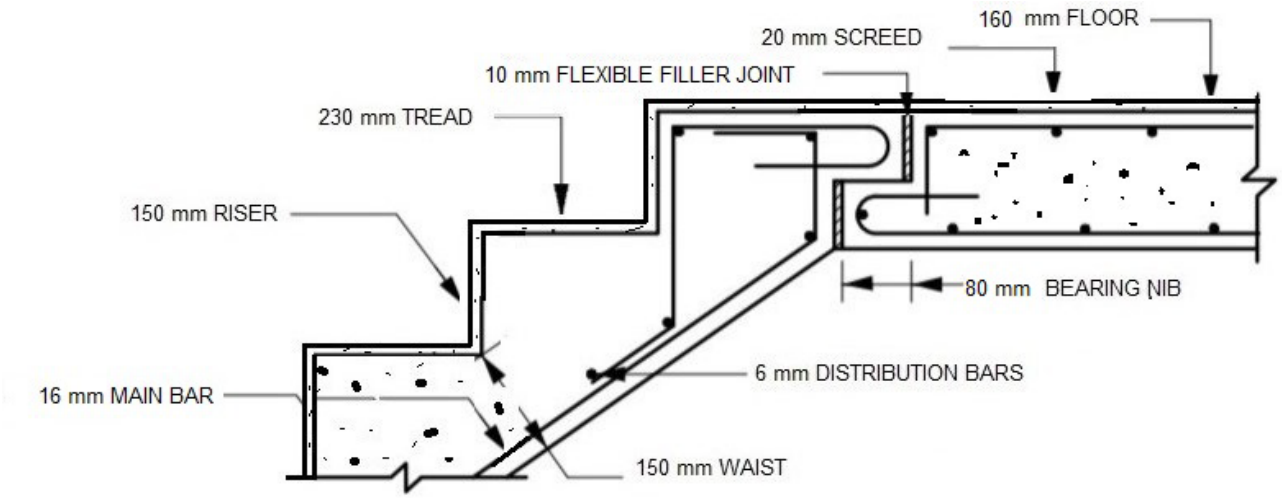

VERTIKALE SNIT DEUR VOORAFVERVAARDIGDE BETONTRAPPE
SKAAL 1:10

VRAAG 3					
Deel van tekening	**Nasienkriteria**	**Punt**	**Nasiener**	**Interne moderator**	**Eksterne moderator**
Vloer rei, aantree styghoogte	Korrekte posisie	4			
	Byskrifte	4			
	Afmetings	4			
	Arsering	2			
Buigsame vulverbinding, drapunt, middel	Korrekte posisie	3			
	Byskrifte	3			
	Afmetings	3			
	Arsering	1			
Hoofstaaf, Verspreidingsbalk	Korrekte posisie	2			
	Byskrifte	2			
	Afmetings	2			
Subtotaal		**30**			
Gedeel deur		**2**			
Algehele korrektheid		**15**			
Akkuraatheid		**2**			
Lynwerk		**1**			
Gebalanseerde uitleg en netheid		**2**			
TOTAAL:		**20**			

[20]

VRAAG 4: LOODGIETERSWERK

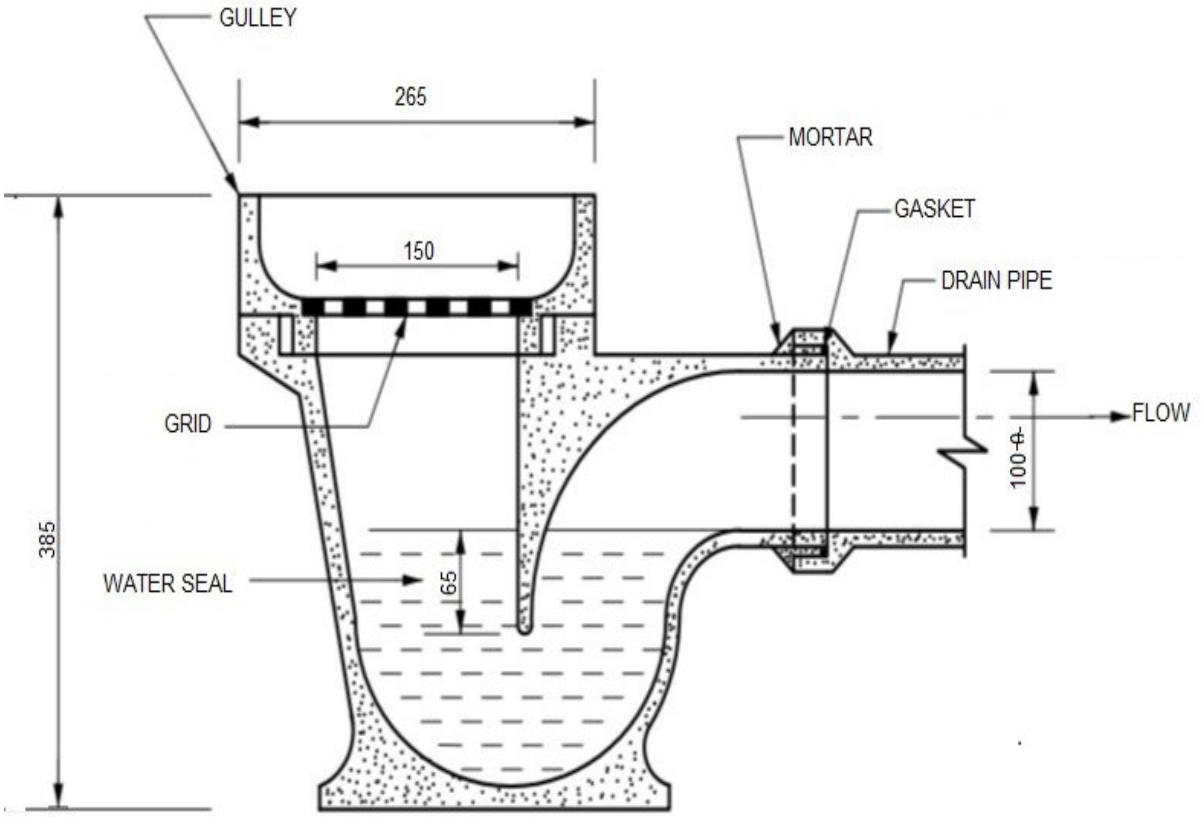

ERDEWERK-RIOOLPUT
SKAAL 1:5

VRAAG 4					
Deel van tekening	**Nasienkriteria**	**Punt**	**Nasiener**	**Interne moderator**	**Eksterne moderator**
Afvoerpyp, watervloei, Rooster	Korrekte posisie	3			
	Byskrifte	3			
	Afmeting	1			
	Arsering	2			
Rioolput, waterseël, pakking, Mortel	Korrekte posisie	4			
	Byskrifte	4			
	Afmeting	4			
	Arsering	1			
Subtotaal		**22**			
Gedeel deur		**3,143**			
Algehele korrektheid		**7**			
Akkuraatheid		**1**			
Lynwerk		**1**			
Gebalanseerde uitleg en netheid		**1**			
TOTAAL:		**10**			

[10]

VRAAG 5: KELDER-HANGVLOER

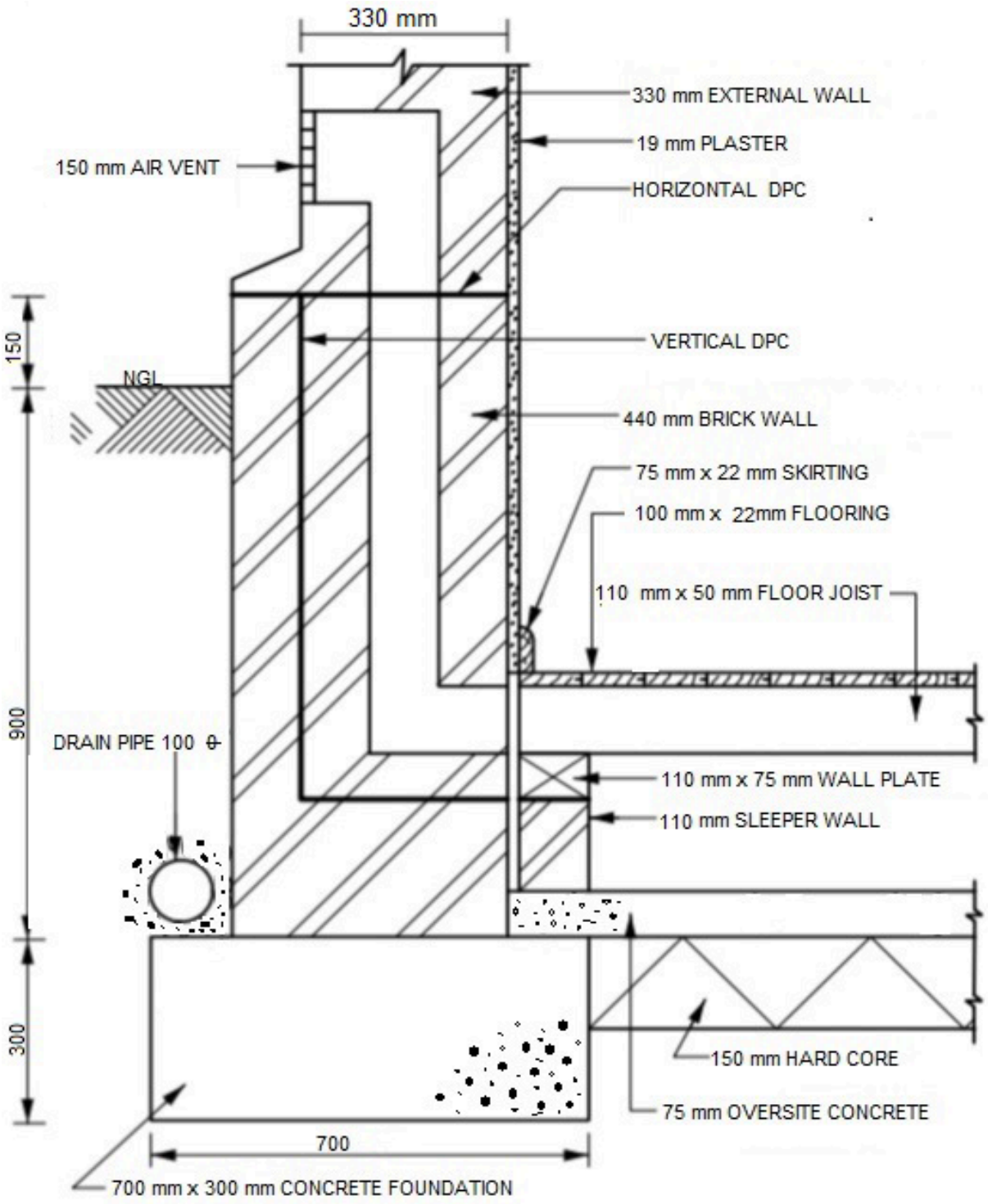

VERTIKALE SNIT DEUR KELDER-HANGVLOER
SKAAL 1:10

VRAAG 5						
Deel van tekening	**Nasienkriteria**	**Punt**	**Nasiener**	**Interne moderator**	**Eksterne moderator**	
Fondament harde kern, oversite-beton, afvoerpyp	Korrekte posisie	4				
	Byskrifte	4				
	Afmeting	4				
	Arsering	3				
moerbalkmuur, muurplaat, vloerbalk en vloer vloerlyste en NGL	Korrekte posisie	6				
	Byskrifte	6				
	Afmeting	6				
	Arsering	5				
Vertikale DPC, horisontale DPC, lugopening, Mure	Korrekte posisie	5				
	Byskrifte	5				
	Afmeting	5				
	Arsering	3				
Subtotaal		**56**				
Gedeel deur		**3,73**				
Algehele korrektheid		**15**				
Akkuraatheid		**2**				
Lynwerk		**1**				
Gebalanseerde uitleg en netheid		**2**				
TOTAAL:		**20**				**[20]**

VRAAG 6: SKRYNWERK – SOLIEDE KOSYN

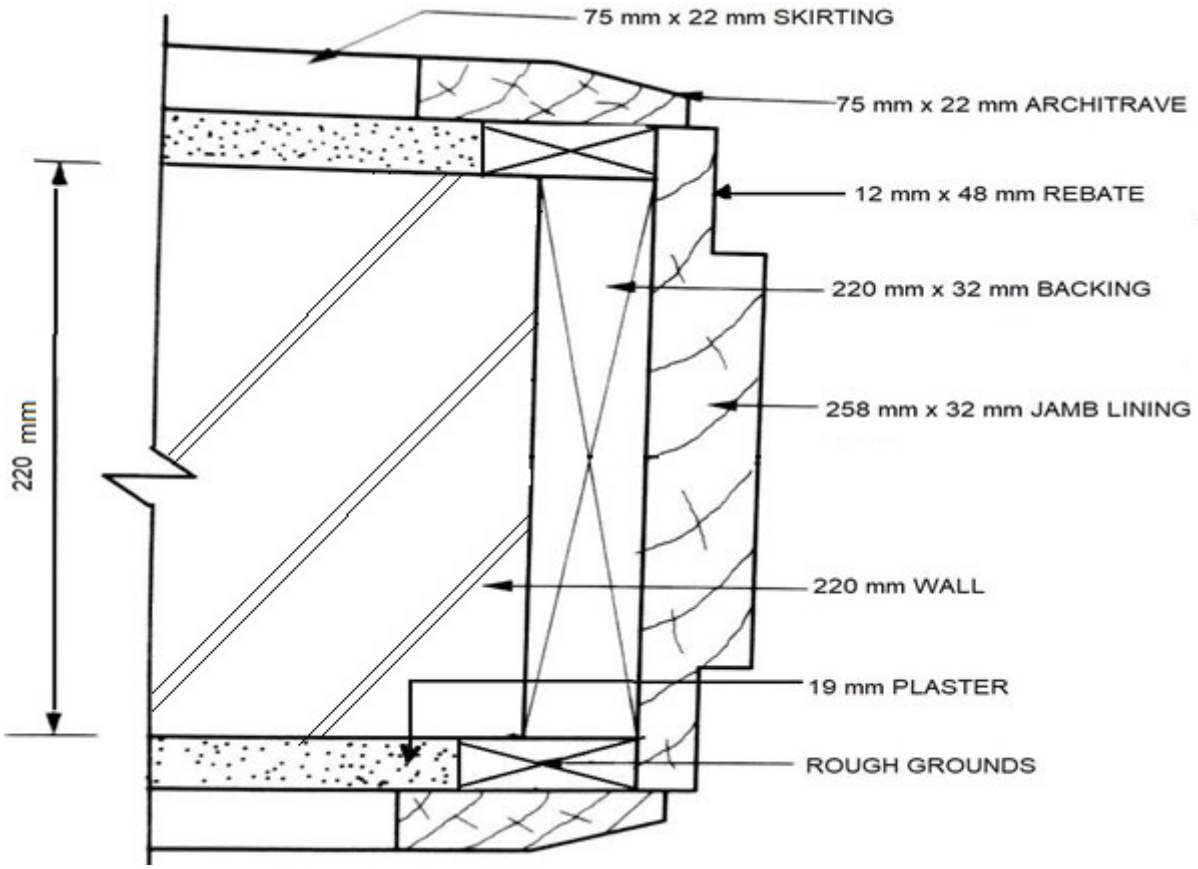

HORISONTALE SNIT DEUR 'N DUBBELSPONNING- SOLIEDE DEURKPSYN
SKAAL 1:2

VRAAG 6					
Deel van tekening	**Nasienkriteria**	**Punt**	**Nasiener**	**Interne moderator**	**Eksterne moderator**
Gips rowwe grond, vloerlys, argitraaf Sponning	Korrekte posisie	10			
	Byskrifte	5			
	Afmetings	5			
	Arsering	3			
Muur Rugsteun Kosynvoering	Korrekte posisie	3			
	Byskrifte	3			
	Afmetings	3			
	Arsering	3			
Subtotaal		**35**			
Gedeel deur		**5**			
Algehele korrektheid		**7**			
Akkuraatheid		**1**			
Lynwerk		**1**			
Gebalanseerde uitleg en netheid		**1**			
TOTAAL:		**10**			

[10]

VRAAG 7: PLEISTERWERK EN VERF

7.1 Waar
7.2 Waar
7.3 Waar
7.4 Waar
7.5 Waar
7.6 Waar
7.7 Onwaar
7.8 Onwaar
7.9 Onwaar
7.10 Waar

(10 × 1) **[10]**

TOTALE: 100

Kopiereg voorbehou