higher education & training

Department:
Higher Education and Training
REPUBLIC OF SOUTH AFRICA

NASIENRIGLYN

NASIONALE SERTIFIKAAT

BOUTEKENE N2

20 November 2024

Hierdie nasienriglyn bestaan uit 13 bladsye.

Kopiereg voorbehou

VRAAG 1

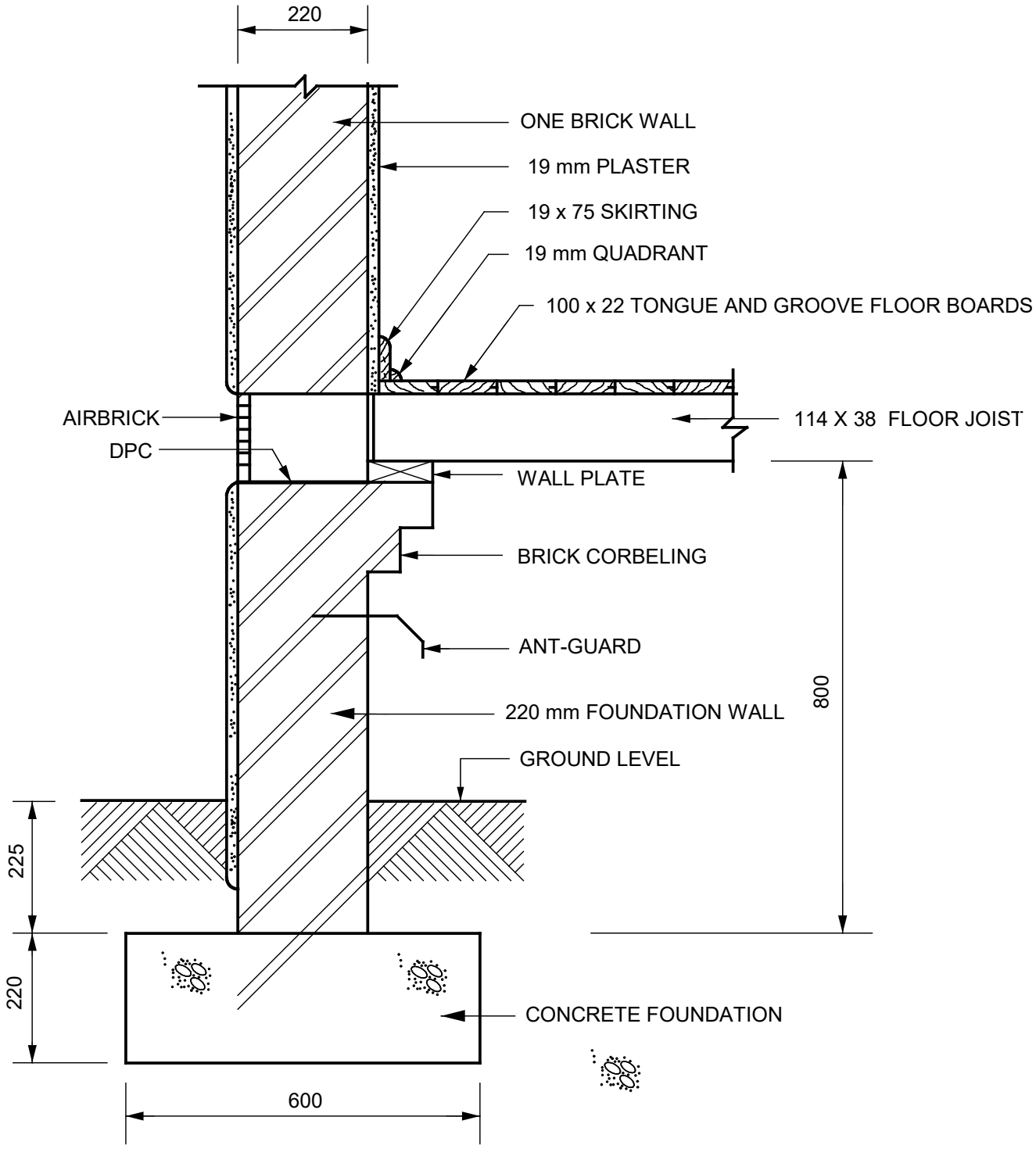

VERTICAL SECTION THROUGH EXTERNAL WALL AND SUSPENDED FLOOR

SCALE 1:10

RUBRIEK VIR TEKENING					
Gedeelte van die tekening	**Nasienkriteria**	**Moontlike punt**	**Nasiener**	**Interne moderator**	**Eksterne moderator**
Betonfondasie, Fondasiemuur, Buitemuur (Superstruktuur), Grondvlak	Korrekte posisie	4			
	Arsering	4			
	Byskrifte	4			
Korbeelwerk, Muurplaat, Vloerbalk, Vloerplank	Korrekte posisie	4			
	Arsering	3			
	Byskrifte	4			
Pleister, Vloerlyste, Kwadrant	Korrekte posisie	3			
	Arsering	3			
	Byskrifte	3			
Mierwering, Lugsteen, Voglaag	Korrekte posisie	3			
	Byskrifte	3			
	Afmeting	4			
	Titel en skaal	2			
	Subtotaal	**44**			
	Deel deur	**3,143**			
Algehele korrektheid		**14**			
	Akkuraatheid	**6**			
	Lynwerk	**4**			
Balans, uitleg en netheid		**1**			
	TOTAAL	**25**			

LET WEL: Geen punte moet toegeken word vir enige gedeelte van die tekening wat op die verkeerde plek is nie. Punte moet wel toegeken word vir die arsering van daardie komponent.

Kopiereg voorbehou

VRAAG 2

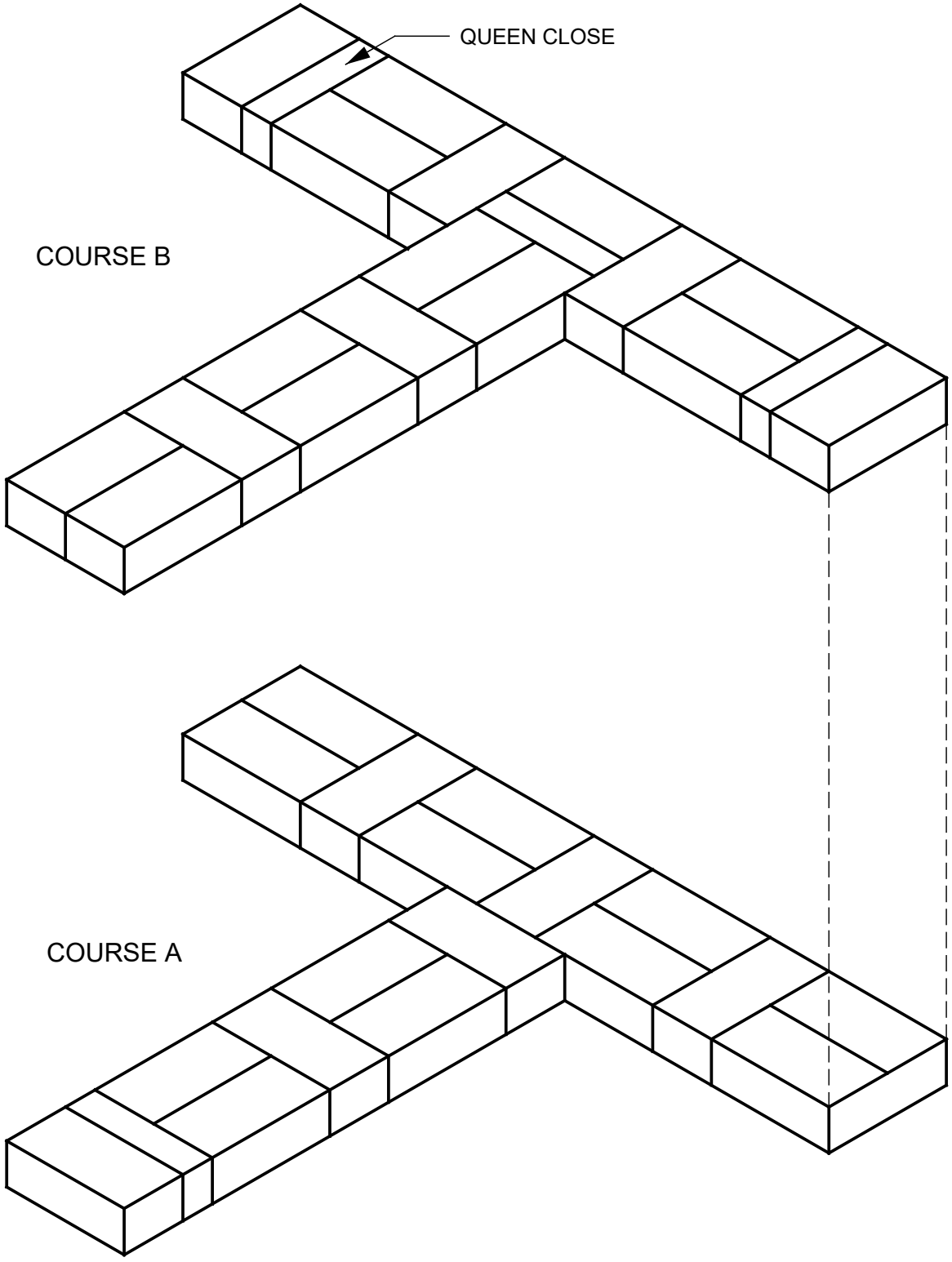

ISOMETRIC VIEW OF A T-JUNCTION, BUILT IN FLEMISH BOND

SCALE 1:10

RUBRIEK VIR TEKENING					
Gedeelte van die tekening	**Nasienkriteria**	**Moontlike punt**	**Nasiener**	**Interne moderator**	**Eksterne moderator**
Isometriese aansig	As	2			
	Belyning	2			
Laag A	Korrekte grootte	2			
	Baksteenpatroon	2			
	Baksteengrootte	3			
	Doodloopente	1			
Laag B	Korrekte grootte	2			
	Baksteenpatroon	2			
	Baksteengrootte	3			
	Doodloopente	2			
Ander	Byskrifte	1			
	Titel en skaal	2			
	Subtotaal	**24**			
	Deel deur	**3**			
Algehele korrektheid		**8**			
	Akkuraatheid	**5**			
	Lynwerk	**2**			
Balans, uitleg en netheid		**1**			
	TOTAAL	**16**			

LET WEL: Geen punte moet toegeken word vir enige gedeelte van die tekening wat op die verkeerde plek is nie. Punte moet wel toegeken word vir die arsering van daardie komponent.

LET WEL 2:
- 'As' verwys na 30°-isometriese lyne.
- 'Korrekte grootte' verwys na elkeen wat volgens die gegewe afmeting geteken is.
- 'Baksteengrootte' verwys na die lengte, breedte en hoogte van die bakstene.
- 'Baksteenpatroon' verwys na elke laag wat volgens die vereiste patroon gelê word.

Kopiereg voorbehou

VRAAG 3

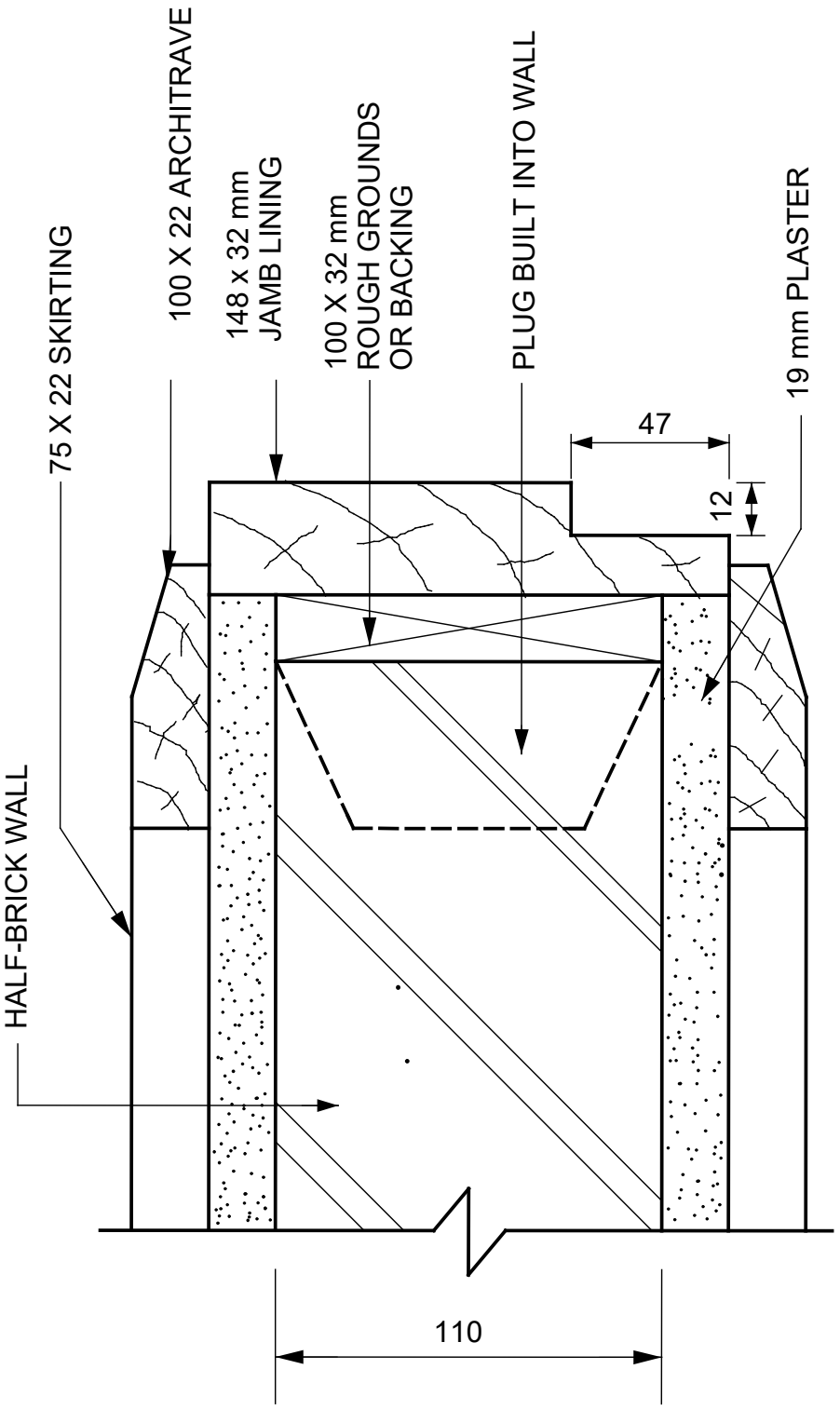

HORIZONTAL SECTION THROUGH A SINGLE REBATED SOLID JAMB

SCALE 1:2

\

RUBRIEK VIR TEKENING					
Gedeelte van die tekening	**Nasienkriteria**	**Moontlike punt**	**Nasiener**	**Interne moderator**	**Eksterne moderator**
Muur	Korrek	1			
	Arsering	1			
	Byskrifte	1			
	Afmeting	1			
Pleister × 2	Korrek	2			
	Arsering	2			
	Byskrifte	1			
Binnedeurkosyn-voering, Argitraaf × 2, Steunmateriaal, Proppe, Vloerlyste × 2	Korrekte posisie	7			
	Arsering	3			
	Byskrifte	5			
	Titel en skaal	2			
	Subtotaal	**26**			
	Deel deur	**3,25**			
Algehele korrektheid		**8**			
	Akkuraatheid	**4**			
	Lynwerk	**3**			
Balans, uitleg en netheid		**1**			
	TOTAAL	**16**			

LET WEL: Geen punte moet toegeken word vir enige gedeelte van die tekening wat op die verkeerde plek is nie. Punte moet wel toegeken word vir die arsering van daardie komponent.

VRAAG 4

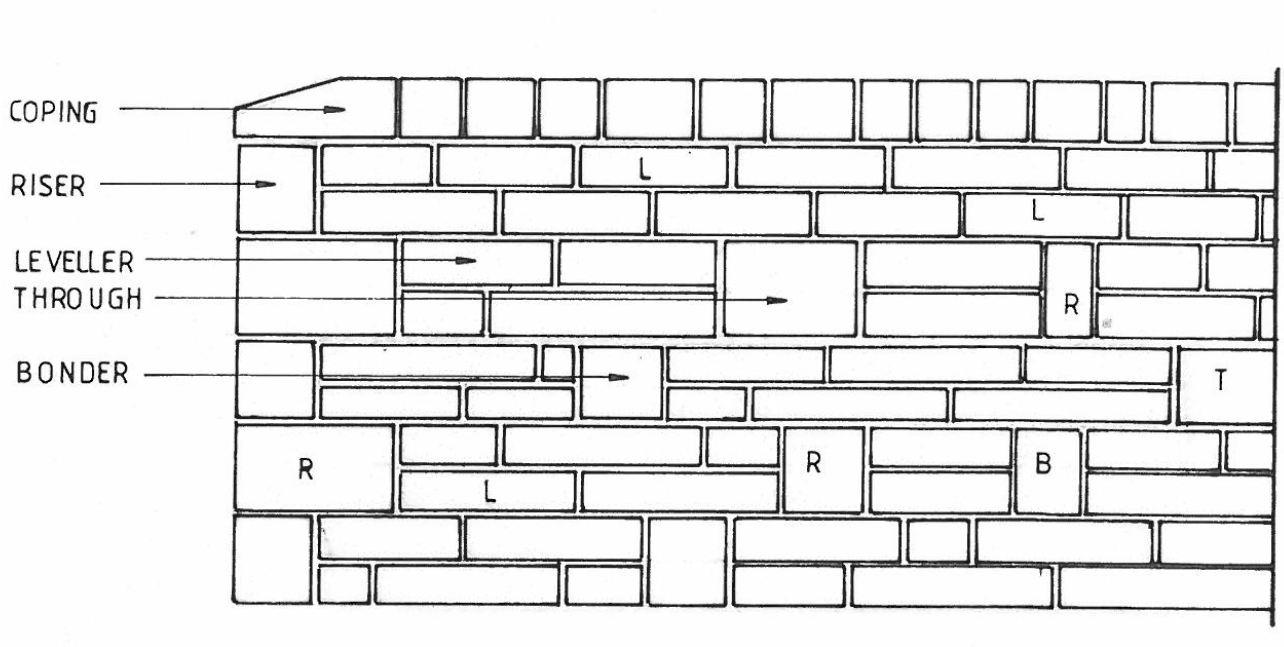

VOORAANSIG VAN 'N HAAKSE RUKLIPMUUR WAT IN LAE GEBOU IS

RUBRIEK VIR TEKENING					
Gedeelte van die tekening	**Nasienkriteria**	**Moontlike punt**	**Nasiener**	**Interne moderator**	**Eksterne moderator**
Verband	Korrek	2			
Klimmer	Korrekte posisie	1			
	Byskrifte	1			
Verbandklip	Korrekte posisie	1			
	Byskrifte	1			
Afdekking	Korrekte posisie	1			
	Byskrifte	1			
Deurstrekker	Korrekte posisie	1			
	Byskrifte	1			
	Titel	1			
	Subtotaal	**11**			
	Deel deur	**2,2**			
	Algehele korrektheid	**5**			
	Akkuraatheid	**3**			
	Lynwerk	**2**			
	TOTAAL	**10**			

LET WEL: Geen punte moet toegeken word vir enige gedeelte van die tekening wat op die verkeerde plek is nie. Punte moet wel toegeken word vir die arsering van daardie komponent.

Kopiereg voorbehou

VRAAG 5

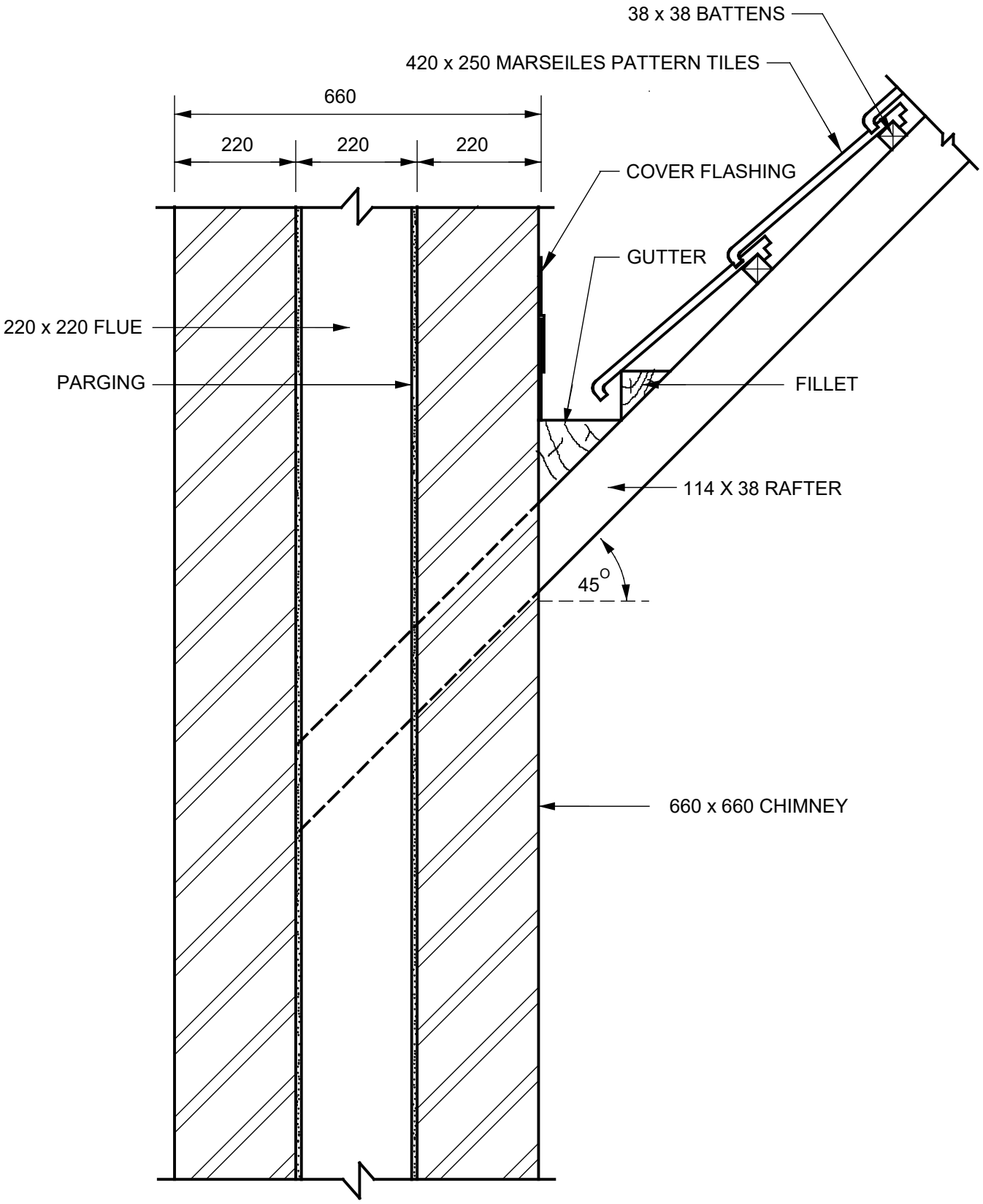

VERTICAL SECTION THROUGH A CHIMNEY
SCALE 1:10

RUBRIEK VIR TEKENING			
GEDEELTE VAN DIE TEKENING	**NASIENKRITERIA**	**MOONTLIKE PUNT**	**OPMERKINGS**
Skoorsteen, Skoorsteenpyp, Voeringpleistering	Korrekte posisie	3	
	Arsering	2	
	Byskrifte	3	
Dakspar, Strookklampe, Filet	Korrekte posisie	3	
	Arsering	2	
	Byskrifte	3	
Marseilles-teëls, Geut, Dekvoegskort	Korrekte posisie	3	
	Byskrifte	3	
	Afmetings	4	
	Titel en skaal	2	
	Subtotaal	**28**	
	Deel deur	**2,8**	
	Algehele korrektheid	**10**	
	Akkuraatheid	**4**	
	Lynwerk	**3**	
Balans, uitleg en netheid		**1**	
	TOTAAL	**18**	

LET WEL: Geen punte moet toegeken word vir enige gedeelte van die tekening wat op die verkeerde plek is nie. Punte moet wel toegeken word vir die arsering van daardie komponent.

Kopiereg voorbehou

VRAAG 6

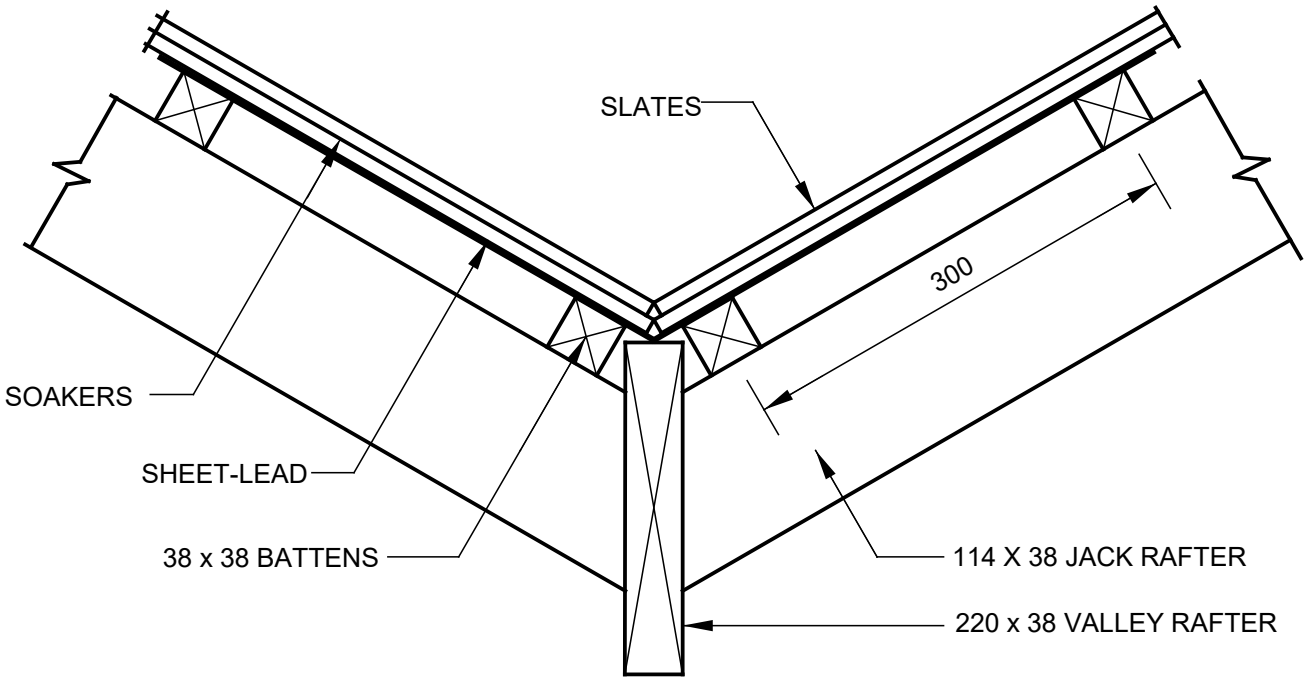

SECTION THROUGH CLOSED VALLEY

SCALE 1:5

RUBRIEK VIR TEKENING					
Gedeelte van die tekening	**Nasienkriteria**	**Moontlike punt**	**Nasiener**	**Interne moderator**	**Eksterne moderator**
Kortsparre x 2	Korrekte posisie	2			
	Byskrifte	1			
Kielspar	Korrekte posisie	1			
	Arsering	1			
	Byskrifte	1			
Strookklampe	Korrekte posisie	2			
	Arsering	2			
	Byskrifte	1			
Bladloodvoering, Drenkers, Dakleie	Korrekte posisie	3			
	Byskrifte	3			
	Afmeting	1			
	Titel en skaal	2			
	Subtotaal	**20**			
	Deel deur	**2,5**			
Algehele korrektheid		**8**			
	Akkuraatheid	**4**			
	Lynwerk	**2**			
Balans, uitleg en netheid		**1**			
	TOTAAL	**15**			

LET WEL: Geen punte moet toegeken word vir enige gedeelte van die tekening wat op die verkeerde plek is nie. Punte moet wel toegeken word vir die arsering van daardie komponent.

TOTAAL: 100

Kopiereg voorbehou