higher education & training

Department:
Higher Education and Training
REPUBLIC OF SOUTH AFRICA

NASIENRIGLYN

NASIONALE SERTIFIKAAT (BEROEPSGERIG)

TEKENKANTOORPROSEDURE EN TEGNIEKE

(Eerste vraestel)

NKR VLAK 3

27 November 2023

Hierdie nasienriglyn bestaan uit 6 bladsye.

Kopiereg voorbehou

VRAAG 1: BEPLANNING- EN ONTWERPSPESIFIKASIES

1.1 Antropometrie (2)

1.2

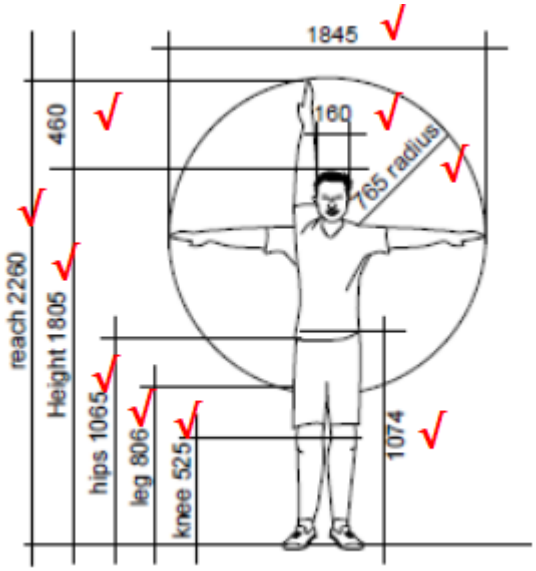

(½ punt vir elke byskrif en TWEE punte vir die tekening.) (7)

1.3 1.3.1 Waar
1.3.2 Waar

(2 × 1) (2)

1.4
- Spanwydte
- Ellemaat
- Hand
- Voet

(4)

1.5 1.5.1 Gemiddelde✓ waarde van 'n groep getalle.✓

1.5.2 Skuinste✓ wat van vertikaal of horisontaal afwyk.✓

1.5.3 Buitenste grens,✓ die omtrek of omskrywing van 'n ingeslote gebied.✓

1.5.4 Verhouding tussen die afmetings op 'n papier✓ en die afmetings van die fisiese voorwerp wat verteenwoordig word.✓

1.5.5 Afwaartse, terugwaartse of binnewaartse✓ afmetings om te bepaal hoe diep 'n voorwerp is.✓

(5 × 2) (10)

VRAAG 2: TEKENKANTOOR-ORGANISASIE

2.1 2.1.1 Waar
2.1.2 Waar

(2 × 1) (2)

2.2
- Hooftekenaar
- Senior ontwerptekenaar
- Ontwerptekenaar
- Detailtekenaar
- Senior tekennasiener (Enige 2 × 1) (2)

2.3
- Interne organisasie
- Eksterne organisasie (2)

2.4
- Administratiewe funksies, soos mensehulpbronne✓ en finansies.✓
- Produksieaangeleenthede soos die vervaardiging van goedere✓ en produkte volgens tekeninge wat verskaf is.✓
- Logistiek, soos die verkryging van grondstowwe vir die produksie✓ en die verspreiding van voltooide produkte.✓ (Enige 2 × 2) (4)

2.5



(EEN punt vir elk van die byskrifte en EEN punt vir die tekening.) (10)
[20]

VRAAG 3: GESONDHEID EN VEILIGHEID VAN 'N TEKENAAR

3.1 'n Toestand waarin die liggaamstemperatuur✓ onder✓ die temperatuur wat vir normale metabolisme✓ en liggaamsfunksie nodig is,✓ daal.✓ (4)

3.2
- Beroepsgesondheid
- Beroepsveiligheid
- Beroepshigiëne
- Omgewingsbestuur
- Gehaltebeheer
- Gedraggebaseerde veiligheid
- Bestuur van MIV en VIGS in die werkplek
- Maatskaplike-verantwoordelikheidsprogramme
- Volhoubaarheid (Enige 4 × 1) (4)

3.3
- Veiligheidsaangeleenthede is in enige werkplek toepaslik, selfs waar daar nie met gevaarlike masjinerie, materiaal en omgewings gewerk word nie. Dit is op enige kantoor van toepassing, nie net 'n tekenkantoor nie.
- Veiligheid is veral belangrik by enige werkplek wat 'n tekenaar besoek of binnegaan.
- Verseker dat alle skaafsels op die vloer opgeruim is en in dromme weggegooi is. Die dromme moet gereeld uitgegooi word sodat daar altyd skoon dromme in die werkswinkel is. (3)

3.4
- Werknemers moet alle redelike sorg aan die dag lê om beserings aan hulself en ander mense te voorkom.✓ Redelike sorg beteken die dra of gebruik van enige van die veiligheidsklere of -toerusting wat vir veiligheid in die werkplek verskaf word.✓
- Vloere en werksareas moet skoon en netjiese gehou word.✓ Volg altyd veilige werksprosedures.✓
- Werknemers moet met die werkgewer saamwerk om 'n veilige en gesonde werkomgewing te bevorder.✓ Om dit te bereik, moet regulasies nagekom word, soos 'Rook verbode'- of 'Geen toegang'-kennisgewings.✓
- Rapporteer situasies of prosedures wat ongelukke of gebreke en foute in toerusting kan veroorsaak, onmiddellik.✓ Die werkgewer se veiligheidsprosedure moet nagekom word.✓
- Werknemers moet nie enige items wat vir gesondheid, veiligheid of welsyn verskaf word, misbruik of daarmee inmeng nie.✓ Dit sluit goed in soos masjienskerms, brandblussers, noodhulptoerusting en waarskuwingstekens.✓ (Enige 4 × 2) (8)

3.5 Goedgekeurde oorpakke
Veiligheidstewels
Oogbeskerming
Veiligheidshelms
Asemhalingstoestelle
Handskoene en kaphandskoene
Oorbeskerming
Hoed en kepse (Enige 3 × 1) (3)

3.6 3.6.1



3.6.2



3.6.3



3.6.4



(4 × 2) (8)
[30]

VRAAG 4: MEETINSTRUMENTE EN -TOERUSTING

4.1

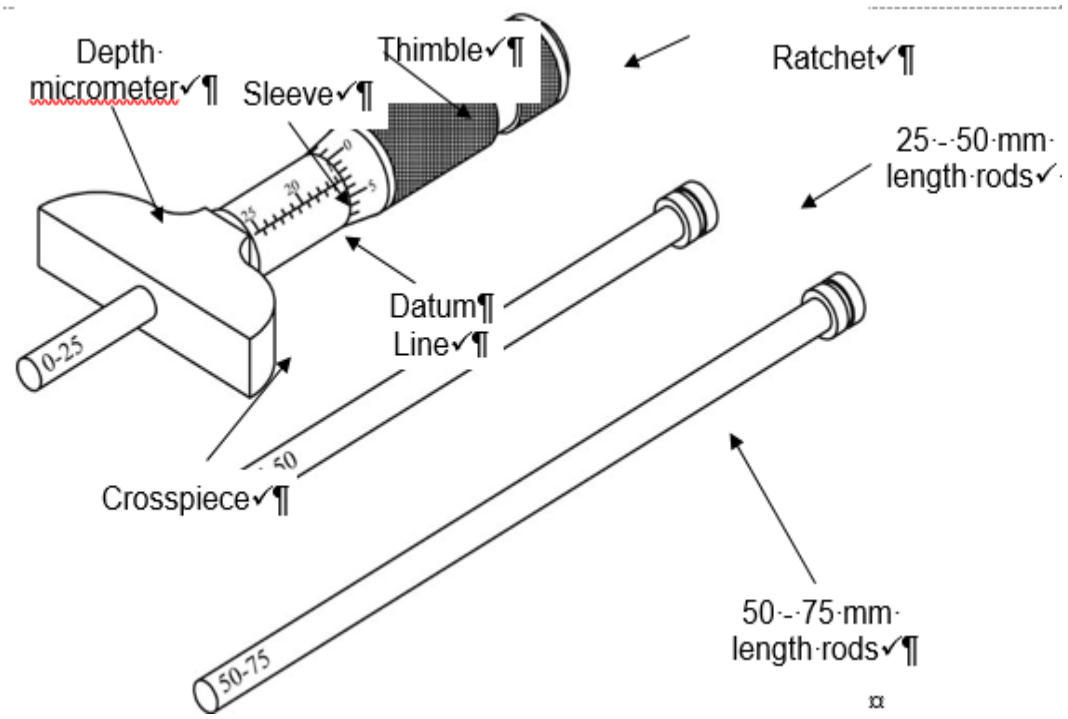

(AGT punte vir benoeming van die dieptemikrometer en DRIE punte vir die tekeninge.) (11)

4.2
- 'n Dieptemikrometer word gebruik om die diepte van 'n voorwerp met presisie en akkuraatheid✓ met 'n laagste syfer van 0,01 mm te meet.✓
- Die meetomvang is 25 mm, net soos in 'n gewone mikrometer,✓ maar dit kan verander word deur een of twee uitruilbare stawe✓ vir die meting van dieper gate te pas.✓ (5)

4.3
- Die werking van die dieptemikrometer is dieselfde✓ as dié van 'n binne- en buitemikrometer.✓
- Die skaal is egter omgekeer✓ sodat die nommering op die trommel en die graadindelings op die huls die teenoorgestelde✓ as dié van 'n buite- en binnemikrometer is.✓ (5)

4.4
- Die diepte van gate
- Gleuwe
- Nisse
- Die afstand van trapvormige vlakke van mekaar af (4)

[25]

TOTAAL: 100

Kopiereg voorbehou