higher education & training

Department:
Higher Education and Training
REPUBLIC OF SOUTH AFRICA

NASIENRIGLYN

NASIONALE SERTIFIKAAT (BEROEPSGERIG)

LOODGIETERSWERK
NKR VLAK 3

27 November 2023

Hierdie nasienriglyn bestaan uit 8 bladsye.

Kopiereg voorbehou

VRAAG 1: KOUEWATERTOEVOER

1.1
1.1.1 Waar
1.1.2 Waar
1.1.3 Waar
1.1.4 Waar
1.1.5 Waar
1.1.6 Waar
1.1.7 Waar
1.1.8 Waar
1.1.9 Waar
1.1.10 Onwaar

(10 × 1) (10)

1.2 ’n Watermeter is ’n instrument wat gebruik word om inligting te verskaf oor die volume water wat verbruik word. (2)

1.3
- Koper: Draad seëlband
- GMS: Hennep (2 × 2) (4)

1.4
- ’n Kapillêre naat is ’n gesoldeerde naat wat soldeersel en smeltmiddel gebruik.
- ’n Druknaat is ’n naat wat ’n koper-olyf en koperdopmoer gebruik.

(2 × 2) (4)
[20]

VRAAG 2: WARMWATERTOEVOER

2.1 2.1.1 Druk-tipe naat
2.1.2 GMS moerkoppeling

(2 × 2) (2)

2.2

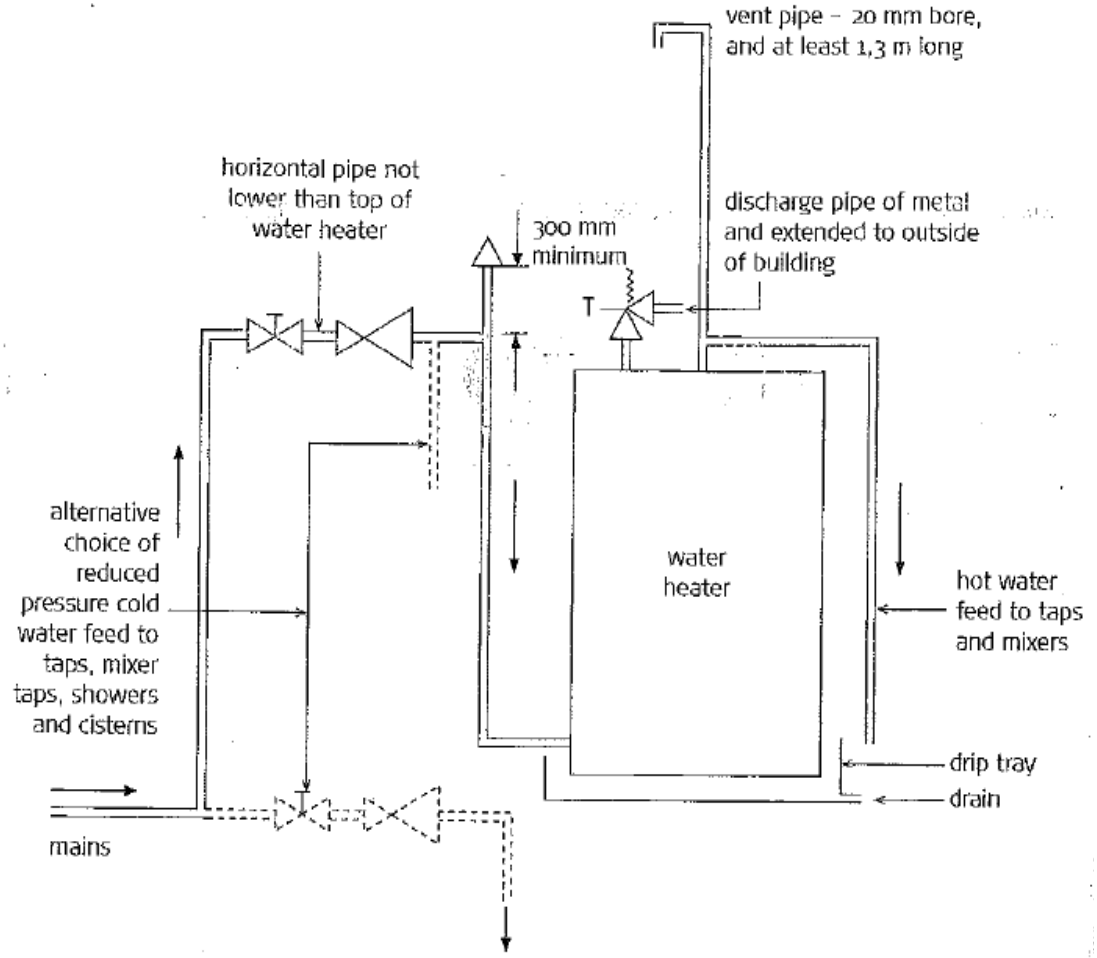

(Skets 2 × 1)
(Etikettering 4 × 1) (8)

2.3
- Die drukreëlaarklep word geskei in ’n inlaatruim en ’n uitlaatruim deur ’n waster wat deur ’n spoel en ’n drukveer in plek gehou word.
- Hierdie skeiding (toe posisie) word gehandhaaf deur die druk van die water aan die uitlaatkant.
- Wanneer die warmwater-uitlate oop is, word die druk in die uitlaatruim verlaag.
- Die krag van die veer oorkom dan die krag van die druk in die uitlaatruim en verwyder dus die klep van sy bedding af om die vloei van water in die uitlaatruim na die tapkraanpunte oop te maak.
- Wanneer die tapkraanpunte toegemaak word, druk die opbou van druk op die diagram die drukveer en die wasterbedding om in die uitlaatruim oop te maak.
- Dit isoleer die inlaatruim vanaf die uitlaatruim en die drukreëlaarklep. (6)

2.4 Termiese isolasie op warmwaterpype is ’n manier om hitte-energie te spaar.✓ Bedekking van warmwaterpype wat dikwels gebruik word met ’n termiese isolasielaag ✓ om die meeste van die hitte van water binne die pyp te behou.✓ Wanneer die pyp weer gebruik word, is dit steeds warm, en dit absorbeer nie soveel van die hitte van die water nie.✓ (4)

[20]

VRAAG 3: BOGRONDSE DREINERINGSTELSEL

3.1 Om te verhoed dat stink of vuil lug die gebou ingaan. (2)

3.2
- P-sperder
- S-sperder
- Flessperder
- Fleksi-sperder (Enige 3 × 1) (3)

3.3 Grondwaterpype is die waterype wat aan die grondpasstukke gekoppel is en word gebruik om menslike vuil uit toilette en urinale op te vang en weg te spoel.

Vuilwaterpype is waterpype wat aan vuilpasstukke gekoppel is en gebruik word om waswater uit opwasbakke, handwasbakke, storte en baddens weg te voer. (2 × 2) (4)

3.4 Nadele
- Dit is te duur om te installeer
- Meer arbeid word benodig

Voordele
- Dit skei vuilwater van die grondwater na afvoerpunte.
- Dit minimeer die kans van blokkasies.

(2 × 2) (4)

[15]

VRAAG 4: SANITÊRE INSTALLASIE

4.1 Wanneer water uit die opwasbak daarteen spat, sal die water terug spat of in die opwasbak inloop.✓ Dit maak dit makliker om skoon te maak as 'n muur.✓ Spatlyste word gewoonlik van vlekvrye persstaal gemaak,✓ maar dit kan ook van enige ander geskikte materiaal, byvoorbeeld epoksiebedekte veselglas, marmer of graniet gemaak word.✓ (4)

4.2

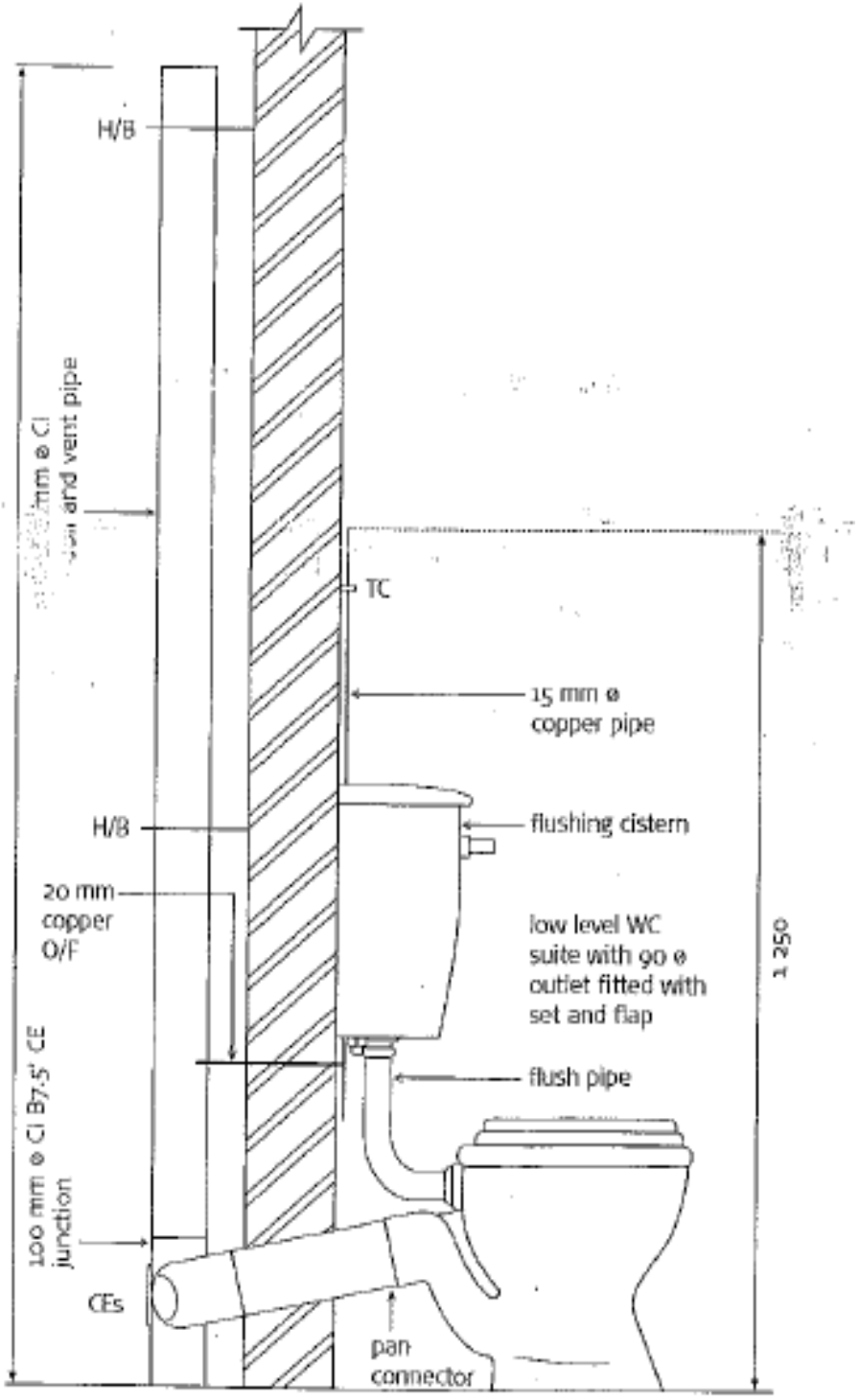

(Skets 4 × 1)
(Etikettering 3 × 1) (7)

4.3 ’n Bad P-sperder met ’n girafnek oorvloeipyp na die uitlaat van die bad-oorvloei. (2)

4.4 Gewoonlik word ’n junior spoelklep gebruik om die watertoevoer na ’n muurgemonteerde, enkelbak urinaal te koppel. (2)
[15]

VRAAG 5: INSTALLEERING EN INSTANDHOUDING VAN REËNWATERSTELSEL

5.1
- Ongeplastiseerde polivinielchloried (upvc)
- Gegalvaniseerde sagte staalpyp (GMS)
- Aluminium (3 × 2) (6)

5.2
- Hulle is korrosiebestand
- Hulle is liggewig (2)

5.3
- Posisioneer ’n fassiedraagklamp langs (onder die geut) die sok ent van die geut.
- Plaas ’n tweede fassiedraagklamp in ’n soortgelyke posisie onder die aangrensende geut aan die sok ent.
- Meet die afstand tussen die twee draagklampe om seker te maak dat hulle eweredig versprei is.
- As die draagklampe verder uitmekaar is, plaas die draagklampe eweredig in die spasie.
- Wanneer jy die geut-uitlate en hoeke bevestig, gebruik twee fassiedraagklampe en plaas een onder elke sokformaat van die passtukke.
- Wanneer die fassiedraagklampe belyn en bevestig , verwyder die skietlood en loodlyn.
- Dan kan jy die geut en passtukke in die fassiedraagklampe installeer.

(Enige 5 × 1) (5)

5.4 Hulle is nie bestand teen die korroderende aard van die lug of atmosferiese toestande aan die kus nie. (2)
[15]

VRAAG 6: RIOOLLUGPYP-OORSLAGLAS

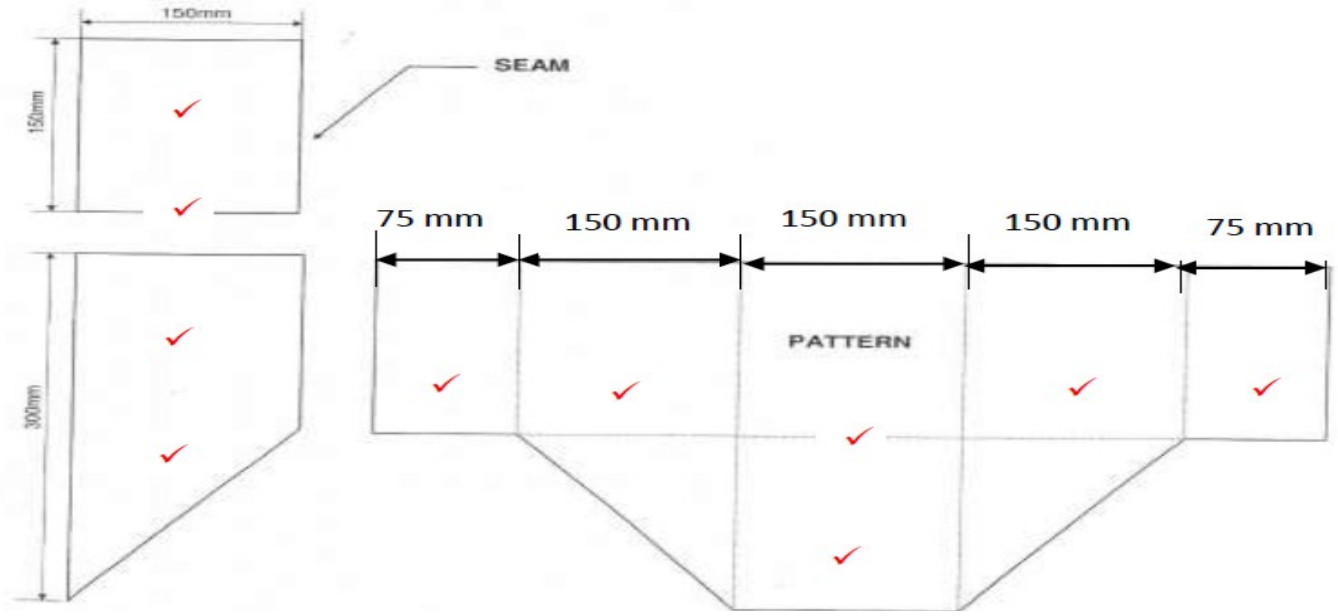

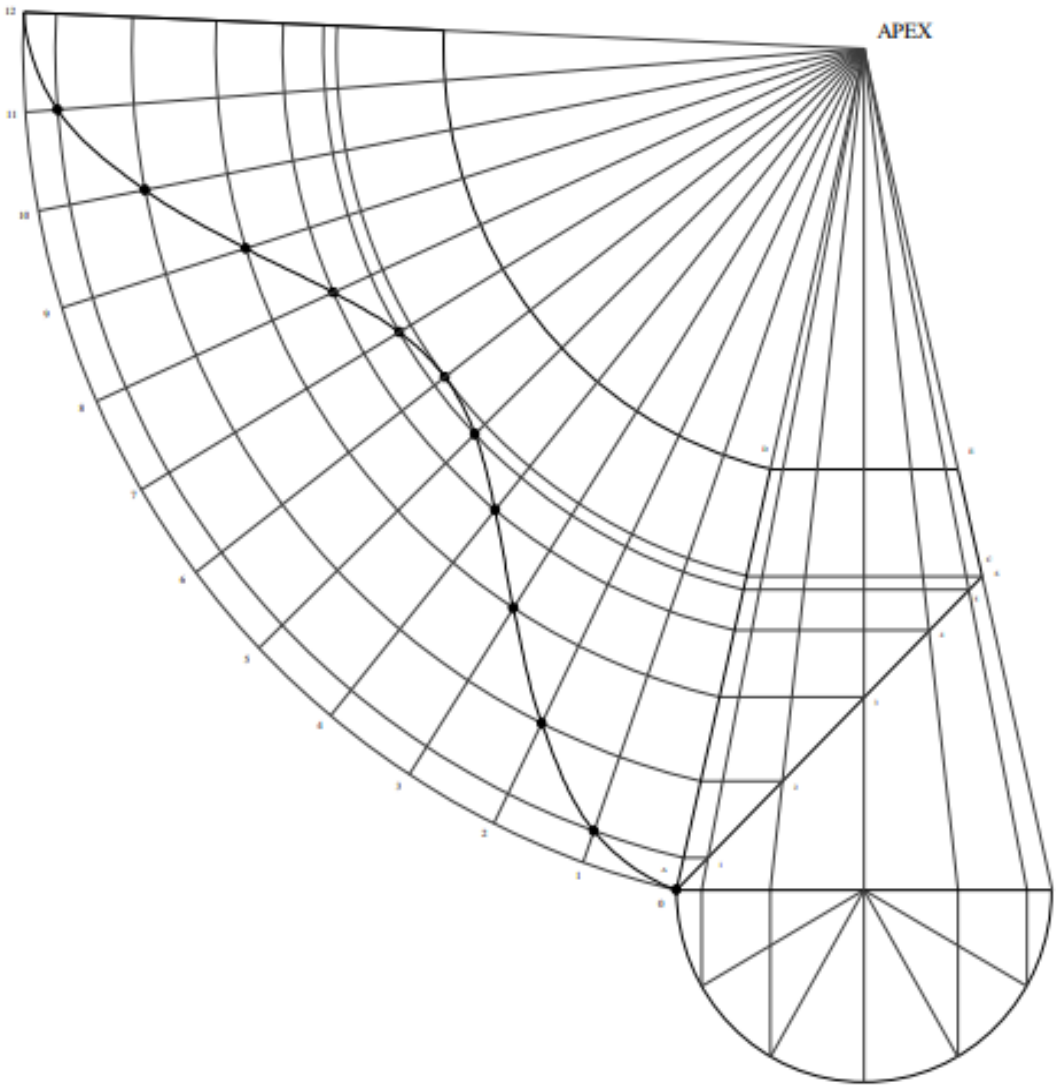

[10]

VRAAG 7: SLOOTGRAWING, UITGRAWINGS EN SLOOTONDERSTEUNING

7.1
- Lees en interpreteer planne en tekeninge korrek.
- Interpreteer en verstaan afkortings en simbole.
- Identifiseer grondtoestande op perseel.
- Kompenseer met aanbevole tipes en metodes van slootondersteuning.
- Identifiseer verskillende tipes drein- en rioolinstallasie om in sekere situasies te gebruik.
- Meet, merk en sit drein-uitleg korrek uiteen volgens planne en tekeninge.

(Enige 3 × 1) (3)

7.2 Om moontlike gevaar te verhoed wat veroorsaak kan word deur agterlosigheid, slote wat nie beskerm word deur die verlangde veiligheidsreëls/prosedures en regulasies nie. (2)
[5]

TOTAAL: 100

Kopiereg voorbehou