higher education & training

Department:
Higher Education and Training
REPUBLIC OF SOUTH AFRICA

NASIENRIGLYN

NASIONALE SERTIFIKAAT (BEROEPSGERIG)

INGENIEURSVERVAARDIGING PLAATMETAALWERK
NKR VLAK 3

17 November 2023

Hierdie nasienriglyn bestaan uit 7 bladsye.

Kopiereg voorbehou

AFDELING A

VRAAG 1

1.1 C
1.2 D
1.3 D
1.4 D
1.5 C
1.6 B
1.7 B
1.8 B

(8 × 1) **[8]**

VRAAG 2

2.1 Onwaar
2.2 Onwaar
2.3 Onwaar
2.4 Waar
2.5 Onwaar
2.6 Waar

(6 × 1) **[6]**

VRAAG 3

3.1 D
3.2 J
3.3 L
3.4 N
3.5 Q
3.6 S
3.7 P
3.8 F
3.9 T
3.10 O

(10 × 1) **[10]**

VRAAG 4

4.1 hang
4.2 roteer
4.3 dikte
4.4 dampsuiers ✓
4.5 werkers wat oor voorwerpe val
4.6 reis

(6 × 1) **[6]**

TOTAAL AFDELING A: 30

AFDELING B

VRAAG 5

5.1 5.1.1
- Ritsbeitel
- Word gebruik vir swaar snywerk soos gleuwe en spygleuwe

5.1.2
- Diamantpunt beitel
- Word gebruik om hoeke af te werk of om 'v' groewe te sny

5.1.3
- Kloukopsleutel
- Word gebruik om die kloukop van 'n draagbare boormasjien vas te draai

5.1.4
- Waterpomp knyptang
- Word gebruik om voorwerpe van verskillende groottes te knyp
- Word gebruik vir pype (Enige TWEE)

5.1.5
- Allensleutel ✓
- Word gebruik om seshoekig gevormde muursokskroewe in of uit te draai

(5 × 2) (10)

5.2 5.2.1
- 'n Plofklinkhamer ✓ word gebruik om twee plate saam te klink.✓

5.2.2
- 'n Bolpenhamer ✓ word gebruik om 'n kopklinknael te vorm. ✓
- Dit kan ook gebruik word om spykers in hout in te kap ✓ (Alternatiewe antwoord)

5.2.3
- 'n Klemringtang✓ word gebruik om 'n klemring in te sit✓ of om klemring
- in omhulsel te verwyder ✓ (Alternatiewe antwoord)

5.2.4
- 'n Skroef-/stelbare sleutel ✓ word gebruik om 'n moer vas te draai✓ in plekke wat moeilik bereik word ✓ (Alternatiewe antwoord)

5.2.5
- 'n Vyl✓ word gebruik om 'n kromme te vorm.✓
- Vyl word ook gebruik om die materiaal glad te maak✓ (Alternatiewe antwoord)
- Vyl word gebruik rowwe kante glad te vyl ✓/Baarde op 'n plaat ✓

(5 × 2) (10)

5.3 5.3.1 Die vierkantkop✓ van die kombinasie-stel word gebruik om 'n 45° lyn✓ met die kant van 'n werkstuk met 'n kraspen te merk.

5.3.2 Die vierkantkop✓ van die kombinasie-stel word gebruik om 'n 90° lyn✓ met die kant van 'n werkstuk met 'n kraspen te merk.

5.3.3 Die V-toestel✓ van die kombinasie-stel word gebruik om die middelpunt van 'n ronde werkstuk te bepaal.✓

5.3.4 Die kweepasser✓ word gebruik om ’n lyn parallel✓ met die rant van ’n werkstuk met ’n kraspen te trek.

5.3.5 ’n Veerverdeelpasser✓ word gebruik om lineêre afstande✓op ’n werkstuk te merk. (5 × 2) (10)

5.4

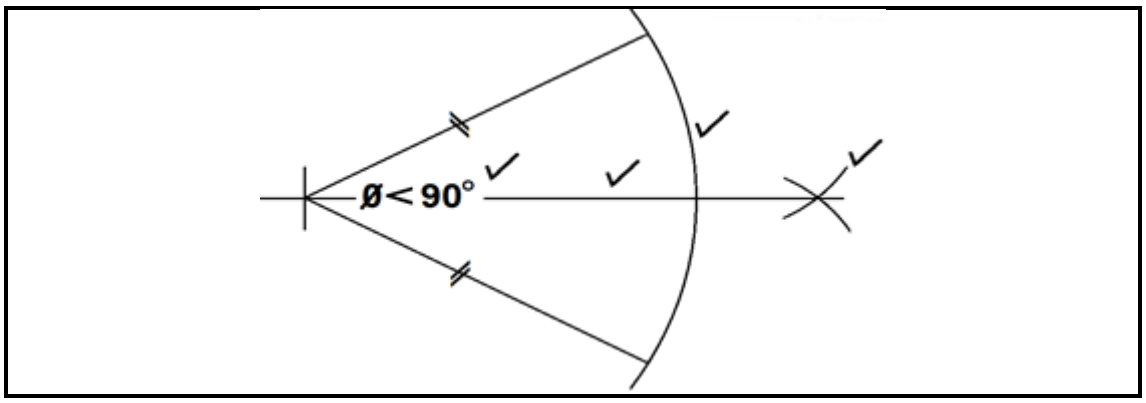

(4)

5.2 **NASIENRIGLYN**

	Pos. Punt	Stud. Punt
Hulp-aansig – Horisontale konstruksies	2	
Ware vorm – Skuins konstruksies	2	
Ware vorm	4	
Lynwerk	1	
Akkuraatheid	1	
TOTAAL	**10**	

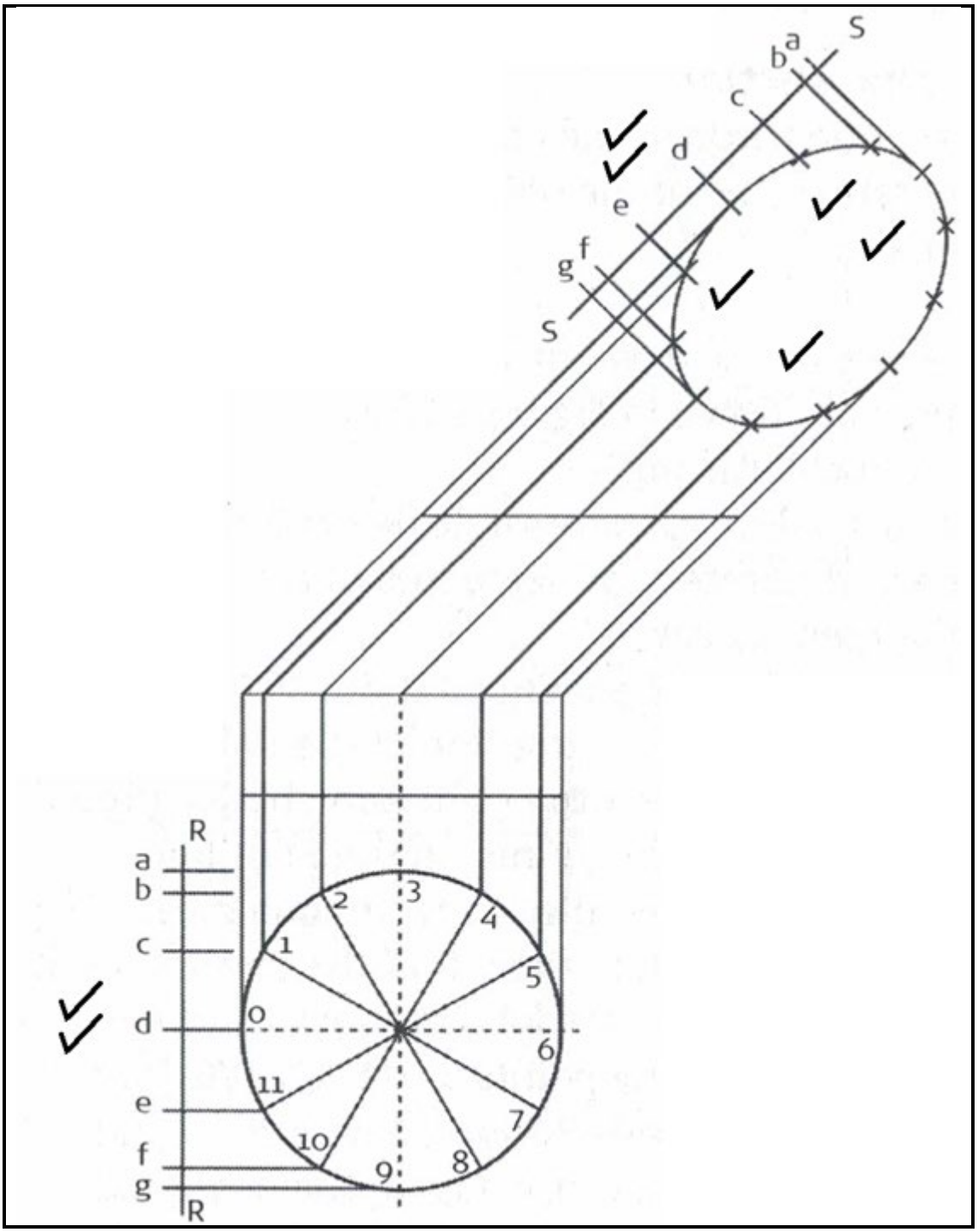

(10)

5.6

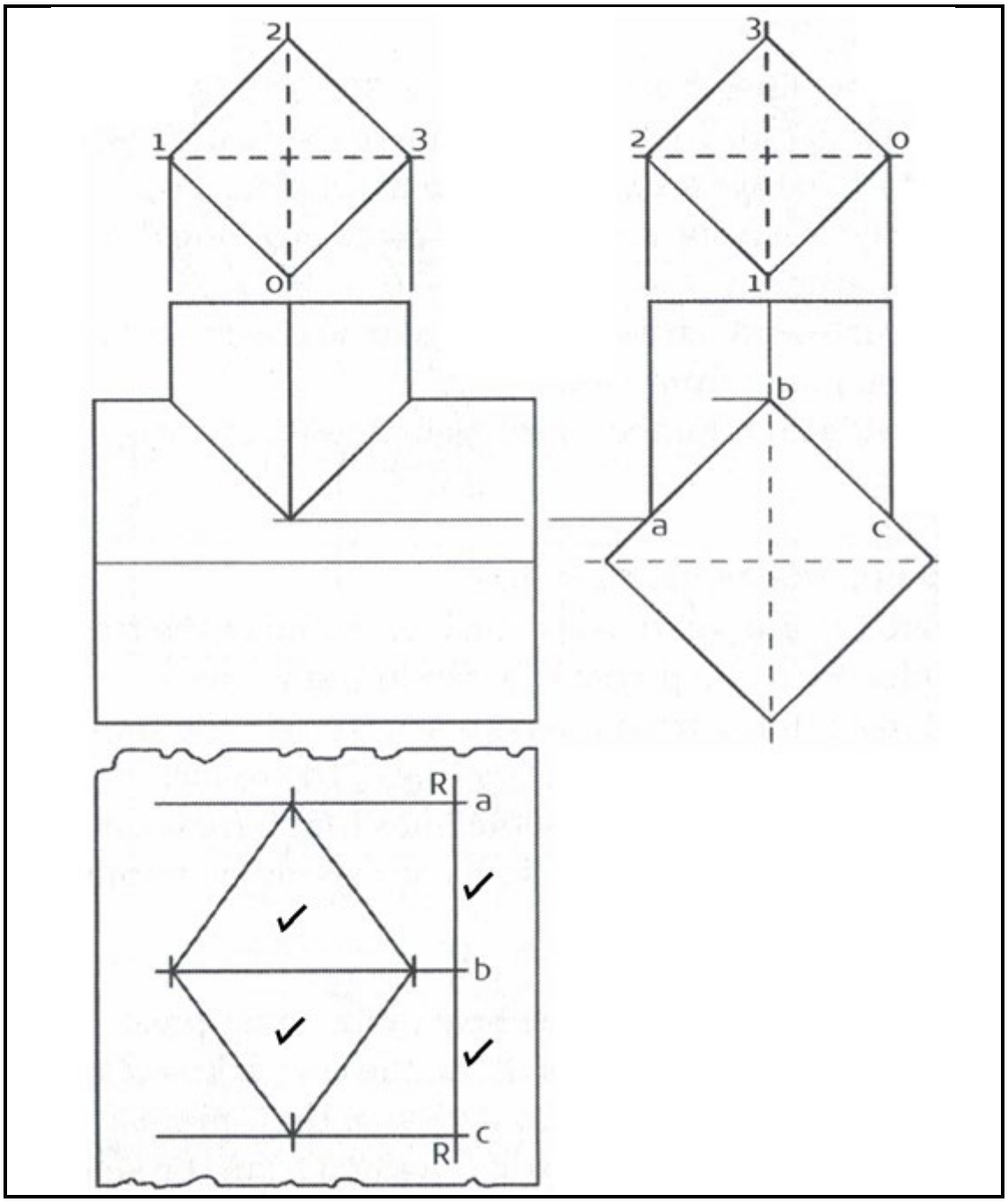

NASIENRIGLYN

	Pos. Punt	Stud. Punt
Hoofpypontwikkeling – Horisontale konstruksies	2	
Vorm van gat	2	
Lynwerk	1	
Akkuraatheid	1	
TOTAAL	**6**	

(6)
[50]

VRAAG 6

6.1	6.1.1	Drukreëlaars		
	6.1.2	Sweis-/Sweissoldeerkop		
	6.1.3	Snykop		
	6.1.4	Hoofdeel van gasvlam		
	6.1.5	Keerkleppe/Terugslagklep		
			(5 × 1)	(5)
6.2	6.2.1	Druk te hoog of te laag gestel		
	6.2.2	Die spuitstuk is te groot of te klein		
	6.2.3	Spuitstuk is vuil		
	6.2.4	Spuitstuk te naby aan die sweislas		
	6.2.5	Spuitstuk het oorverhit		
			(5 × 1)	(5)
				[10]

VRAAG 7

7.1	7.1.1	Plantekening		
	7.1.2	Deursneetekening		
	7.1.3	Prenttekening		
			(3 × 2)	(6)
7.2	7.2.1	Staaltoue		
	7.1.2	Slingers		
	7.1.3	Kettings		
	7.1.4	Hake		
			(4 × 1)	(4)
				[10]

TOTAAL AFDELING B: 70
GROOTTOTAAL: 100

Kopiereg voorbehou