higher education & training

Department:
Higher Education and Training
REPUBLIC OF SOUTH AFRICA

NASIENRIGLYN

NASIONALE SERTIFIKAAT (BEROEPSGERIG)

ARGITEKTONIESE GRAFIKA EN TEGNOLOGIE

(Eerste vraestel)

NKR VLAK 3

09 November 2022

Hierdie nasienriglyn bestaan uit 19 bladsye.

Kopiereg voorbehou

VRAAG 1

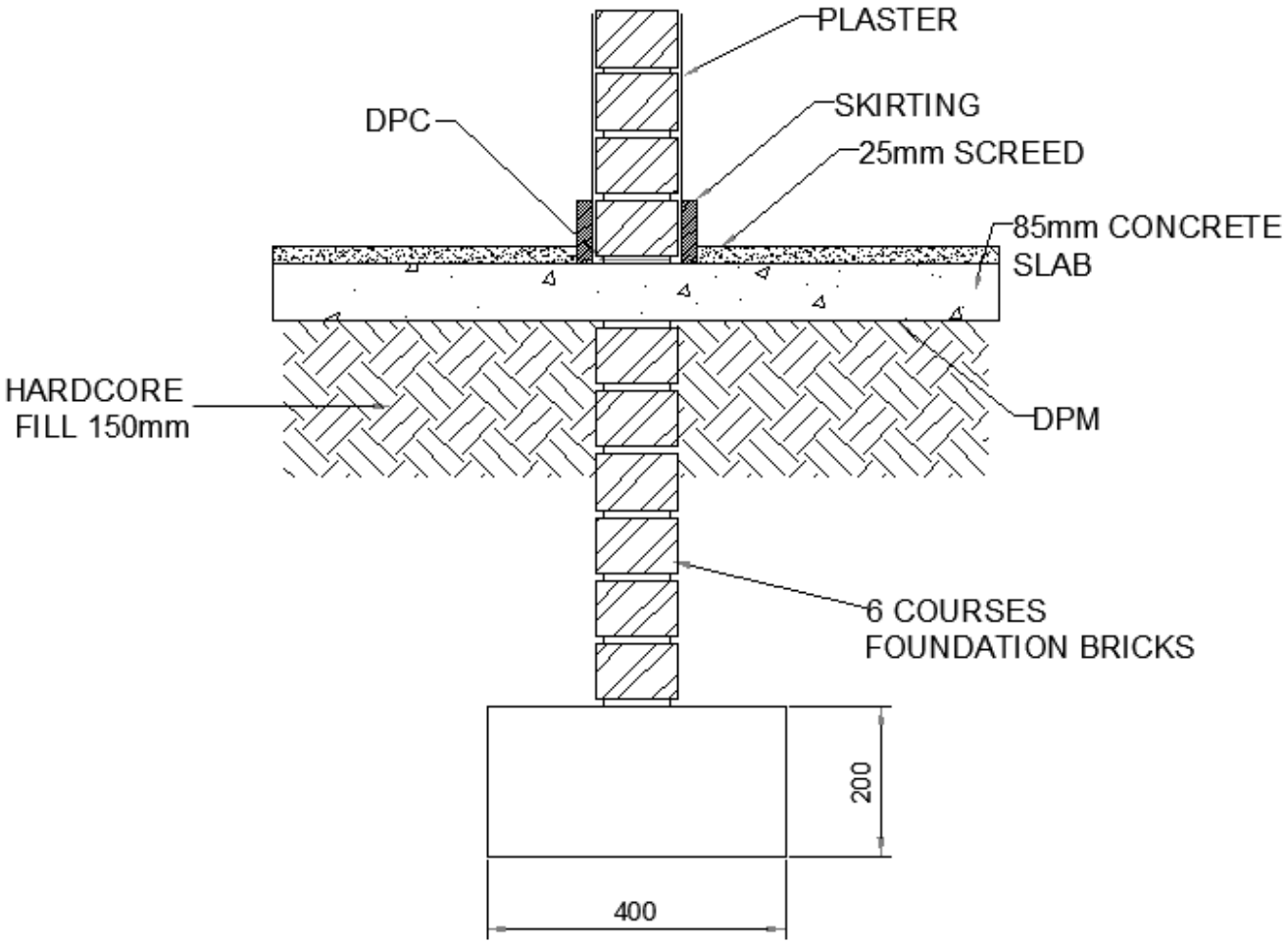

STRIP FOUNDATION
SCALE 1:10

VRAAG 1: RUBRIEK			
DEEL VAN TEKENING	**NASIEN-MAATSTAWWE**	**MOONTLIKE PUNT**	**OPMERKINGS**
Betonvoet en grootte	Korrektheid	2	
	Afmetingskrywing	1	Gewapende balk
	Arsering	1	Betonbalk
Fondamentmuur, hardepuinopvulling, beddinglaag en diktes	Korrektheid	4	Verdigte harde puin, beddinglaag en diktes
	Arsering	3	Fondamentmuur, blad en hardepuinvulling
	Benoeming	3	
Muur, pleister, vloerlys	Korrektheid	3	
	Arsering	2	
	Benoeming	1	
25 mm-vlaklaag, vloerlys	Korrektheid	2	
	Benoeming	2	
	Subtotaal	24	Algemene korrektheid
	Gedeel deur	3	
	Korrektheid	**8**	
	Lynwerk	**2**	
	Akkuraatheid	**2**	
	Titel en skaal	**1**	
	Gebalanseerde uitleg en netheid	**2**	
	TOTAAL	**15**	

LET WEL: Behalwe 'n punt vir die arsering van 'n onderdeel, mag geen punt toegeken word vir enige onderdeel wat op die verkeerde plek in die tekening voorkom nie.

As die tekening heeltemal verkeerd is, moet punte nogtans vir netheid, die titel en die skaal gegee word. **[15]**

SAMEVATTING VRAAG 1

Nasienmaatstawwe	Moontlike punt	Nasiener	Interne moderator	Eksterne moderator
Korrektheid	11			
Arsering	6			
Benoemings	6			
Afmetings	1			
Subtotaal	**24**			
Gedeel deur	**3**			
Korrektheid	**8**			
Lynwerk	**2**			
Akkuraatheid	**2**			
Titel en skaal	**1**			
Gebalanseerde uitleg en netheid	**2**			
TOTAAL	**15**			

VRAAG 2

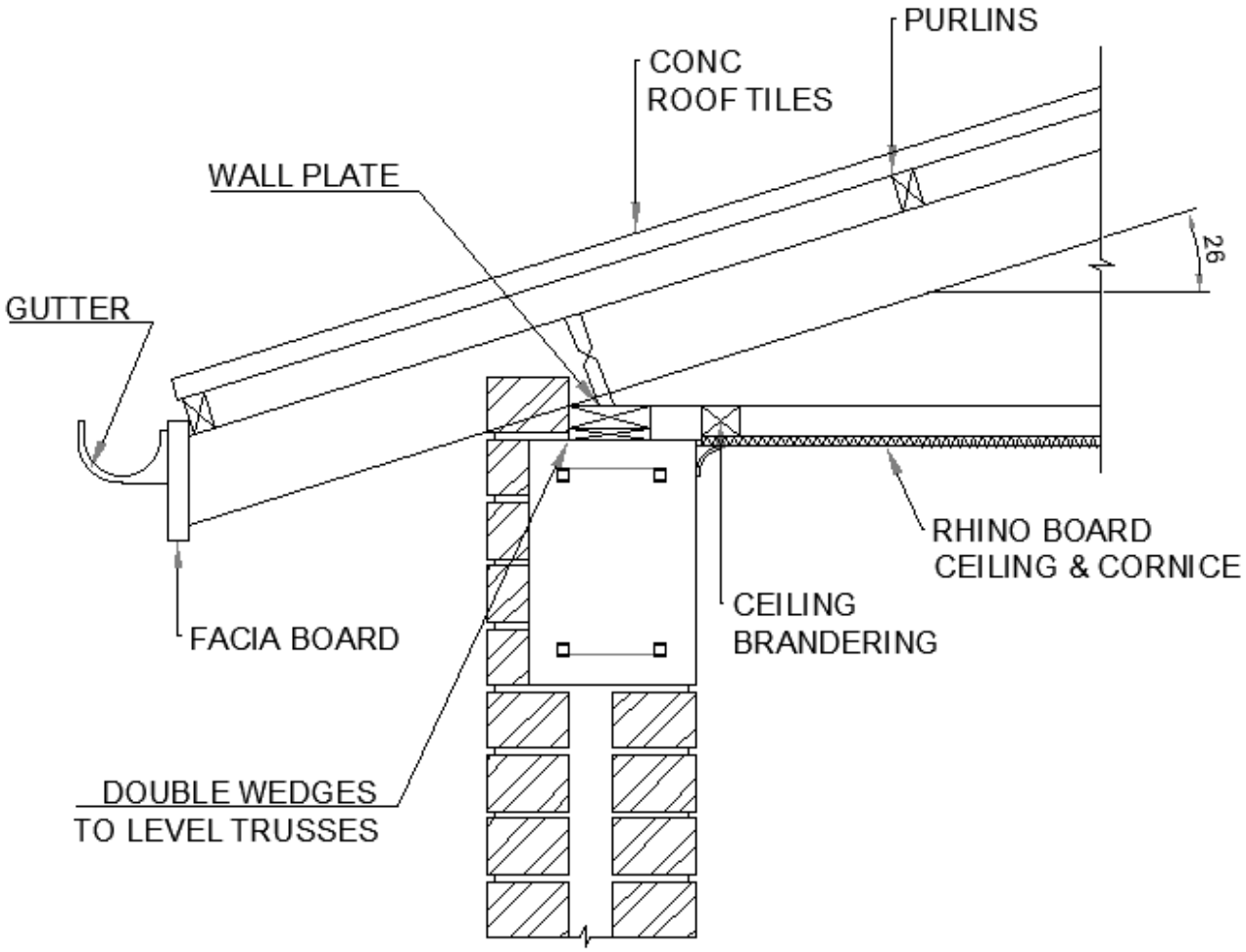

EAVE DETAIL WITH REINFORCED CONCRETE RING BEAM
SCALE 1:10

VRAAG 2: RUBRIEK			
DEEL VAN TEKENING	**NASIENMAATSTAWWE**	**MOONTLIKE PUNT**	**OPMERKINGS**
Dakspar, bindbalk, muurplaat, keile vir waterpassing, kaplatte en dakteëls.	Korrektheid	6	
	Afmetings	1	Dakhelling
	Benoeming	4	
Geut, geutplank, kroonlys, Rhinobord-plafon, latwerk	Korrektheid	5	
	Afmetings	4	
	Benoeming	1	
Hol muur, ringbalk met wapening	Korrektheid	2	
	Arsering	3	
	Subtotaal	26	Algemene korrektheid
	Gedeel deur	2.6	
	Korrektheid	**10**	
	Lynwerk	**5**	
	Akkuraatheid	**2**	
	Titel en skaal	**2**	
	Gebalanseerde uitleg en netheid	**1**	
	TOTAAL	**20**	

LET WEL: Behalwe 'n punt vir die arsering van 'n onderdeel, mag geen punt toegeken word vir enige onderdeel wat op die verkeerde plek in die tekening voorkom nie.

As die tekening heeltemal verkeerd is, moet 'n punt nogtans vir netheid, die titel en die skaal gegee word. **[20]**

SAMEVATTING VRAAG 2

Nasienmaatstawwe	Moontlike punt	Nasiener	Interne moderator	Eksterne moderator
Korrektheid	13			
Arsering	3			
Benoemings	5			
Afmetings	5			
Subtotaal	**26**			
Gedeel deur	**2.6**			
Korrektheid	**10**			
Lynwerk	**5**			
Akkuraatheid	**2**			
Titel en skaal	**2**			
Gebalanseerde uitleg en netheid	**1**			
TOTAAL	**20**			

VRAAG 3

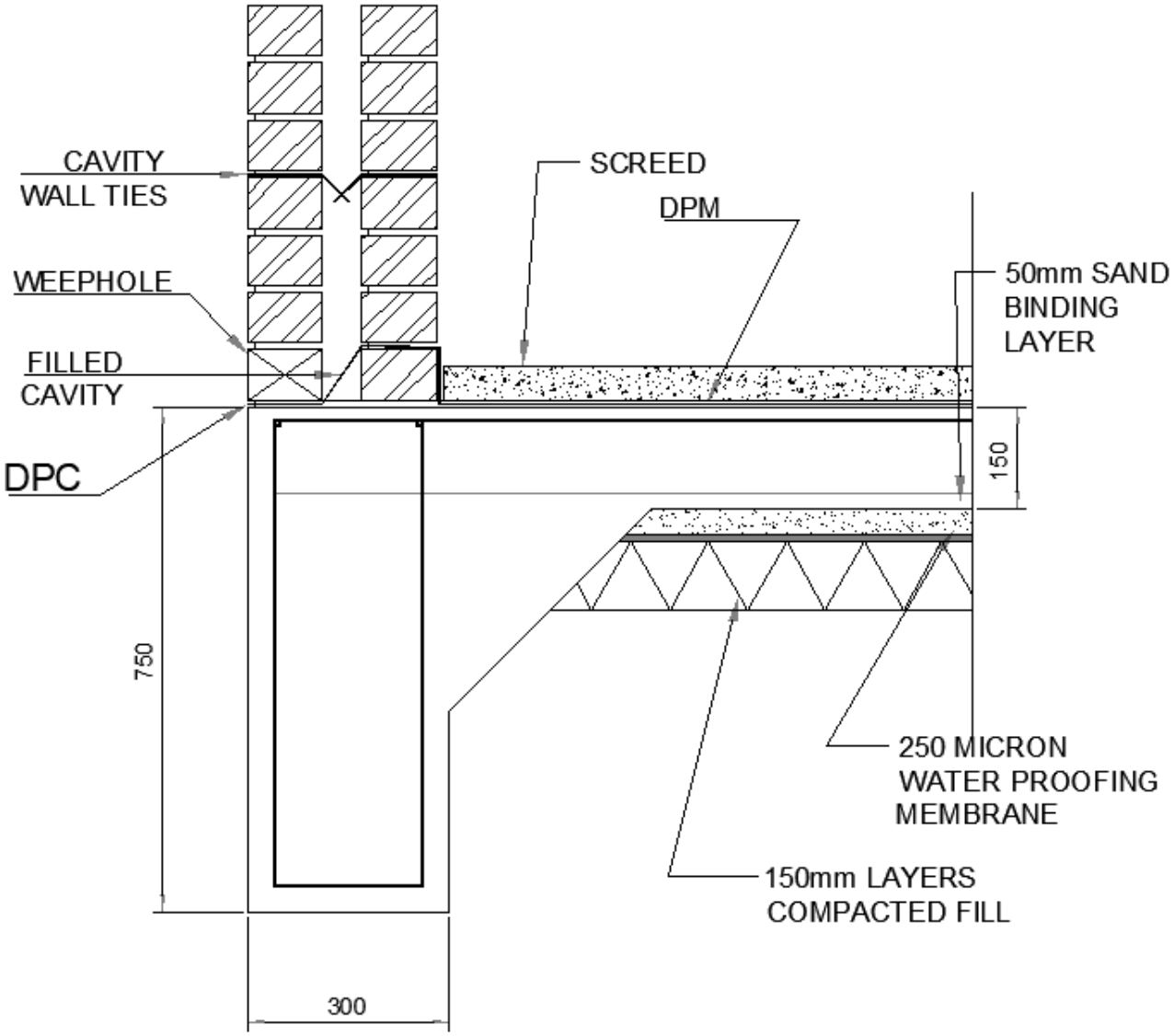

SECTION THROUGH WAFFLE RAFT FOUNDATION WITH EDGE BEAM
SCALE 1:10

VRAAG 3: RUBRIEK			
DEEL VAN TEKENING	**NASIEN-MAATSTAWWE**	**MOONTLIKE PUNT**	**OPMERKINGS**
Betonvlot, uitgraafdiepte, betonvlotdikte, profiel met wapening	Korrektheid	4	
	Afmetingskrywing	3	
	Arsering	1	
VL, VLM, verdigtingslae, sandbindlaag, vlaklaag	Korrektheid	5	Verdigte harde puin, sandlaag en vlaklaag
	Arsering	5	
	Benoeming	5	
Muur, gevulde holte, muurbinte, syfergat	Korrektheid	5	
	Arsering	2	
	Benoeming	2	Syfergate, muurbinte
	Subtotaal	32	Algemene korrektheid
	Gedeel deur	3.2	
	Korrektheid	**10**	
	Lynwerk	**5**	
	Akkuraatheid	**2**	
	Titel en skaal	**2**	
	Gebalanseerde uitleg en netheid	**1**	
	TOTAAL	**20**	

LET WEL: Behalwe 'n punt vir die arsering van 'n onderdeel, mag geen punt toegeken word vir enige onderdeel wat op die verkeerde plek in die tekening voorkom nie.

As die tekening heeltemal verkeerd is, moet 'n punt nogtans vir netheid, die titel en die skaal gegee word. **[20]**

SAMEVATTING VRAAG 3

Nasienmaatstawwe	Moontlike punt	Nasiener	Interne moderator	Eksterne moderator
Korrektheid	14			
Arsering	8			
Benoemings	7			
Afmetings	3			
Subtotaal	**32**			
Gedeel deur	**3.2**			
Korrektheid	**10**			
Lynwerk	**5**			
Akkuraatheid	**2**			
Titel en skaal	**2**			
Gebalanseerde uitleg en netheid	**1**			
TOTAAL	**20**			

VRAAG 4.1

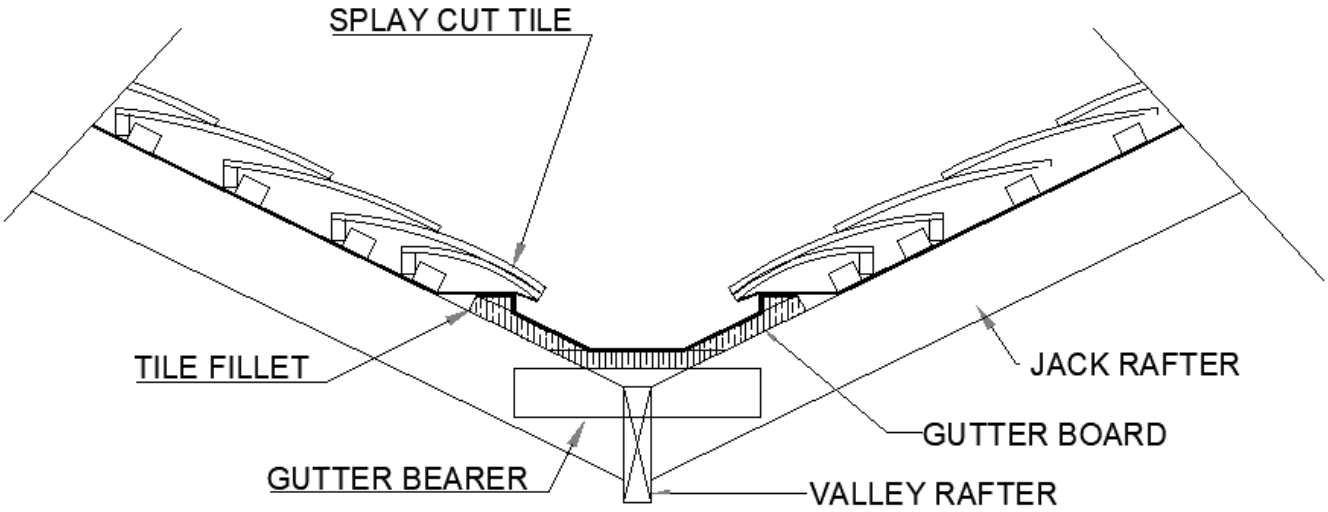

VALLEY DETAIL

VRAAG 4.1: RUBRIEK			
DEEL VAN TEKENING	**NASIEN-MAATSTAWWE**	**MOONTLIKE PUNT**	**OPMERKINGS**
Kielprofiel, teëls, geskuinste teël, kielspar, teëlvloeistuk	Korrektheid	5	
	Benoeming	5	
Geutplank, geutdraer	Korrektheid	2	
	Arsering	1	
	Benoeming	2	
	Subtotaal	15	
	Gedeel deur	1.5	
	Korrektheid	**10**	
	Lynwerk	**2**	
	Akkuraatheid	**1**	
	Titel en skaal	**1**	
	Gebalanseerde uitleg en netheid	**1**	
	TOTAAL	**15**	

LET WEL: Behalwe 'n punt vir die arsering van 'n onderdeel, mag geen punt toegeken word vir enige onderdeel wat op die verkeerde plek in die tekening voorkom nie.

As die tekening heeltemal verkeerd is, moet 'n punt nogtans vir netheid, die titel en die skaal toegeken word. **[15]**

SAMEVATTING VRAAG 4.1

Nasienmaatstawwe	Moontlike punt	Nasiener	Interne moderator	Eksterne moderator
Korrektheid	7			
Arsering	1			
Benoemings	7			
Subtotaal	**15**			
Gedeel deur	**1.5**			
Korrektheid	**10**			
Lynwerk	**2**			
Akkuraatheid	**1**			
Titel en skaal	**1**			
Gebalanseerde uitleg en netheid	**1**			
TOTAAL	**15**			

VRAAG 4.2

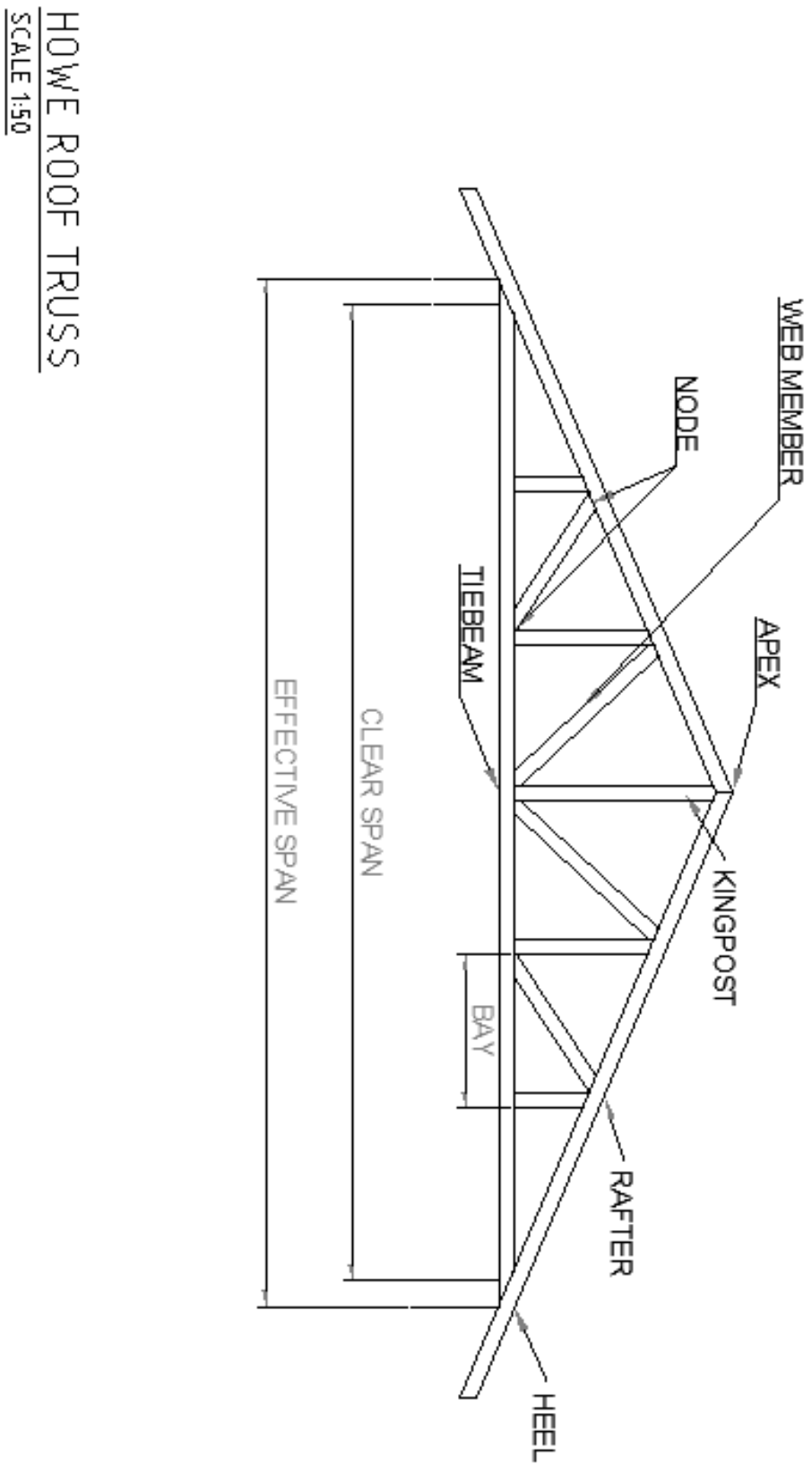
HOWE ROOF TRUSS
SCALE 1:50
WEB MEMBER
NODE
TIEBEAM
APEX
KINGPOST
RAFTER
HEEL
BAY
CLEAR SPAN
EFFECTIVE SPAN

VRAAG 4.2: RUBRIEK			
DEEL VAN TEKENING	**NASIEN-MAATSTAWWE**	**MOONTLIKE PUNT**	**OPMERKINGS**
Howekap: Uitleg	Korrektheid	4	Daksparre, bindbalke en riblede
	Benoeming	8	Holtesluiting, vleuelmuurbint
Dakhelling 20°, 8 500 mm-spanwydte	Korrektheid	2	Moet verband hou met skaal 'dwg'
	Afmetings	0	Moenie getoon word nie
	Benoeming	2	Duidelike effektiewe spanwydte
	Subtotaal	16	Algemene korrektheid
	Gedeel deur	1.6	
	Korrektheid	**10**	
	Lynwerk	**2**	
	Akkuraatheid	**1**	
	Titel en skaal	**1**	
	Gebalanseerde uitleg en netheid	**1**	
	TOTAAL	**15**	

LET WEL: Behalwe 'n punt vir die arsering van 'n onderdeel, mag geen punt toegeken word vir enige onderdeel wat op die verkeerde plek in die tekening voorkom nie.

As die tekening heeltemal verkeerd is, moet 'n punt nogtans vir netheid, die titel en die skaal toegeken word. **[15]**

SAMEVATTING VRAAG 4.2

Nasienmaatstawwe	Moontlike punt	Nasiener	Interne moderator	Eksterne moderator
Korrektheid	6			
Benoemings	10			
Afmetings	0			
Subtotaal	**16**			
Gedeel deur	**1.6**			
Korrektheid	**10**			
Lynwerk	**2**			
Akkuraatheid	**1**			
Titel en skaal	**1**			
Gebalanseerde uitleg en netheid	**1**			
TOTAAL	**15**			

VRAAG 5

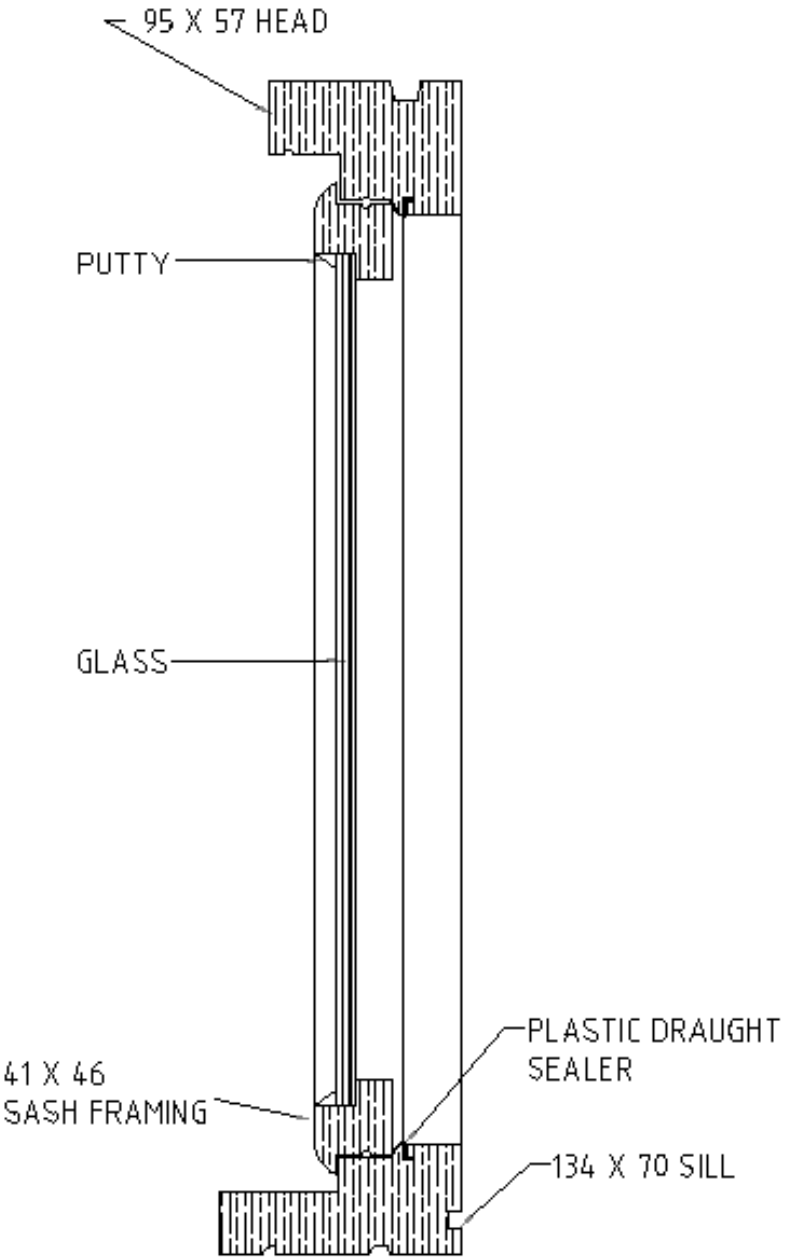

SECTION ON BS WINDOW

VRAAG 5: RUBRIEK			
DEEL VAN TEKENING	**NASIEN-MAATSTAWWE**	**MOONTLIKE PUNT**	**OPMERKINGS**
Glas, stopverf, verseëler	Korrektheid	3	
	Arsering	2	
	Benoeming	3	
Houtvensterkosyn (kop, vensterraam, vensterbank)	Korrektheid	3	
	Arsering	1	
	Benoeming	3	
	Subtotaal	15	
	Gedeel deur	1.5	
	Korrektheid	**10**	
	Lynwerk	**3**	
	Akkuraatheid	**1**	
	Titel en skaal	**1**	
	Gebalanseerde uitleg en netheid	**1**	
	TOTAAL	**15**	

LET WEL: Behalwe 'n punt vir die arsering van 'n onderdeel, mag geen punt toegeken word vir enige onderdeel wat op die verkeerde plek in die tekening voorkom nie.

As die tekening heeltemal verkeerd is, moet 'n punt nogtans vir netheid, die titel en die skaal toegeken word. **[15]**

SAMEVATTING VRAAG 5

Nasienmaatstawwe	Moontlike punt	Nasiener	Interne moderator	Eksterne moderator
Korrektheid	6			
Arsering	3			
Benoemings	6			
Subtotaal	**15**			
Gedeel deur	**1.5**			
Korrektheid	**10**			
Lynwerk	**2**			
Akkuraatheid	**1**			
Titel en skaal	**1**			
Gebalanseerde uitleg en netheid	**1**			
TOTAAL	**15**			

Kopiereg voorbehou