higher education & training

Department:
Higher Education and Training
REPUBLIC OF SOUTH AFRICA

NASIENRIGLYN

NASIONALE SERTIFIKAAT (BEROEPSGERIG)

TEKENKANTOORPROSEDURES EN TEGNIEKE

(Tweede vraestel)

NKR VLAK 4

22 November 2022

Hierdie nasienriglyn bestaan uit 7 bladsye.

Kopiereg voorbehou

VRAAG 1: 3D-MODELLERINGSWERKRUIMTE

1.1
- Cartesiese koördinate word ook reghoekige koördinate genoem,✓
- Cartesiese koördinate bied 'n metode om grafieke aan te bied✓
- en die posisie van punte✓
- op 2D-vlakke of in 3D-ruimte aan te dui.✓ (4)

1.2
- *Primatives* is driedimensionele geometriese fatsoene✓
- wat die boublokke is vir die skepping van komplekse geometriese voorwerpe.✓ (2)

1.3
- *Standaard*
- *Draw*
- *Modify*
- *Layers*
- *Properties*
- *Styles*
- *Draw order*
- *Command* (Enige 4 × 1) (4)

1.4
- Die algemeenste metode om in 'n 3D-model te navigeer is met 'n muis en sleutelbord.✓
- Druk die Shift-sleutel en die middelste muisknoppie terwyl jy die muis in 'n wentelbaan om die model beweeg.✓
- Die loper verander na 'n *orbit*-ikoon wat *orbit mode* aandui.✓ (3)

1.5
- Die navigasiebalk is 'n gebruikerkoppelvlakelement waar 'n mens verenigde en produkspesifieke navigasie-instrumente kan kry.✓
- Die navigasiebalk dryf oor en langs een van die sye van die aktiewe tekengebied.✓ (2)

[15]

VRAAG 2: 3D-FUNKSIES EN INSTRUMENTE

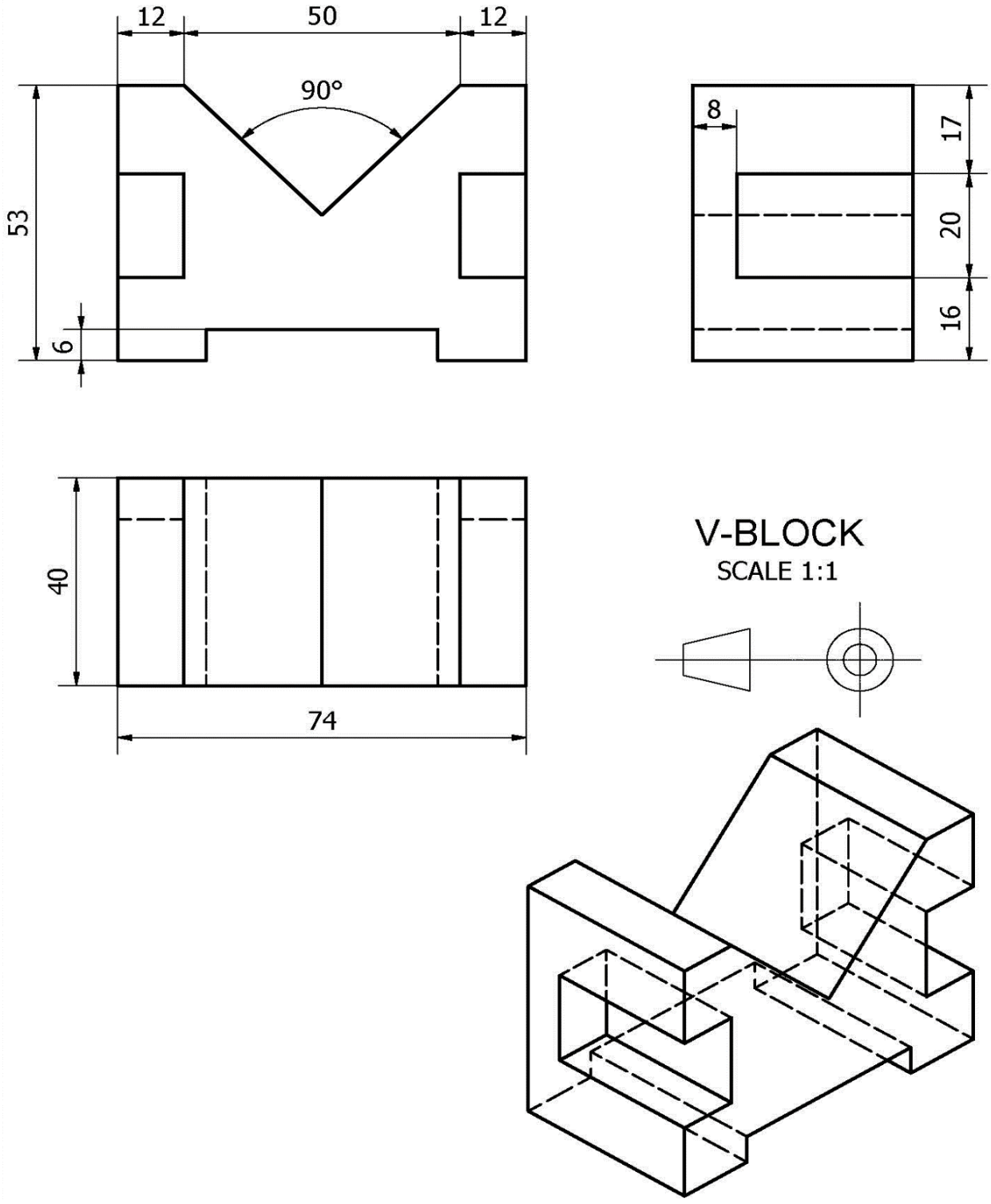

[25]

VRAAG 3: SKEP 'N DEURSNEE VAN 'N MODEL EN SKEP TEKENINGE

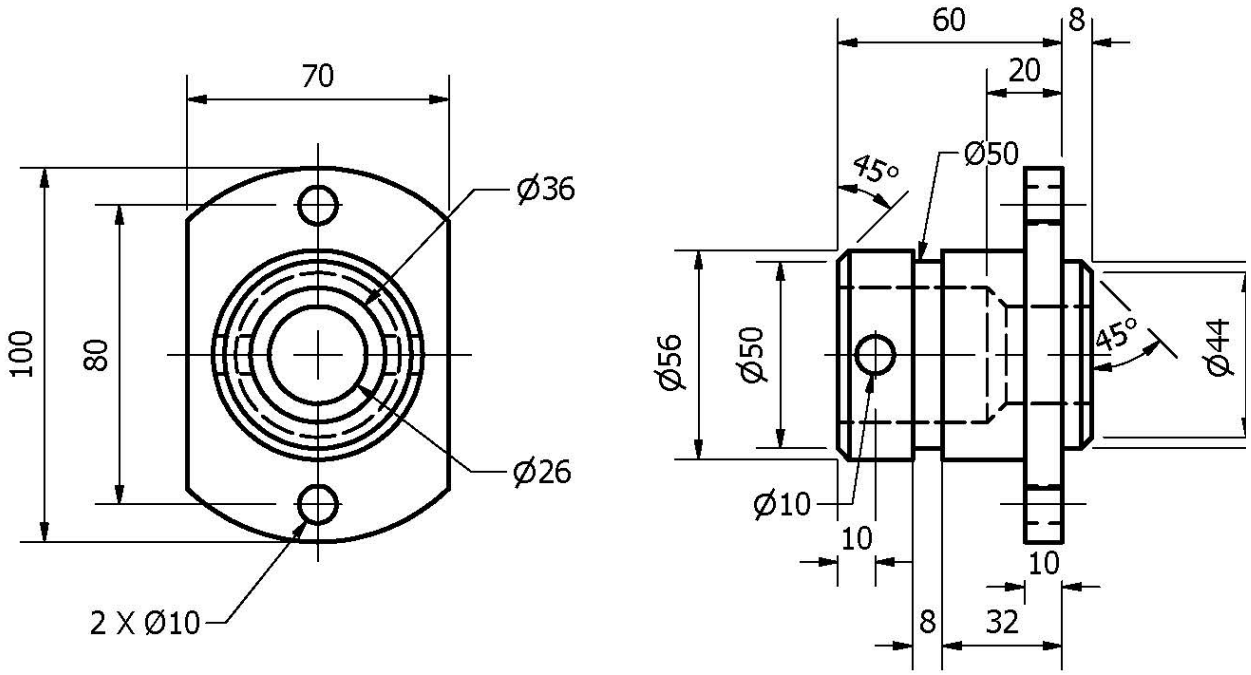

CLUTCH COMPONENT
SCALE1:2

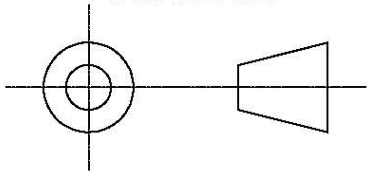

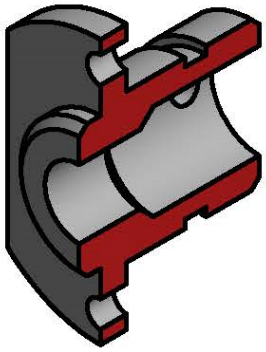

[30]

VRAAG 4: GEBRUIK VISUALISERINGSINSTRUMENTE OM 3D-TEKENINGE TE VERBETER

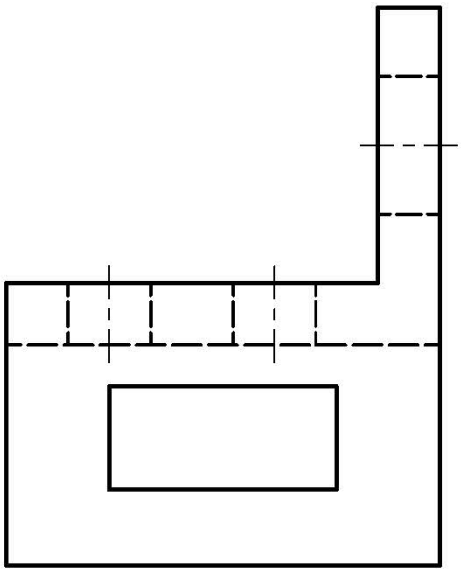

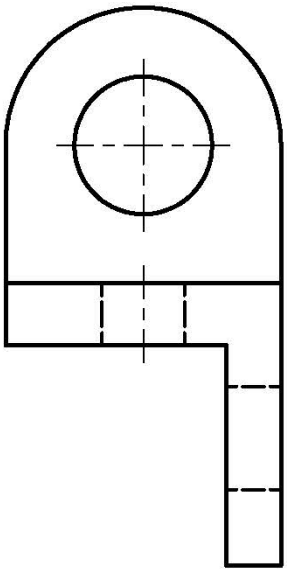

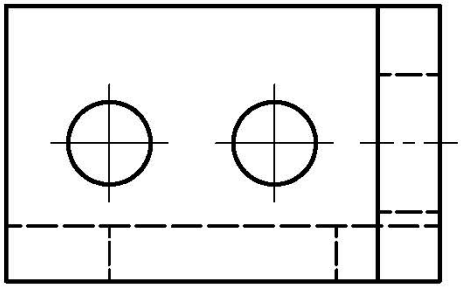

SUPPORT PLATE
SCALE 1:1

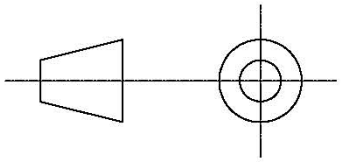

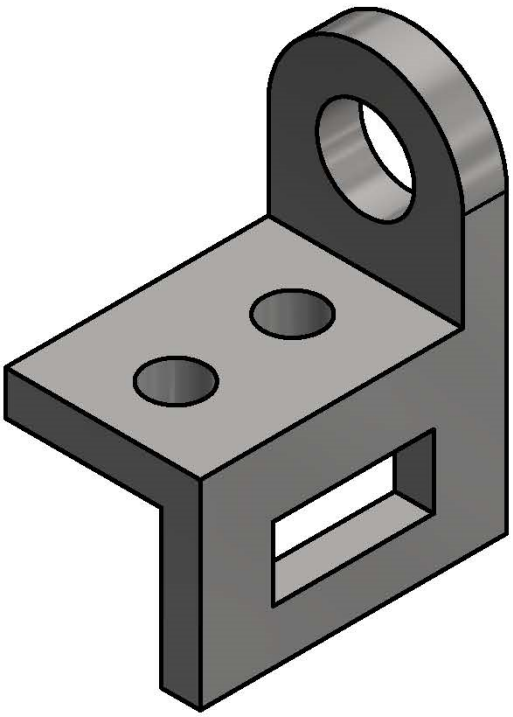

[30]

VRAAG 2: 3D-FUNKSIES EN INSTRUMENTE

VRAAG 2	**2.1**	**2.2**	**2.3**	**2.4**	**2.5**	
Korrektheid en uitleg Vooraansig	3					
Korrektheid en uitleg Linksaansig	3					
Korrektheid en uitleg Boaansig	3					
Lynwerk en netheid	1					
Skaal 1:2	2					
3D-tekening		7				
Afmetings			2			
Titelbalk met inligting				2		
Korrekte stipping					2	
TOTAAL:	**12**	**7**	**2**	**2**	**2**	**[25]**

VRAAG 3: SKEP 'N DEURSNEE VAN 'N MODEL EN SKEP TEKENINGE

VRAAG 3	**3.1**	**3.2**	**3.3**	**3.4**	**3.5**	**3.6**	
Korrektheid en uitleg Vooraansig	3						
Korrektheid en uitleg Linksaansig	4						
Lynwerk en netheid	1						
Skaal 1:2	2						
Lewering: Deursnit		10					
Afmetings			5				
Titelbalk met inligting				2			
Korrekte plot					2		
Ortografiese projeksiesimbool						1	
TOTAAL:	**10**	**10**	**5**	**2**	**2**	**1**	**[30]**

VRAAG 4: GEBRUIK VISUALISERINGSINSTRUMENTE OM 3D-TEKENINGE TE VERBETER

VRAAG 4	**4.1.1**	**4.1.2**	**4.1.3**	**4.2**	**4.3**	**4.4**	**4.5**	
Korrektheid en uitleg Vooraansig	3							
Korrektheid en uitleg Linksaansig		3						
Korrektheid en uitleg Boaansig			3					
Lynwerk en netheid	1	1	1					
3D-model				6				
Verligting en materiale gelewer					8			
Titelbalk met inligting						2		
Korrekte stipping							2	
TOTAAL:	**4**	**4**	**4**	**6**	**8**	**2**	**2**	**[30]**

TOTAAL: 100

Kopiereg voorbehou