higher education & training

Department:
Higher Education and Training
REPUBLIC OF SOUTH AFRICA

NASIENRIGLYN

NASIONALE SERTIFIKAAT (BEROEPSGERIG)

TEKENKANTOORPROSEDURES EN TEGNIEKE

(Tweede vraestel)

NKR VLAK 3

22 November 2022

Hierdie nasienriglyn bestaan uit 8 bladsye.

Kopiereg voorbehou

VRAAG 1

1.1 1.1.1 Geprojekteerde aansigte van CAD-modelle, insluitende bo-, voor-, sy- en isometriese aansigte.

2.1.2 Iemand wat opgelei is om tegnieke te ontwikkel en te definieer waarmee probleme opgelos word.

2.1.3 'n Lys van al die materiale wat vir 'n spesifieke taak of projek nodig is.

1.1.4 Dit staan vir die Internasionale Organisasie vir Standaardisering, wat die grootste ontwikkelaar en uitgewer van internasionale standaarde ter wêreld is.

(4 × 1) (4)

1.2

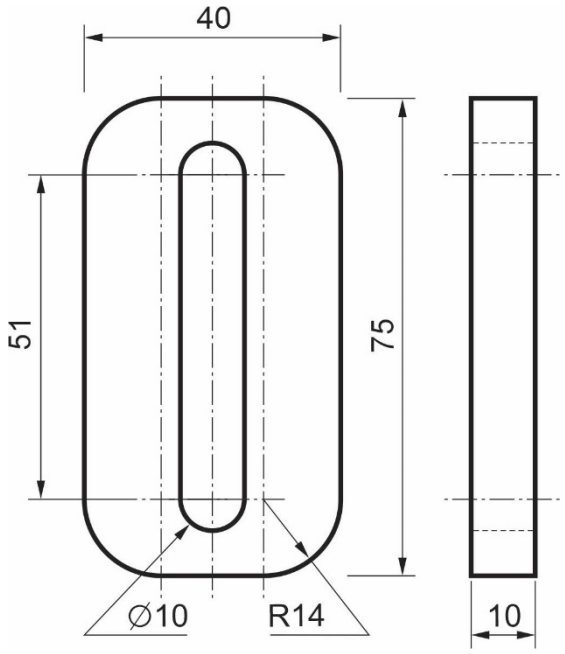

TWEE punte vir die tekening en TWEE punte vir die afmetings (2 × 2) (4)

1.3 Met die Preview-knoppie kan 'n mens 'n tekening vooraf besigtig voordat jy dit stip. (1)

1.4 As mens op die Expand-knoppie druk, kry die vergrootte dialoogblokkie waarin ekstra druk- of stipopsies gevind word. (1)

[10]

VRAAG 2

Vraag 2			
2.1	Algemene uitleg	1	
	Korrektheid		
	• Lynwerk korrek	2	
	• Skaal korrek	2	
	• Alle sirkels is korrek geplaas	4	
	• Alle 4-M8	2	
	• Alle R11	2	
	• Alle boë	1	
	• Voet en skag	2	
	• Alle hartlyne	2	18
2.2	Afmetings		3
2.3	Titelbalk met inligting		2
2.4	Korrekte stip		2
	Totaal		**[25]**

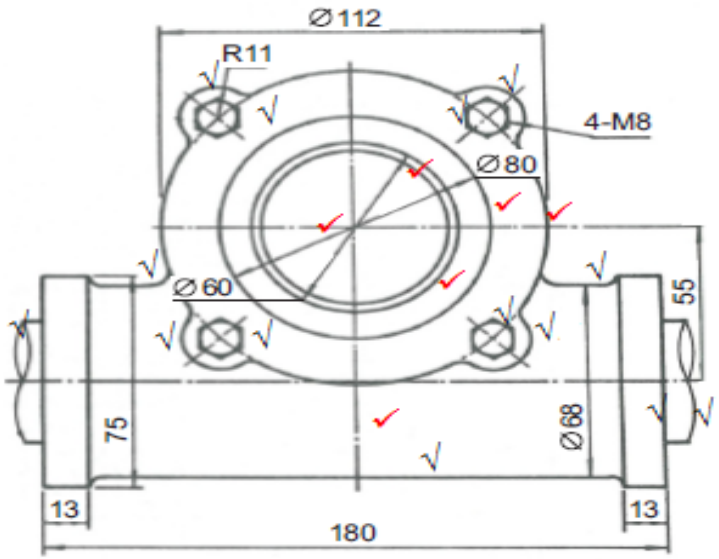

STUDENT NUMBER:	CENTRE NUMBER:	DATE:	QUESTION NUMBER: 2
		SCALE: 1:2	

VRAAG 3

Vraag 3	3.1	3.2	3.3	3.4	3.5		
Korrektheid							
• Uitleg	4						
• Lynwerk korrek	5						
• Skaal	3						
• Hartlyne	2						
• Verborge lyne	1						
Afmetings		5					
Titelbalk met inligting			4				
Korrekte stip				4			
Simbool					2		
Totaal	**15**	**5**	**4**	**4**	**2**		**[30]**

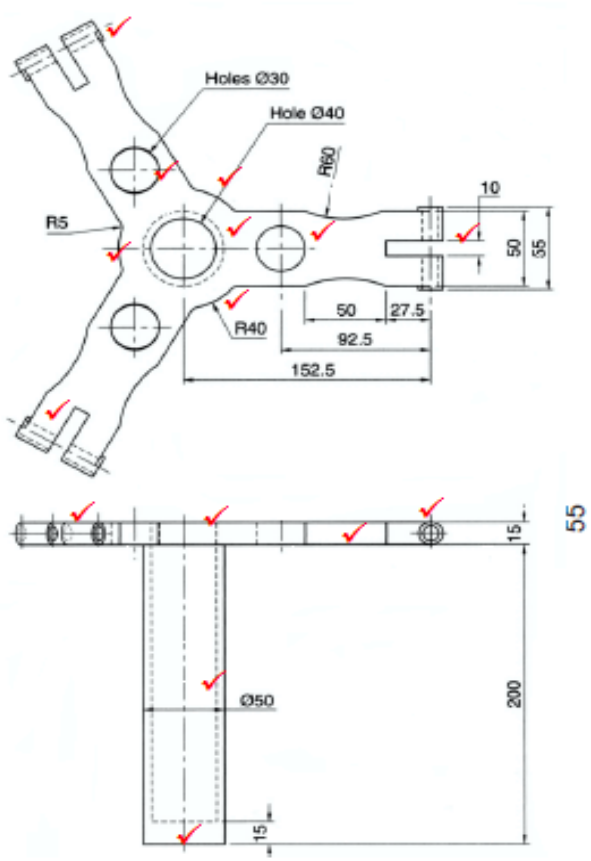

STUDENT NUMBER:	CENTRE NUMBER:	DATE:	QUESTION NUMBER: 3
		SCALE: 1:4	
		ORTHOGRAPHIC PROJECTION	

VRAAG 4

Vraag 4	4.1	4.2	4.3	4.4	4.5	4.6	
Korrektheid	**Vooraansig**	**Regteraansig.**	**Boaansig**				
• Uitleg	1	2	1				
• Lynwerk korrek	1	4	1				
• Skaal	1	1	1				
• Hartlyne	1	1	1				
• Verborge lyne	1	1	1				
• Afmetings	1	1	1				
Titelbalk met inligting				2			
Korrekte stip	2	2	2		3		
Simbool						2	
Totaal	**8**	**12**	**8**	**2**	**3**	**2**	**[35]**

TOTAAL: 100

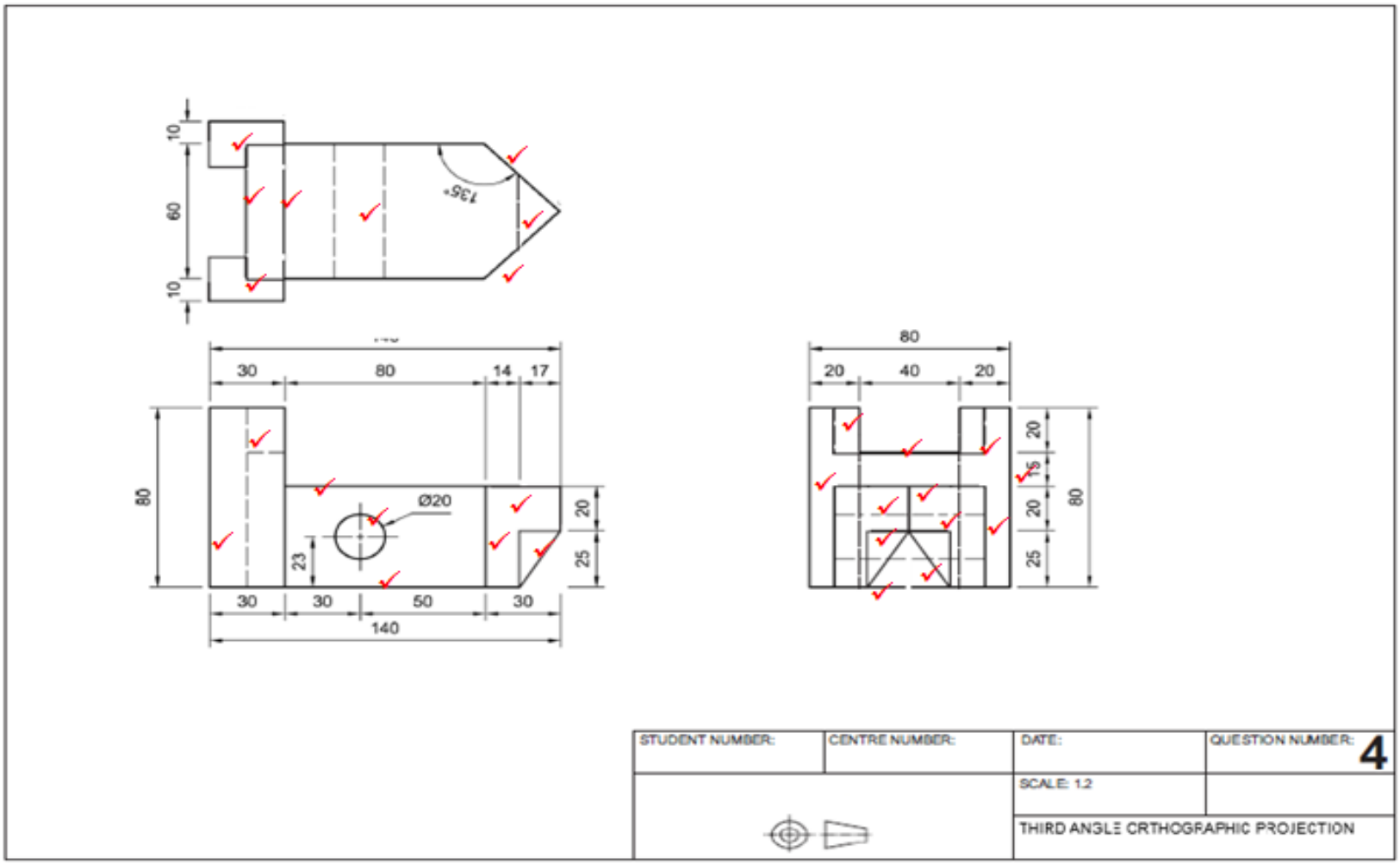

Kopiereg voorbehou