higher education & training

Department:
Higher Education and Training
REPUBLIC OF SOUTH AFRICA

NASIONALE SERTIFIKAAT (BEROEPSGERIG)

TEKENKANTOORPROSEDURES EN TEGNIEKE

(Tweede vraestel)

NKR VLAK 3

(1205073)

22 November 2022 (X-vraestel)
09:00–13:00

Benodighede: A4-tekenvel.

Nieprogrammeerbare sakrekenaars en CAD-sagteware mag gebruik word.

Hierdie vraestel bestaan uit 5 bladsye en 3 antwoordblaaie.

550Q2N2222

Kopiereg voorbehou

TYD: 4 UUR
PUNTE: 100

INSTRUKSIES EN INLIGTING

1. Beantwoord al die vrae.
2. Lees al die vrae met aandag deur.
3. Nommer die antwoorde volgens die nommeringstelsel wat in hierdie vraestel gebruik is.
4. Begin elke afdeling op 'n skoon bladsy.
5. Gebruik slegs 'n swart of blou pen.
6. Vryhandtekeninge, sketse en diagramme moet netjies, taamlik groot, in die korrekte verhouding, volledig benoem en in potlood wees.
7. Trek onder elke antwoord 'n streep oor die hele bladsy.
8. Trek 'n streep deur alle werk wat nie nagesien moet word nie.
9. Alle afkortings en simbole moet ooreenstem met dié in die jongste Nasionale Bouregulasies en alle toepaslike SANS (SABS)-kodes.
10. Skryf netjies en leesbaar.

Kopiereg voorbehou

VRAAG 1

1.1 Wat beteken die volgende rekenaarterme?

1.1.1 2D tekeninge

2.1.2 Analis

2.1.3 Materiaallys

1.1.4 ISO

(4 × 1) (4)

1.2 Gebruik CAD-sagteware om die volgende te teken:

Teken die vorms in FIGUUR 1 (hier onder) op 'n A4-vel. Verstrek jou studentenommer, die sentrumnommer, skaal, datum en vraagnommer in die titelbalk. (4)

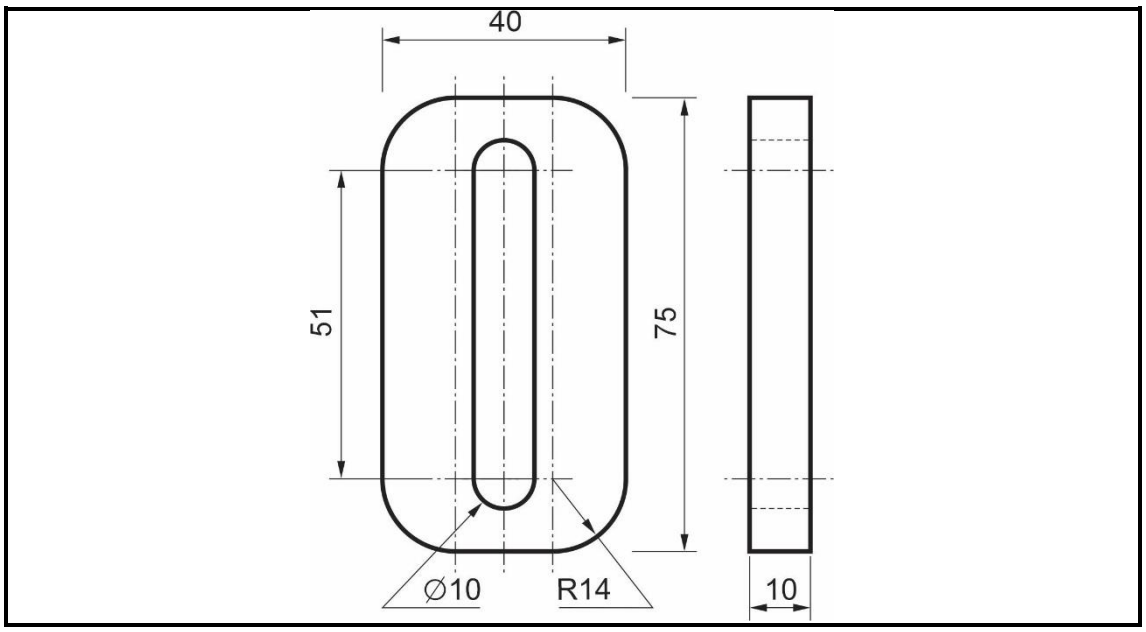

FIGUUR 1

1.3 Waarvoor word die 'Preview'-knoppie gebruik? (1)

1.4 Waarvoor word die 'Expand'-knoppie gebruik? (1)

[10]

VRAAG 2

FIGUUR 2, DIAGRAMBLAD 1 (aangeheg) is 'n voorstelling van 'n onderdeel.

2.1 Teken 'n ortografiese projeksie van die onderdeel met 'n CAD-program op 'n skaal van 1:6 op 'n A4-tekenvel. (18)

2.2 Toon alle afmetings in jou tekening aan. (3)

2.3 Verstrek jou studentenommer, die sentrumnommer, skaal, datum en vraagnommer in die titelbalk. (2)

2.4 Stip die tekening en jou kandidaatinligting op 'n A4-tekenvel. (2)

[25]

VRAAG 3

FIGUUR 3, DIAGRAMBLAD 2 (aangeheg) toon tekening van 'n onderdeel in drieaansig-ortografiese projeksie.

Gebruik 'n CAD-program om die volgende aansigte van die onderdeel op 'n skaal van 1:2 op 'n A4-tekenvel te teken.

3.1 Die twee gegewe aansigte. (15)

3.2 Toon enige VYF afmetings in jou tekening. (5)

3.3 Verstrek jou studentenommer, die sentrumnommer, skaal, datum en vraagnommer in die titelbalk. (4)

3.4 Stip die tekening en jou kandidaatinligting op 'n A4-tekenvel. (4)

3.5 Voeg die korrekte ortografiese projeksiesimbool in. (2)

[30]

VRAAG 4

FIGUUR 4, DIAGRAMBLAD 3 (hierby aangeheg) toon 'n isometriese aansig van 'n onderdeel. Alle verborge lyne word aangedui.

Gebruik 'n CAD-program om die volgende aansigte van die onderdeel op 'n skaal van 1:2 in derdehoekse ortografiese projeksie op 'n A4-vel te teken.

Toon alle verborge lyne en afmetings aan.

4.1	Die vooraansig soos gesien uit die rigting van pyl A.	(8)
4.2	Die regteraansig.	(12)
4.3	Die boaansig	(8)
4.4	Verstrek jou studentenommer, die sentrumnommer, skaal, datum en vraagnommer in die titelbalk.	(2)
4.5	Stip die tekening en jou kandidaatinligting op 'n A4-tekenvel.	(3)
4.6	Voeg die korrekte ortografiese projeksiesimbool in.	(2)
		[35]

TOTAAL: 100

Kopiereg voorbehou

DIAGRAMBLAD 1

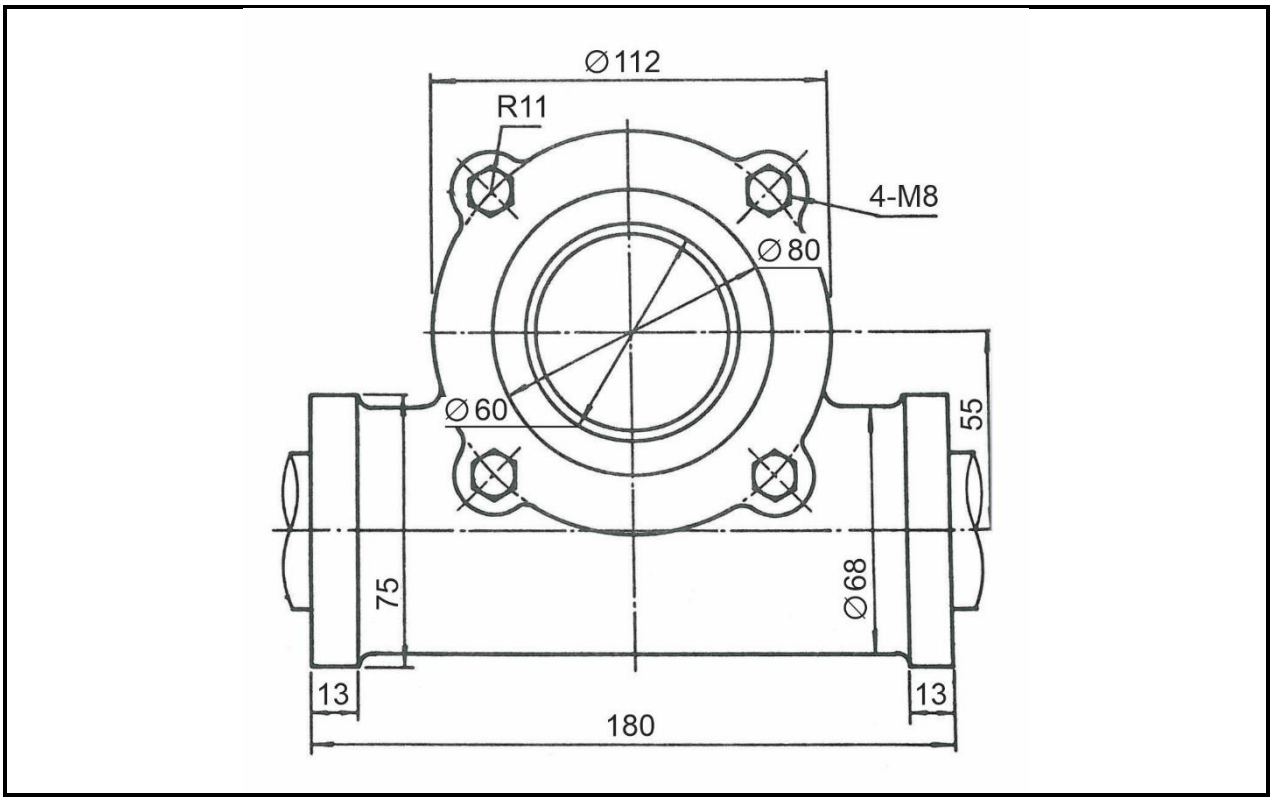

FIGUUR 2

DIAGRAMBLAD 2

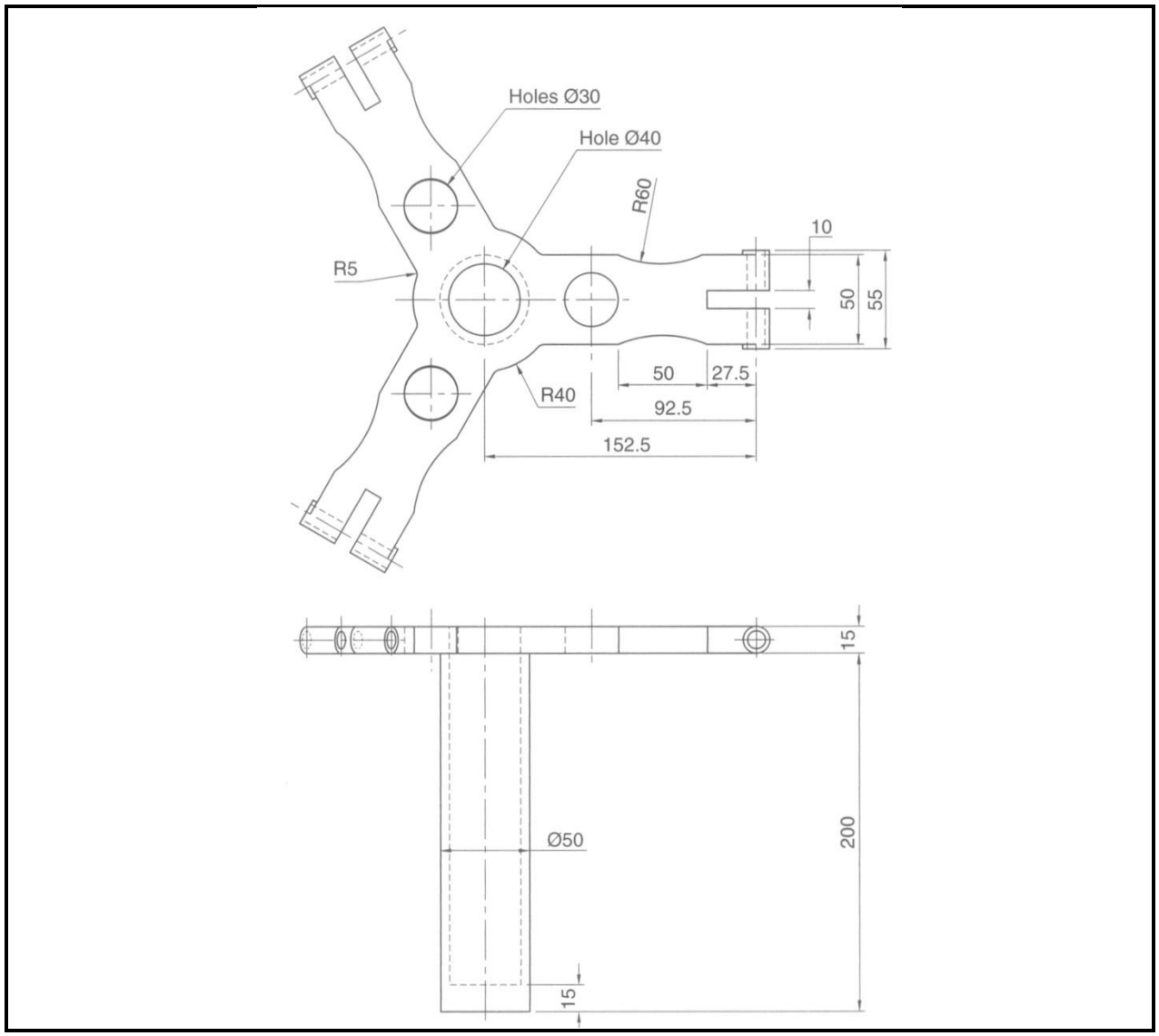

FIGUUR 3

DIAGRAMBLAD 3

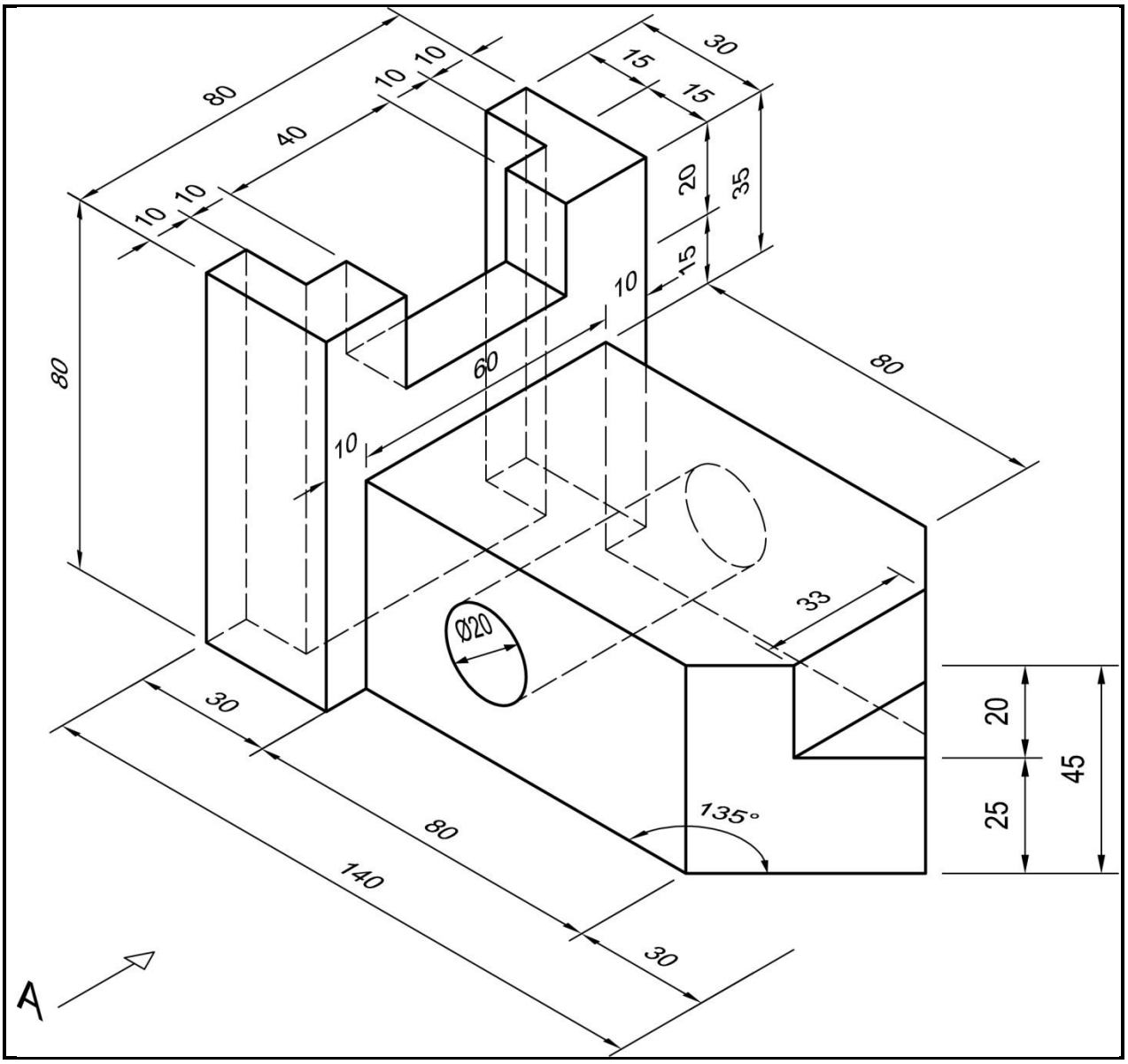

FIGUUR 4

Kopiereg voorbehou