higher education & training

Department:
Higher Education and Training
REPUBLIC OF SOUTH AFRICA

# NASIENRIGLYN

## NASIONALE SERTIFIKAAT (BEROEPSGERIG)

## SIVIELE EN STRUKTURELE STAALWERKDETAILLERING

**V3** (Tweede vraestel)

**NKR VLAK 3**

**08 November 2022**

**Hierdie nasienriglyn bestaan uit 6 bladsye.**

Kopiereg voorbehou

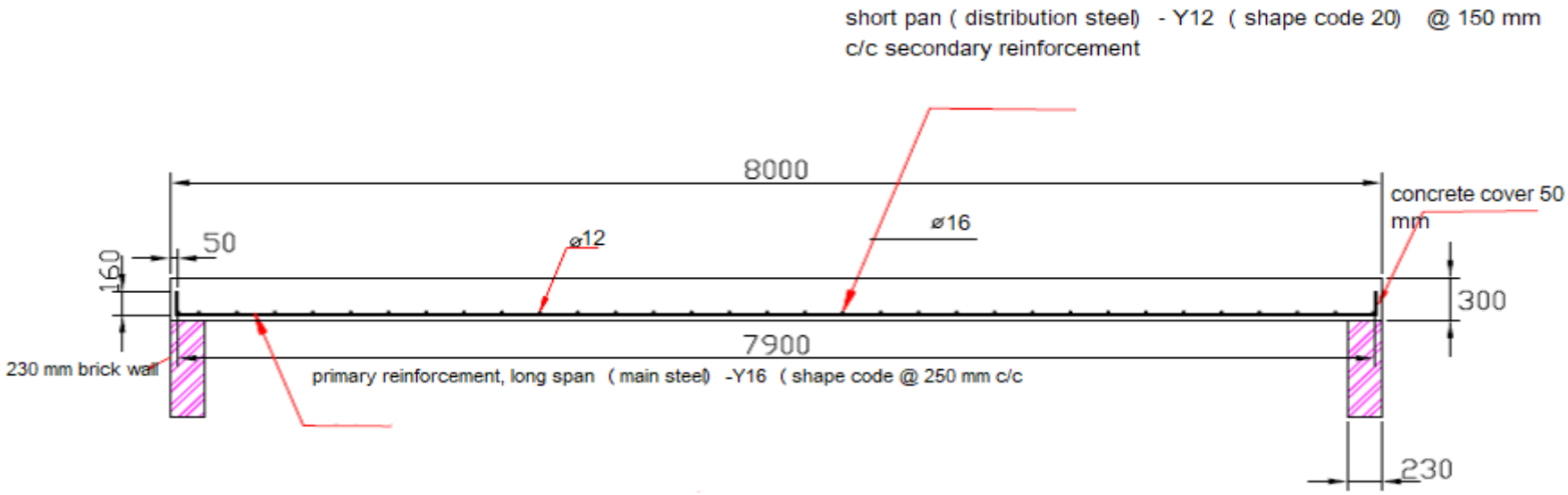


**FIGUUR 1**

| Vraag 1.1 Balk Puntetoekenning | |
|---|---|
| Korrekte interpretasie | 7 |
| Akkuraatheid | 1 |
| Afmetings | 3 (½ elk) |
| Benoeming | 4 |
| Netheid | 1 |
| Titel | 1 |
| Skaal | 1 |
| Lynwerk | 2 |
| | |
| **TOTAAL** | **20** |

Kopiereg voorbehou

1.2

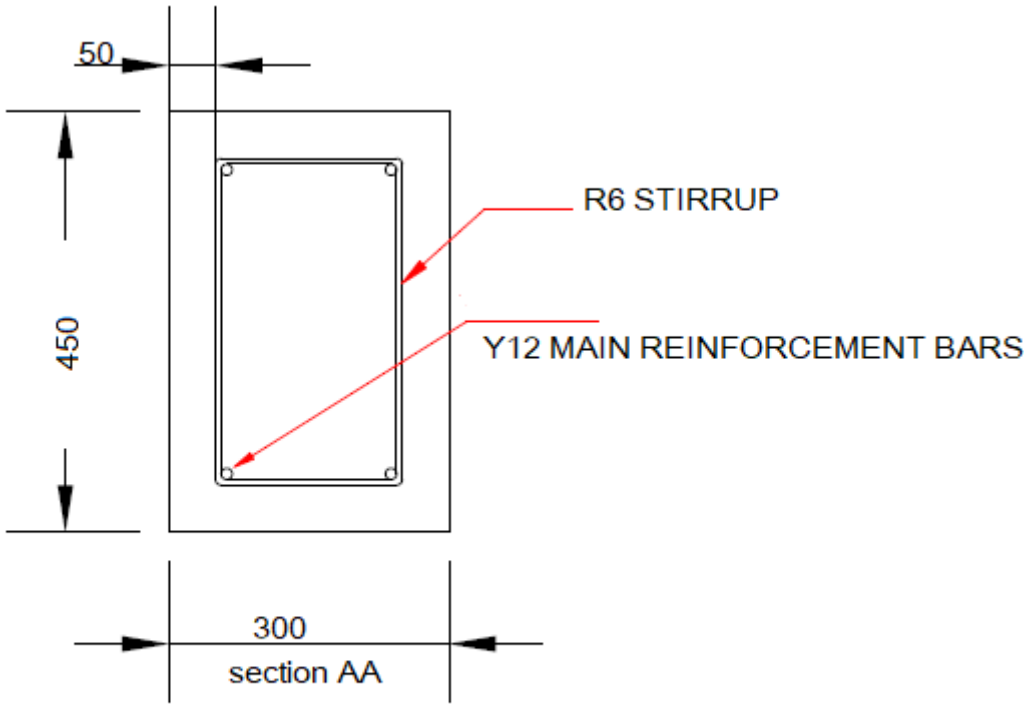


CROSS SECTION OF CONCRETE BEAM
SCALE 1:5

**FIGUUR 2**

| PUNTETOEKENNING | |
|---|---|
| Korrekte skaal | 4 |
| Korrekte tekeningdetail (kanaal) | 2 |
| Lynwerk | 2 |
| Belangrike afmetings | 2 |
| **TOTAAL** | **10** |

**[30]**

## VRAAG 2: STRUKTURELE STAALWERKDETAILLERING EN -SPESIFIKASIES

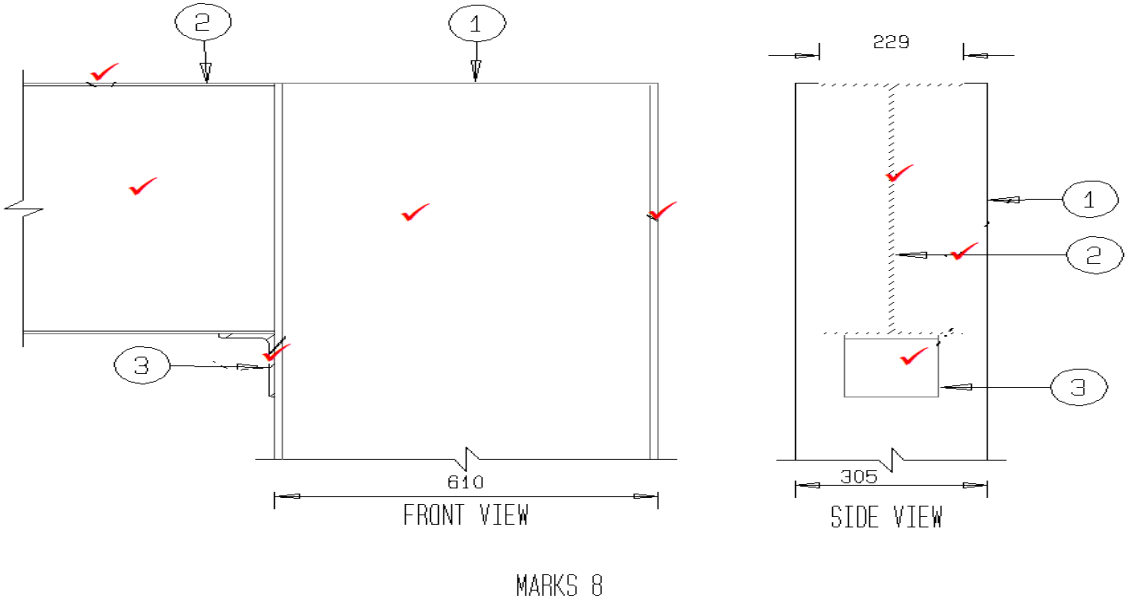


1. 610 x 305 x 149kg/m. PF
2. 610 x 229 x 101kg/m. PF
3. 150 x 90 x 18.2kg/m Unequal legs

| 2.2.1 PUNTETOEKENNING (Vooraansig) | |
|---|---|
| Korrekte skaal | 1 |
| Korrekte tekeningdetail (kanaal) | 5 |
| Lynwerk | 2 |
| Belangrike afmetings | 2 |
| **TOTAAL** | **10** |

| 2.2.2 PUNTETOEKENNING (Syaansig) | |
|---|---|
| Korrekte skaal | 1 |
| Korrekte tekeningdetail (kanaal) | 5 |
| Lynwerk | 2 |
| Belangrike afmetings | 2 |
| **TOTAAL** | **10** |

Kopiereg voorbehou
Blaai om asseblief

2.2

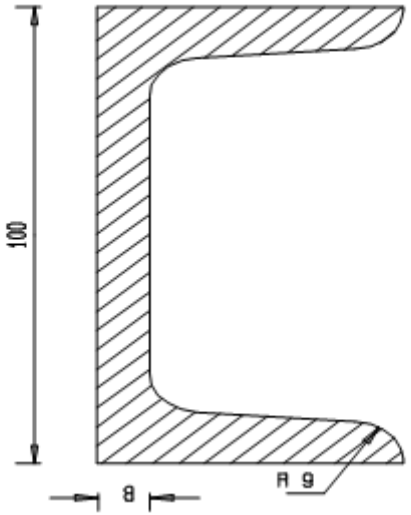


**KANAALBALK**

| **PUNTETOEKENNING** | |
|---|---|
| Korrekte skaal | 4 |
| Korrekte tekeningdetail (kanaal) | 2 |
| Lynwerk | 2 |
| Belangrike afmetings | 2 |
| **TOTAAL** | **10** |

Kopiereg voorbehou

## VRAAG 3: STRUKTURELE STAALWERKDETAILLERING

3.1 Detail A

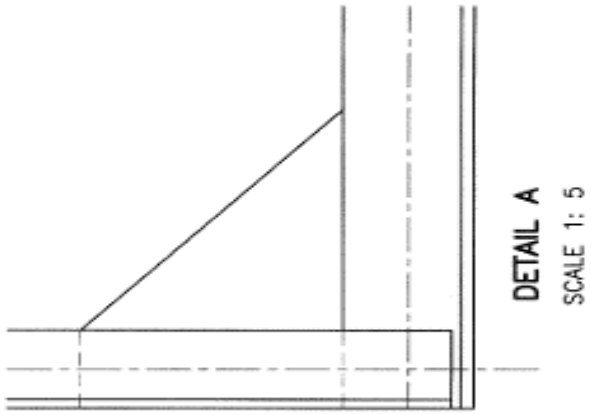


| Detail A PUNTETOEKENNING | |
|---|---|
| Korrekte skaal | 1 |
| Staaldetaillering | 3 |
| Lynwerk | 1 |
| Netheid | 1 |
| **TOTAAL** | **5** |

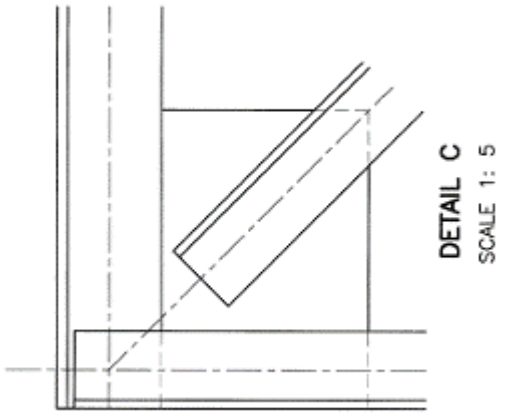


| Detail C PUNTETOEKENNING | |
|---|---|
| Korrekte skaal | 1 |
| Staaldetaillering | 3 |
| Lynwerk | 1 |
| Netheid | 1 |
| **TOTAAL** | **5** |

**TOTAAL: 75**

Kopiereg voorbehou