higher education & training

Department:
Higher Education and Training
REPUBLIC OF SOUTH AFRICA

NASIENRIGLYN

NASIONALE SERTIFIKAAT (BEROEPSGERIG)

ARGITEKTONIESE GRAFIKA EN TEGNOLOGIE

(Eerste vraestel)

NKR VLAK 3

20 November 2023

Hierdie nasienriglyn bestaan uit 19 bladsye.

Kopiereg voorbehou

VRAAG 1

VRAAG 1.1: RUBRIEK			
DEEL VAN TEKENING	**NASIENMAAT-STAWWE**	**MOONT-LIKE PUNT**	**OPMERKINGS**
Trapvormige betonvoet en grootte	Korrektheid	2	
	Afmetingskrywing	1	Gewapende balk
	Arsering	1	Betonbalk
Fondamentmuur, hardepuinopvulling, 75 mm-beddinglaag en diktes	Korrektheid	4	Verdigte harde puin, beddinglaag en diktes
	Arsering	3	Fondamentmuur, blad en hardepuinopvulling
	Benoeming	3	
Muur, binnepleister, vloerlyste	Korrektheid	3	
	Arsering	2	
	Benoeming	1	
20 mm-vlaklaag, vloerlys	Korrektheid	2	
	Benoeming	2	
	Subtotaal	24	Algemene korrektheid
	Gedeel deur	3	
	Korrektheid	**8**	
	Lynwerk	**2**	
	Akkuraatheid	**2**	
	Titel en skaal	**1**	
	Gebalanseerde uitleg en netheid	**2**	
	TOTAAL	**15**	

LET WEL: Behalwe 'n punt vir arsering, mag geen punt toegeken word vir enige onderdeel wat op die verkeerde plek in die tekening voorkom nie.

As die tekening heeltemal verkeerd is, moet 'n punt vir netheid, die titel en die skaal gegee word. **[15]**

SAMEVATTING VRAAG 1.1

Nasienmaatstawwe	Moontlike punt	Nasiener	Interne moderator	Eksterne moderator
Korrektheid	11			
Arsering	6			
Benoemings	6			
Afmetings	1			
Subtotaal	**24**			
Gedeel deur	**3**			
Korrektheid	**8**			
Lynwerk	**2**			
Akkuraatheid	**2**			
Titel en skaal	**1**			
Gebalanseerde uitleg en netheid	**2**			
TOTAAL	**15**			

QUESTION 1.1:

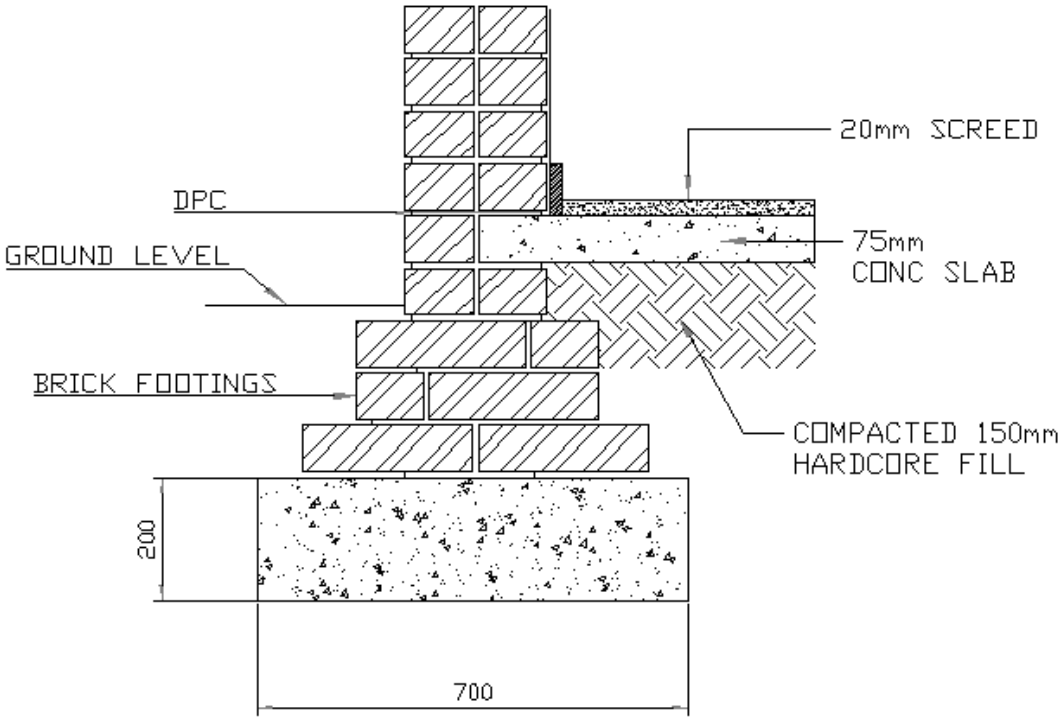

STEPPED FOUNDATION
SCALE 1:10

VRAAG 2.1: RUBRIEK			
DEEL VAN TEKENING	**NASIENMAAT-STAWWE**	**MOONT-LIKE PUNT**	**OPMERKINGS**
Staalvensterkosyn, betonvensterbank, binne- en buitemuurblad.	Korrektheid	4	
	Arsering	2	
	Benoeming	3	
VL bo en onder vensterkosyn, lateie, muurbinte, versterkingsdraad	Korrektheid	4	VL vertikaal en horisontaal
	Afmetings	0	
	Benoeming	5	
	Subtotaal	18	Algemene korrektheid
	Gedeel deur	1.8	
	Korrektheid	**10**	
	Lynwerk	**2**	
	Akkuraatheid	**1**	
	Titel en skaal	**1**	
	Gebalanseerde uitleg en netheid	**1**	
	TOTAAL	**15**	

LET WEL: Behalwe 'n punt vir arsering, mag geen punt toegeken word vir enige onderdeel wat op die verkeerde plek in die tekening voorkom nie.

As die tekening heeltemal verkeerd is, moet 'n punt vir netheid, die titel en die skaal gegee word. **[15]**

Kopiereg voorbehou

SAMEVATTING VRAAG 2.1

Nasienmaatstawwe	Moontlike punt	Nasiener	Interne moderator	Eksterne moderator
Korrektheid	8			
Arsering	2			
Benoemings	8			
Afmetings	0			
Subtotaal	**18**			
Gedeel deur	**1.8**			
Korrektheid	**10**			
Lynwerk	**2**			
Akkuraatheid	**1**			
Titel en skaal	**1**			
Gebalanseerde uitleg en netheid	**1**			
TOTAAL	**15**			

QUESTION 2.1

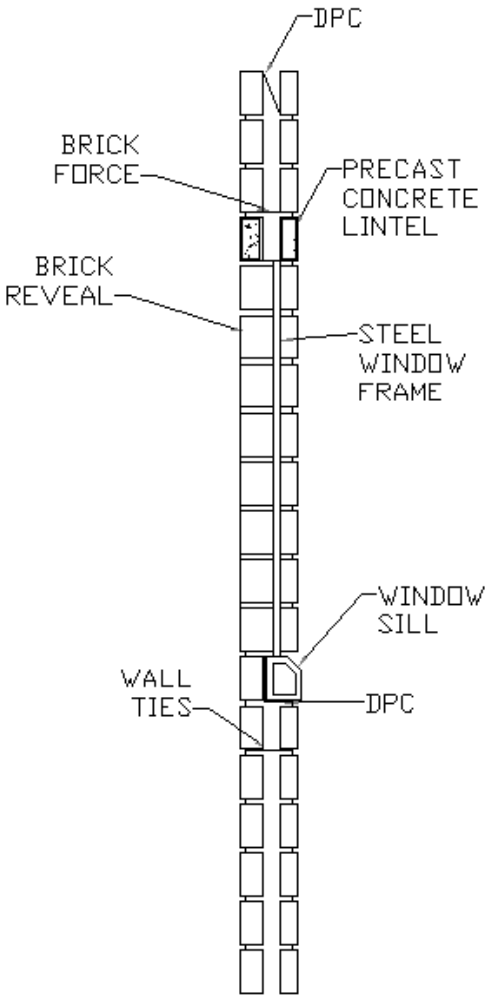

STEEL WINDOW SECTION
SCALE 1:10

VRAAG 3.1 RUBRIEK			
DEEL VAN TEKENING	**NASIENMAAT-STAWWE**	**MOONT-LIKE PUNT**	**OPMERKINGS**
Betonvlot, uitgraafdiepte, betonvlotdikte, profiel met wapening	Korrektheid	5	
	Afmetingskrywing	3	
	Arsering	2	
VL, VLM, verdigtingslae, sandbindlaag, vlaklaag	Korrektheid	7	Verdigte harde puin, sandlaag en vlaklaag
	Arsering	6	
	Benoeming	5	
Muur, gevulde holte, muurbinte, syfergat	Korrektheid	6	
	Arsering	3	
	Benoeming	2	Syfergat, muurbinte
	Subtotaal	39	Algemene korrektheid
	Gedeel deur	3	
Korrektheid		**13**	
Lynwerk		**5**	
Akkuraatheid		**3**	
Titel en skaal		**2**	
Gebalanseerde uitleg en netheid		**2**	
TOTAAL		**25**	

LET WEL: Behalwe 'n punt vir arsering, mag geen punt toegeken word vir enige deel wat op die verkeerde plek in die tekening voorkom nie.

As die tekening heeltemal verkeerd is, moet 'n punt vir netheid, die titel en die skaal gegee word. **[20]**

SAMEVATTING VRAAG 3.1

Nasienmaatstawwe	Moontlike punt	Nasiener	Interne moderator	Eksterne moderator
Korrektheid	18			
Arsering	11			
Benoemings	7			
Afmetings	3			
Subtotaal	**39**			
Gedeel deur	**3**			
Korrektheid	**13**			
Lynwerk	**5**			
Akkuraatheid	**3**			
Titel en skaal	**2**			
Gebalanseerde uitleg en netheid	**2**			
TOTAAL	**25**			

QUESTION 3.1

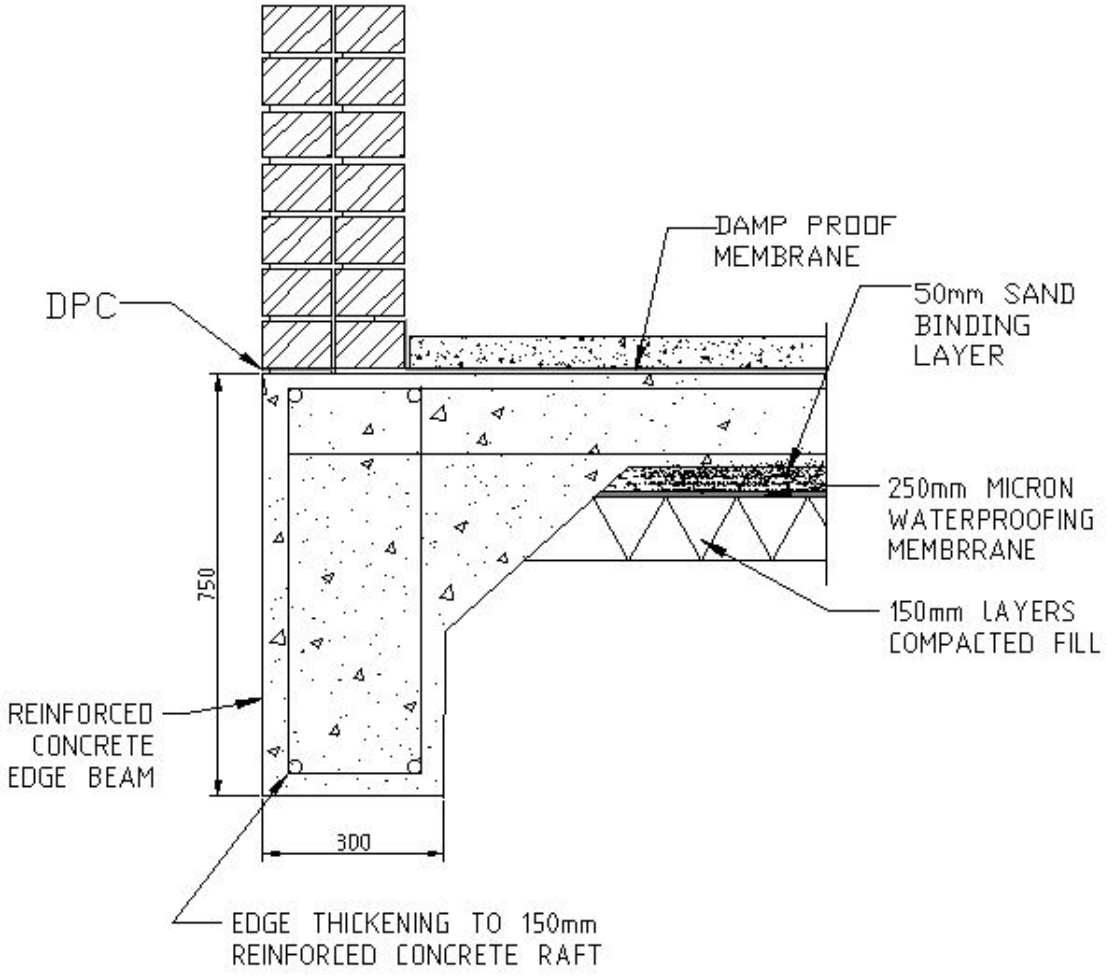

SECTION THROUGH A WAFFLE RAFT FOUNDATION
WITH AN EDGE BEAM
SCALE 1:10

VRAAG 4.1: RUBRIEK			
DEEL VAN TEKENING	**NASIENMAAT-STAWWE**	**MOONT-LIKE PUNT**	**OPMERKINGS**
Nokprofiel, teëls, nokplank, dakspar, strooklatte	Korrektheid	3	
	Benoeming	5	
	Groottes	2	Strooklatte, dakspar, nokplank, houtrol
Loodhegting bedek met gegalvaniseerde yster, loodnokdekplaat, houtrol soos aangedui op nokplank	Korrektheid	2	
	Arsering	1	
	Benoeming	2	
	Subtotaal	15	
	Gedeel deur	1.5	
	Korrektheid	**10**	
	Lynwerk	**2**	
	Akkuraatheid	**1**	
	Titel en skaal	**1**	
	Gebalanseerde uitleg en netheid	**1**	
	TOTAAL	**15**	

LET WEL: Behalwe 'n punt vir arsering, mag geen punt toegeken word vir enige deel wat op die verkeerde plek in die tekening voorkom nie.

As die tekening heeltemal verkeerd is, moet 'n punt vir netheid, die titel en die skaal gegee word. **[15]**

SAMEVATTING VRAAG 4.1

Nasienmaatstawwe	Moontlike punt	Nasiener	Interne moderator	Eksterne moderator
Korrektheid	5			
Arsering	1			
Groottes	2			
Benoemings	7			
Subtotaal	**15**			
Gedeel deur	**1.5**			
Korrektheid	**10**			
Lynwerk	**2**			
Akkuraatheid	**1**			
Titel en skaal	**1**			
Gebalanseerde uitleg en netheid	**1**			
TOTAAL	**15**			

QUESTION 4.1

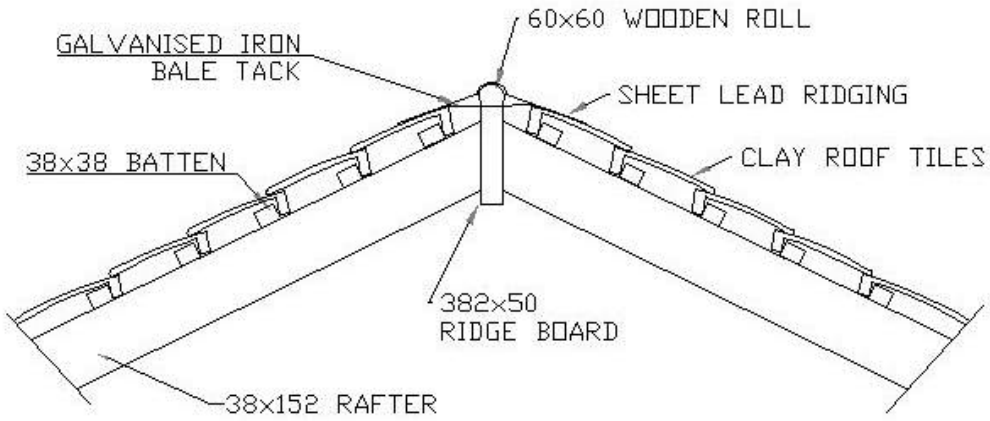

RIDGE DETAIL OF TILE ROOF

VRAAG 4.2 RUBRIEK			
DEEL VAN TEKENING	**NASIENMAAT-STAWWE**	**MOONT-LIKE PUNT**	**OPMERKINGS**
Vinkkap: Uitleg en ingenieurswerkplate.	Korrektheid	4	Daksparre, bindbalke, ingenieurswerkspykerplate en ribdele
	Benoeming	10	
	Subtotaal	14	Algemene korrektheid
	Gedeel deur	1.4	
	Korrektheid	**10**	
	Lynwerk	**2**	
	Akkuraatheid	**1**	Korrekte verhouding
	Titel	**1**	
	Gebalanseerde uitleg en netheid	**1**	
	TOTAAL	**15**	

LET WEL: Behalwe vir arsering, mag geen punt toegeken word vir enige deel wat op die verkeerde plek in die tekening voorkom nie.

As die tekening heeltemal verkeerd is, moet 'n punt vir netheid, die titel en die skaal gegee word. **[15]**

SAMEVATTING VRAAG 4.2

Nasienmaatstawwe	Moontlike punt	Nasiener	Interne moderator	Eksterne moderator
Korrektheid	4			
Benoemings	10			
Afmetings	0			
Subtotaal	**14**			
Gedeel deur	**1.4**			
Korrektheid	**10**			
Lynwerk	**2**			
Akkuraatheid	**1**			
Titel en skaal	**1**			
Gebalanseerde uitleg en netheid	**1**			
TOTAAL	**15**			

QUESTION 4.2

FINK ENGINEERED TRUSS

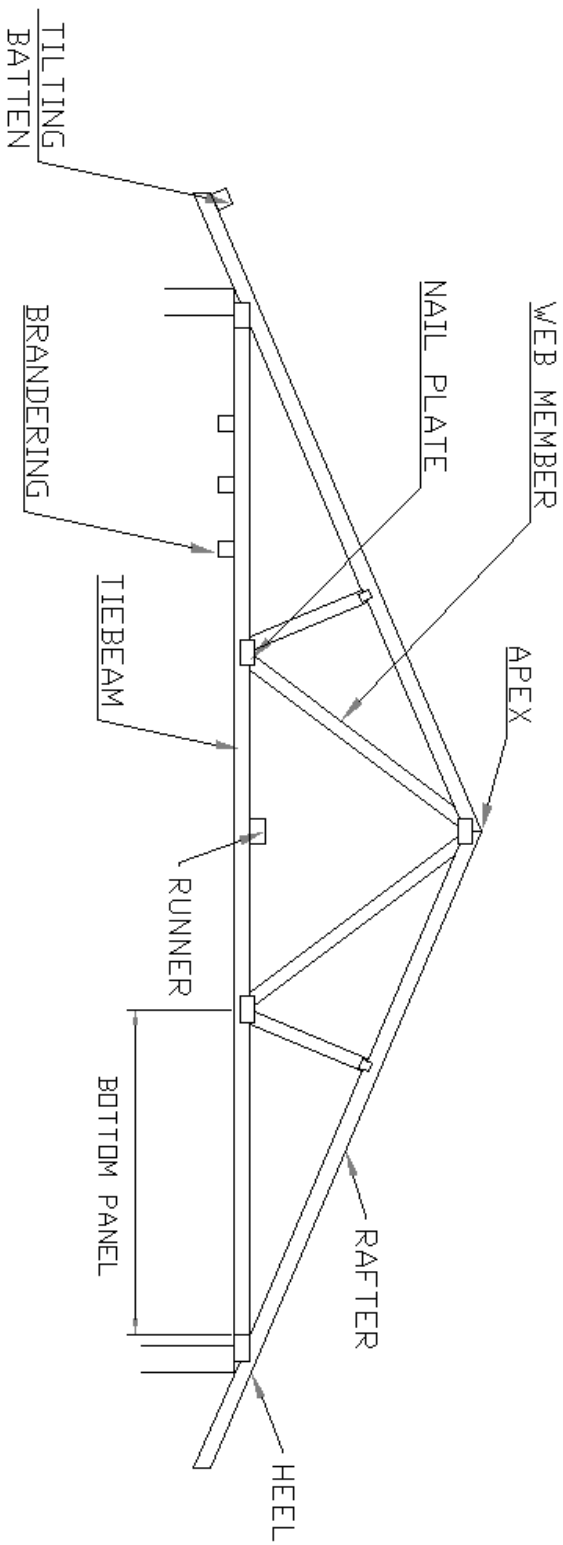

VRAAG 5.1 RUBRIEK			
DEEL VAN TEKENING	**NASIENMAAT-STAWWE**	**MOONT-LIKE PUNT**	**OPMERKINGS**
Glas, vensteruitleg	Korrektheid	3	
	Arsering	0	
	Benoeming	1	
Houtvensterkosyn (kop, vensterraam, vensterbank)	Korrektheid	4	
	Arsering	0	
	Benoeming	6	
	Subtotaal	14	
	Gedeel deur	1.75	
	Korrektheid	**8**	
	Lynwerk	**3**	
	Akkuraatheid	**2**	
	Titel	**1**	
	Gebalanseerde uitleg en netheid	**1**	
	TOTAAL	**15**	

LET WEL: Behalwe vir arsering, mag geen punt toegeken word vir enige deel wat op die verkeerde plek in die tekening voorkom nie.

As die tekening heeltemal verkeerd is, moet 'n punt vir netheid, die titel en die skaal gegee word. **[15]**

SAMEVATTING VRAAG 5.1

Nasienmaatstawwe	Moontlike punt	Nasiener	Interne moderator	Eksterne moderator
Korrektheid	7			
Arsering	0			
Benoemings	7			
Subtotaal	**14**			
Gedeel deur	**1.75**			
Korrektheid	**10**			
Lynwerk	**2**			
Akkuraatheid	**1**			
Titel en skaal	**1**			
Gebalanseerde uitleg en netheid	**1**			
TOTAAL	**15**			

QUESTION 5.1

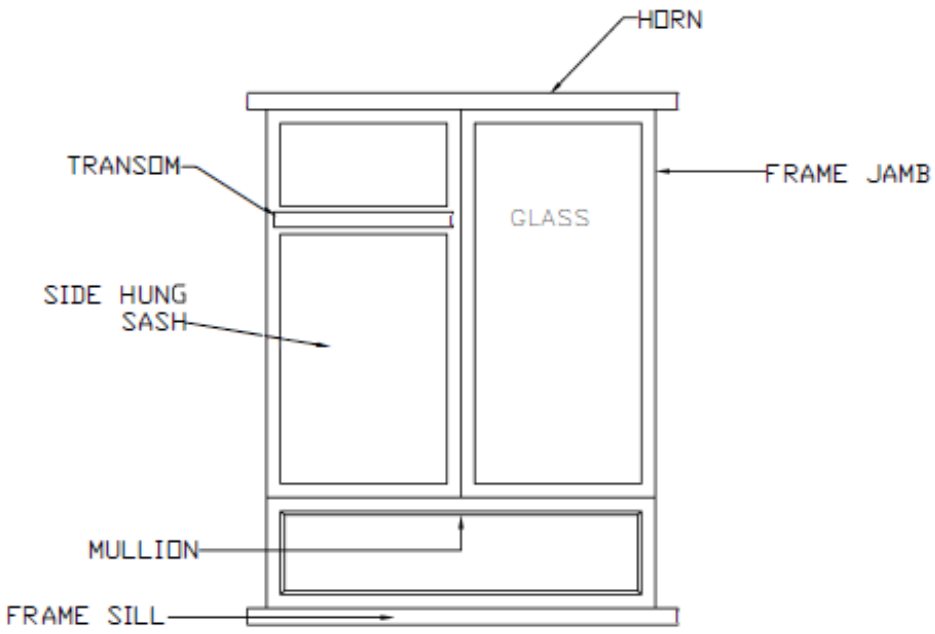

MODIFIED BS WINDOW

Kopiereg voorbehou