higher education & training

Department:
Higher Education and Training
REPUBLIC OF SOUTH AFRICA

NASIENRIGLYN

NASIONALE SERTIFIKAAT (BEROEPSGERIG)

TIMMERWERK EN DAKWERK
NKR VLAK 2

17 November 2022

Hierdie nasienriglyn bestaan uit 6 bladsye.

Kopiereg voorbehou

VRAAG 1: BASIESE GEREEDSKAP EN TERMINOLOGIE

1.1 1.1.1 Kloofsaag
1.1.2 Dwarssaag
(2 × 1) (2)

1.2
- Om 45°-hoeke te merk
- Om 90°-hoeke te merk
- Om haaksheid te toets
- Om die diepte van 'n tapgat te meet (Enige 2 × 1) (2)

1.3 Suid-Afrikaanse Buro vir Standaarde. (1)

1.4 1.4.1 D
1.4.2 A
1.4.3 E
1.4.4 C
1.4.5 B
(5 × 1) (5)

1.5 1.5.1 'n Kortkap – 'n vlerkkap✓ waarmee 'n hoekspar gevorm word✓

1.5.2 'n Skêrkap – 'n kap met skuins daksparre✓ en bindbalke.✓

1.5.3 'n Afgeknotte kap – 'n kap waarvan die top afgesny is✓ sodat ander kappe bo-oor kan gaan✓

1.5.4 'n Enkelvlakkap – 'n kap met een helling✓ wat met spykerplate aanmekaar gehou word✓

1.5.5 'n Vakwerklêer – 'n sterk multilaagkap✓ waarmee ander kappe gestut word✓
(5 × 2) (10)
[20]

VRAAG 2: DAKKONSTRUKSIE

2.1 'n Plat dak (1)

2.2 Dierevelle✓ en boomtakke✓ (2)

2.3
- Om skuiling teen gure weer te bied
- Om beskerming en veiligheid te bied
- Om skade aan eiendom te verhoed (3)

2.4 2.4.1 'n Plat dak – omdat dit so 'n eenvoudige konstruksie is, gebruik bouers ongekwalifiseerde werkers om dit te bou.

2.4.2 'n Vlerkdak – is nie teen sterk wind bestand nie.

2.4.3 'n Afdak – moet aan 'n stewige muur vasgeheg word

2.4.4 'n Skilddak – se konstruksie is baie duur.

(4 × 1) (4)

2.5
- Trek die hoepelysterband styf teen die dakspar op.
- Buig die hoepelysterband oor die bokant van die dakspar en spyker dit vas.
- Trek die hoepelysterband styf teen die anderkant van die dakspar af.
- Spyker die hoepelysterband aan die anderkant van die dakspar vas. (4)

2.6
- Gebruik die regte grootte spyker.
- Spyker in al die gate.
- Plaas die klem so dat jy nie te na aan die kant van die raamdeel spyker nie. (3)

2.7

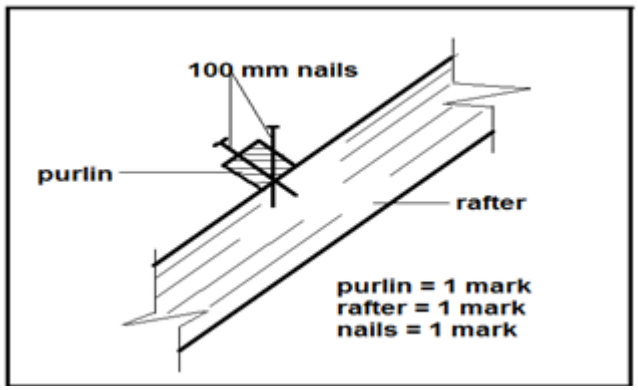

(3)

2.8
2.8.1 wiplat
2.8.2 strooklatte
2.8.3 spreistaaf
2.8.4 timmerman
2.8.5 arseen

(5 × 1) (5)

2.9
- Hout word nie vermors nie
- Hulle word gewaarborg
- Hulle is van 'n goeie gehalte
- Hulle is in alle groottes en vorms verkrygbaar
- Hulle voldoen aan die Nasionale Standaarde (5)

2.10
2.10.1 Klas C
2.10.2 Klas B
2.10.3 Klas A

(3 × 1) (3)

2.11
- Boute en moere
- Draadspykers (2)

2.12 2.12.1 Enkelkant- getande verbinder
2.12.2 Dubbelkant- getande verbinder
(2 × 1) (2)

2.13
- Die kappe sal vertikaal bly
- Die daksparre en bindbalke sal reguit bly.
- Dit verleen effektiewe laterale steun aan kappe. (3)

[40]

VRAAG 3: BOU VAN 'N HOWE-KAP

3.1 3.1.1 vakwerkpatroon
3.1.2 raamdele
3.1.3 staansnye
3.1.4 monteer
3.1.5 uit te lê
(5 × 1) (5)

3.2
- Onbelemmerde spanwydte – die binneafstand✓ tussen die steunmure.✓
- Bindbalkspanwydte – die afstand aan die onderkant van die bindbalk✓ tussen die kaphiele.✓ (4)

3.3 3.3.1 Hellingsdiepte – die helfte van die bindbalk oorbrug✓ die afstand vanaf die middel van die spanwydte tot by die buitekant van die muurplaat.✓ (2)

3.3.2 Pylhoogte – die hoogte van die dak vanaf die onderkant van die bindbalk✓ tot aan die onderkant van die daksparre by die apeks.✓ (2)

3.3.3 Dakhelling – die hoek van 'n kap (1)

3.4

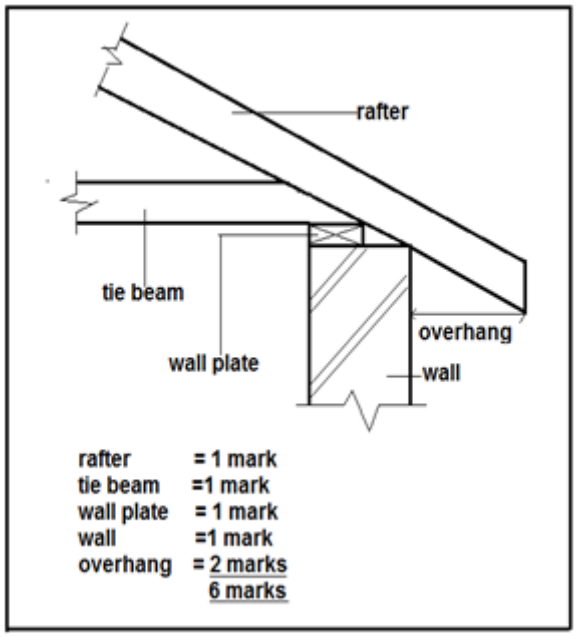

(6)

[20]

Kopiereg voorbehou

VRAAG 4: DIE BOU VAN 'N GEWELDAK

4.1
- Verskeie tale word in Suid-Afrika gepraat.
- Alle mense verstaan 'n waarskuwingsteken. (2)

4.2 Hoewel oorpluisies jou oortrommels teen die skadelike uitwerking van harde geraas beskerm,✓ kan 'n mens nie geluide van dreigende gevaar hoor nie.✓ (2)

4.3 Wet op Beroepsgesondheid en Veiligheid (1)

4.4 'n Dak wat tussen twee gewels gebou word✓ met 'n kapspanwydte van nie meer nie as 6,6 meter.✓ (2)

4.5 Muurplate maak die draoppervlak waterpas✓ en versprei die dak se gewig oor 'n groot oppervlakte.✓ Hulle word bo-op die steunmure vasgemaak.✓ (3)

4.6 50 mm✓ vanaf die binnevlak van gewelmure✓ (2)

4.7
4.7.1 Tot 1 500 mm
4.7.2 Tot 760 mm
4.7.3 Tussen 850 mm en 900 mm
(3 × 1) (3)

4.8
4.8.1 Waar
4.8.2 Onwaar
4.8.3 Onwaar
4.8.4 Onwaar
4.8.5 Onwaar
(5 × 1) (5)
[20]

TOTAAL: 100