higher education & training

Department:
Higher Education and Training
REPUBLIC OF SOUTH AFRICA

NASIONALE SERTIFIKAAT (BEROEPSGERIG)

INGENIEURSVERVAARDIGING

(Tweede vraestel)

NKR VLAK 2

(6031002)

22 November 2022 (Y-vraestel)
13:00–16:00

BENODIGDHEDE: Een A2 tekenblad

Sakrekenaars mag gebruik word.

Hierdie vraestel bestaan uit 5 bladsye.

554Q2N2222

Kopiereg voorbehou

TYD: 3 UUR
PUNTE: 75

INSTRUKSIES EN INLIGTING

1. Beantwoord al die vrae.

2. Lees al die vrae aandagtig deur.

3. Nommer die antwoorde volgens die nommeringstelsel wat in hierdie vraestel gebruik is.

4. Beantwoord TWEE vrae op die voorkant en die derde vraag op die agterkant van die tekenpapier.

5. Gebruik slegs ’n potlood vir tekeninge en ’n swart pen vir ID-nommers.

6. Begin elke vraag op ’n nuwe bladsy.

7. Skryf netjies en leesbaar.

Kopiereg voorbehou

VRAAG 1

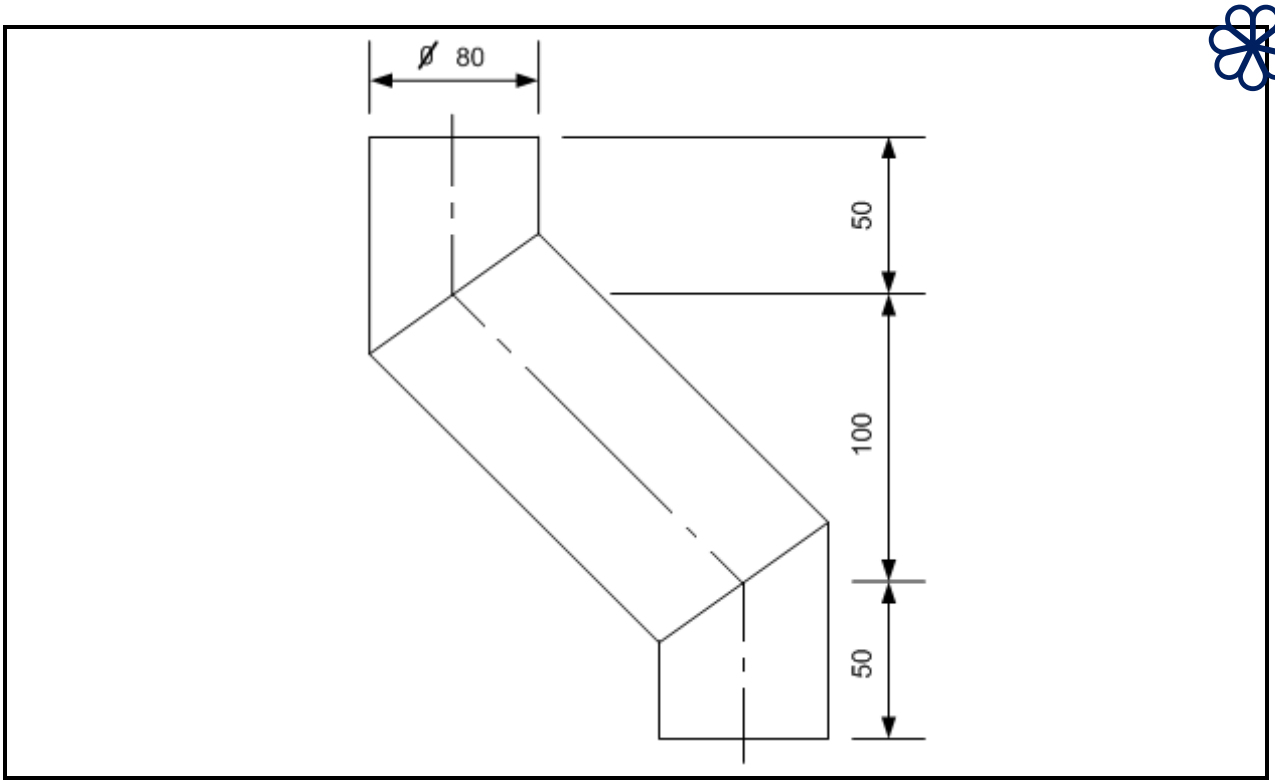

FIGUUR 1

1.1 Teken die gegewe aansig op skaal 1:2. (4)

1.2 Gebruik die parallellynmetode om die patroon van die skuins pyp te ontwikkel. (14)

Puntetoewysing vir tekenpraktyk:

Akkuraatheid	Netheid	Lynwerk	Titel en skaal
3	1	2	1

(7)

LET WEL: Maak ontwikkelings aan die kort kant oop.

[25]

VRAAG 2

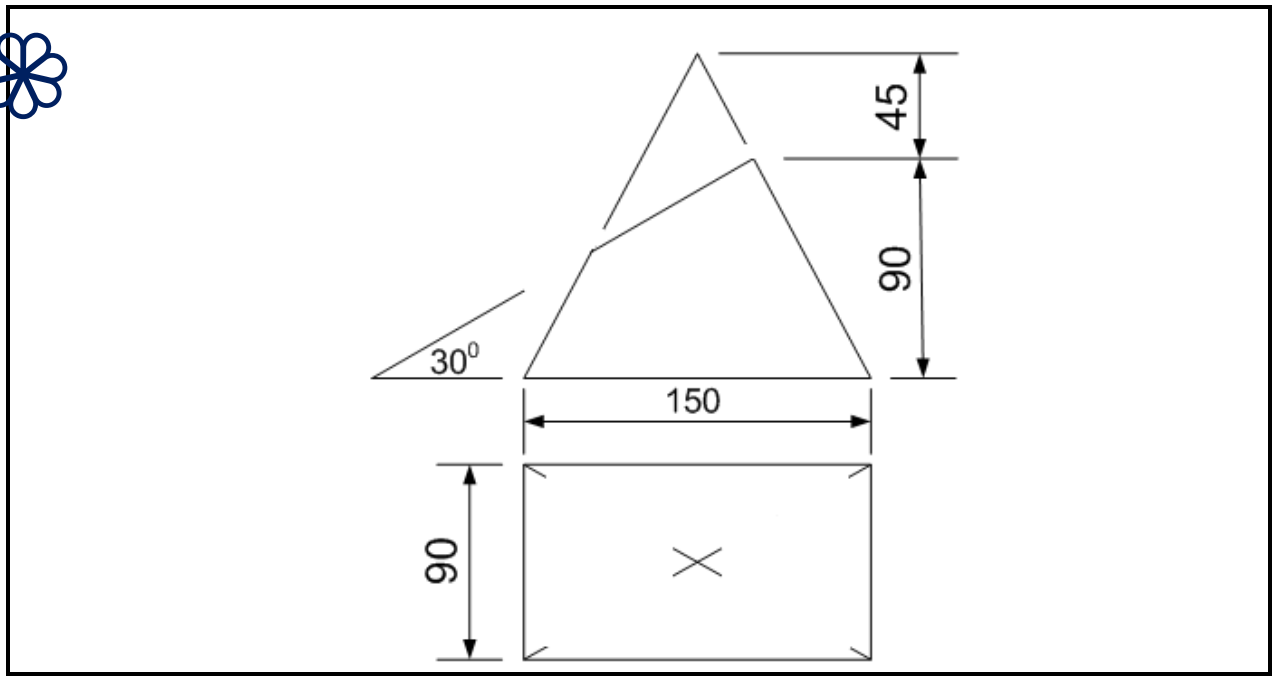

FIGUUR 2

2.1 Teken die gegewe aansig op skaal 1:2. (4)

2.2 Gebruik die straallynmetode om die patroon van die piramide te ontwikkel. (14)

Puntetoewysing vir tekenpraktyk:

Akkuraatheid	Netheid	Lynwerk	Titel en skaal
3	1	2	1

(7)

LET WEL: Maak ontwikkeling aan die kort kant oop.

[25]

VRAAG 3

FIGUUR 3 hier onder toon twee aansigte van 'n rond-na-vierkant-oorgangstuk.

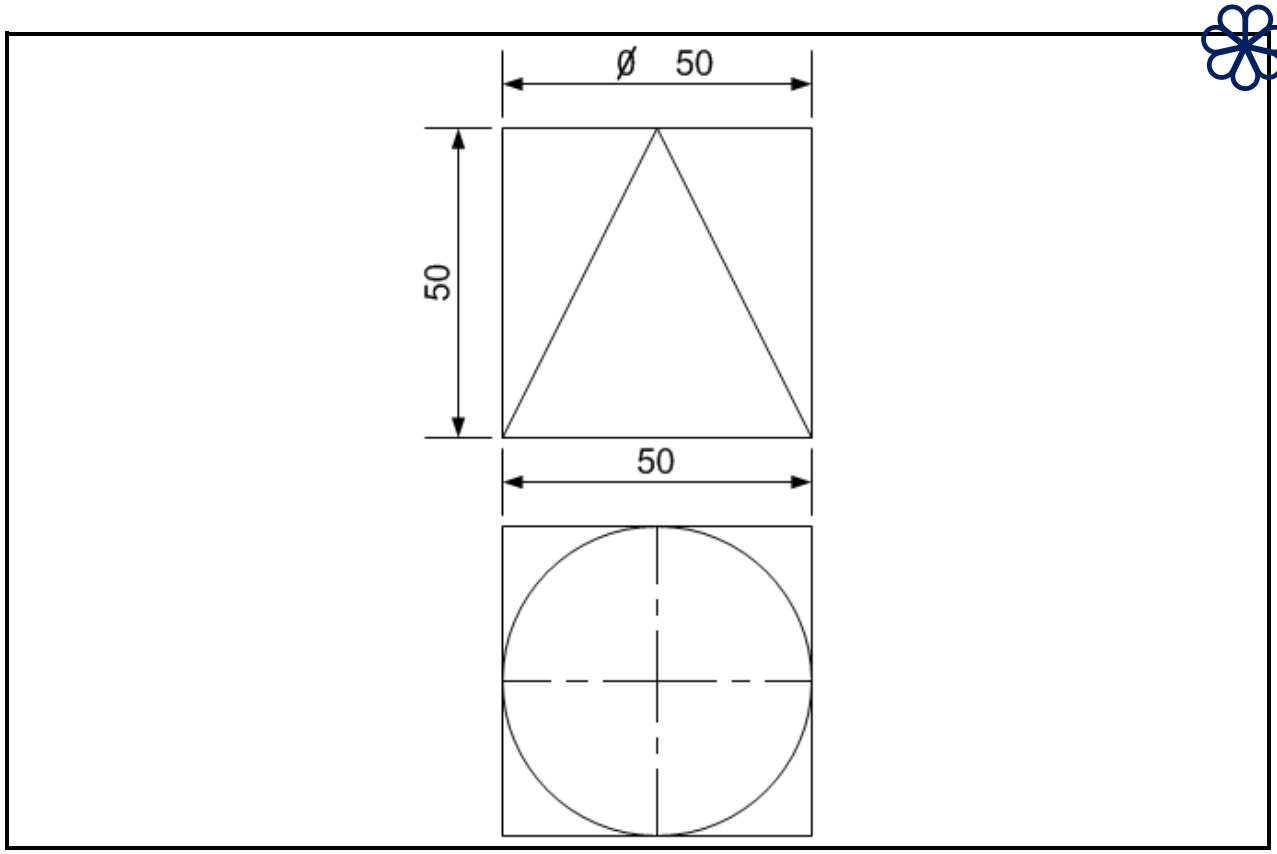

FIGUUR 3

3.1 Teken die gegewe aansig op skaal 1:1. (5)

3.2 Gebruik die triangulasiemetode om die patroon van die rond-na-vierkant-oorgangstuk te ontwikkel. (13)

Puntetoewysing vir tekenpraktyk:

Akkuraatheid	Netheid	Lynwerk	Titel en skaal
3	1	2	1

(7)

LET WEL: Maak ontwikkeling op die middellyn oop.

[25]

TOTAAL: 75

Kopiereg voorbehou