higher education & training

Department:
Higher Education and Training
REPUBLIC OF SOUTH AFRICA

NASIENRIGLYN

NASIONALE SERTIFIKAAT (BEROEPSGERIG)

INGENIEURSVERVAARDIGING
(Tweede vraestel)
NKR VLAK 2

22 November 2022

Hierdie nasienriglyn bestaan uit 4 bladsye.

Kopiereg voorbehou

VRAAG 1

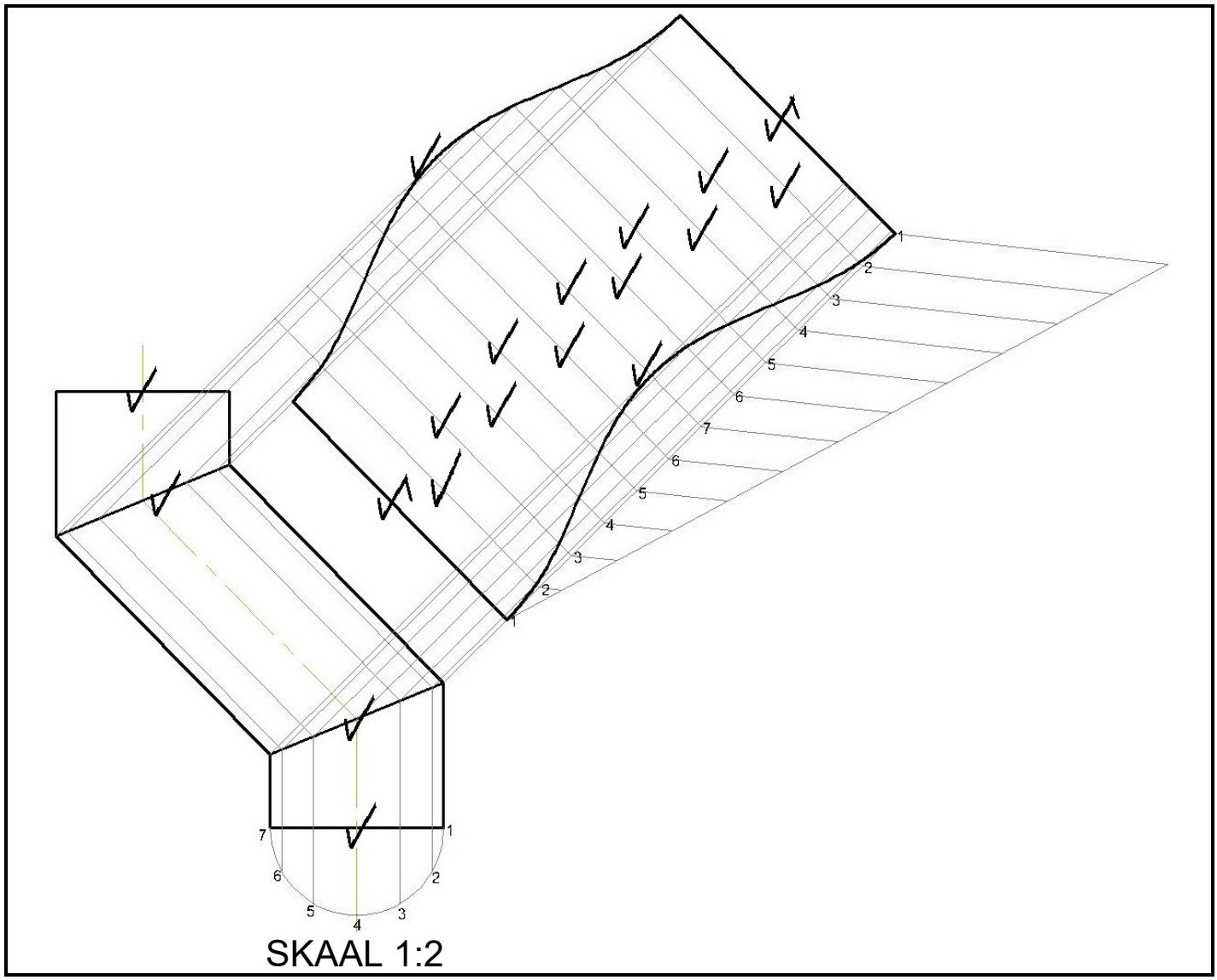

PARALLELLYNMETODE

Gegewe aansig	4
Ontwikkeling	14
Akkuraatheid	3
Netheid	1
Lynwerk	2
Skaal	1
TOTAAL	**25**

Kopiereg voorbehou

VRAAG 2

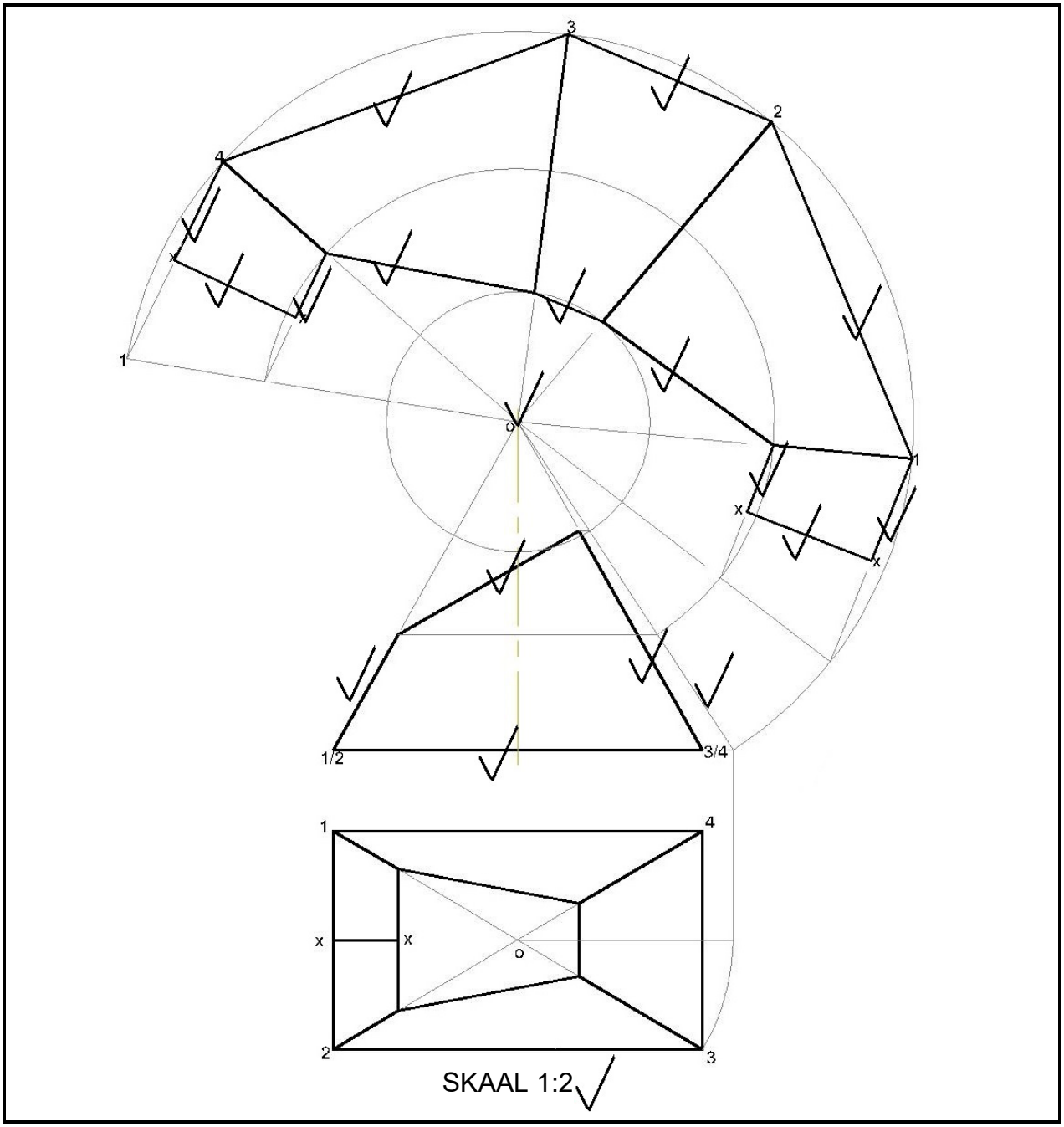

STRAALLYNMETODE

Gegewe aansig	4
Ontwikkeling	14
Akkuraatheid	3
Netheid	1
Lynwerk	2
Skaal	1
TOTAAL	**25**

VRAAG 3

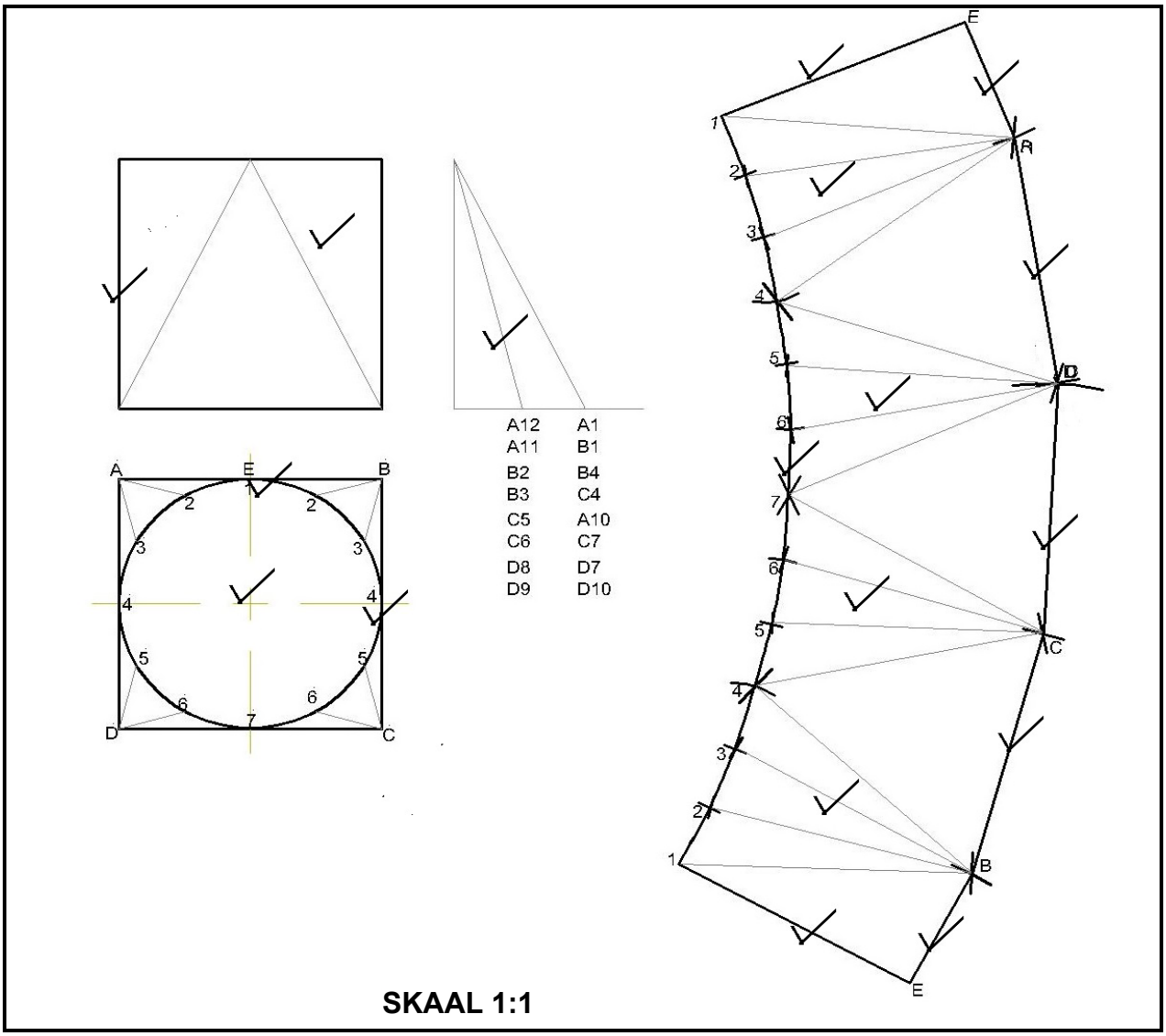

TRIANGULASIE

Gegewe aansig	5
Ontwikkeling	13
Akkuraatheid	3
Netheid	1
Lynwerk	2
Skaal	1
TOTAAL	**25**

TOTAAL: 75

Kopiereg voorbehou