higher education & training

Department:
Higher Education and Training
REPUBLIC OF SOUTH AFRICA

NASIONALE SERTIFIKAAT (BEROEPSGERIG)

HANDVERVAARDIGING
NKR VLAK 2

(6030092)

15 November 2022 (Y-vraestel)
13:00–16:00

Hierdie vraestel bestaan uit 6 bladsye.

328Q1N2215

Kopiereg voorbehou

TYD: 3 UUR
PUNTE: 100

INSTRUKSIES EN INLIGTING

1. Beantwoord al die vrae.
2. Lees al die vrae aandagtig deur.
3. Nommer die antwoorde volgens die nommeringstelsel wat in hierdie vraestel gebruik is.
4. Begin elke afdeling op 'n nuwe bladsy.
5. Gebruik slegs 'n swart of 'n blou pen.
6. Skryf netjies en leesbaar.

Kopiereg voorbehou

VRAAG 1

1.1 Wat is die belang van veiligheid in 'n werkswinkel? (2)

1.2

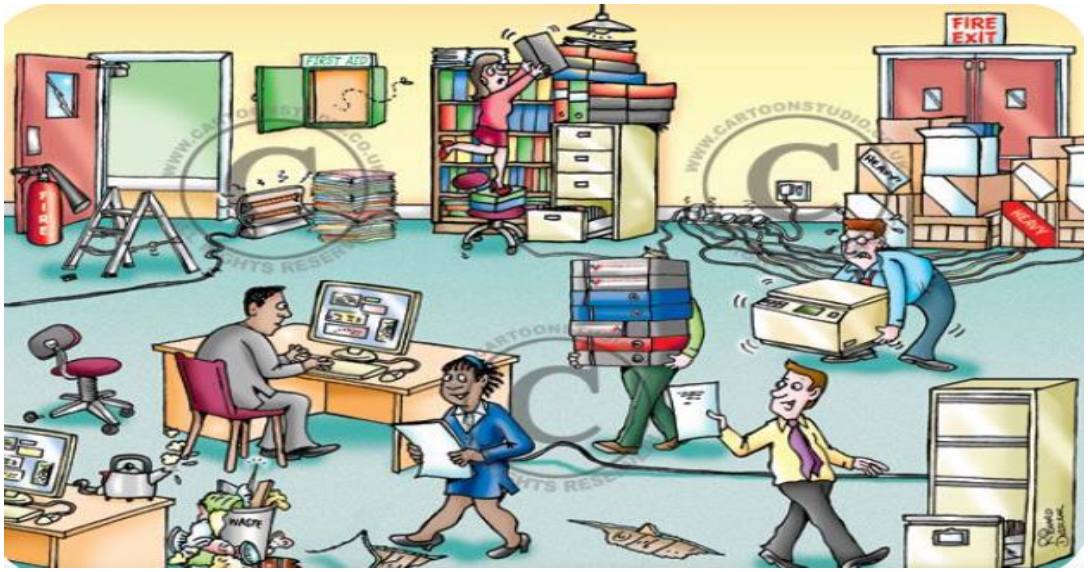

FIGUUR 1

1.2.1 Bestudeer FIGUUR 1 en identifiseer VYF onveilige aksies. (5)

1.2.2 Bestudeer FIGUUR 1 en identifiseer VYF onveilige toestande. (5)

1.2.3 Verduidelik wat 'n *bedreiging* ('hazard') is. (2)

1.2.4 Noem VIER metodes om bedreigings te voorkom. (4)

1.3 Verduidelik die doel van die Wet op Beroepsgesondheid en Veiligheid. (2)
[20]

VRAAG 2

2.1 Verduidelik die redes vir en doel van ingenieurstekene. (2)

2.2 Jou toesighouer het gevra dat jy 'n netjiese en akkurate tegniese tekening maak van 'n nuwe instrument wat in die werkswinkel gebruik gaan word.
Noem VYF instrumente wat jy sal nodig hê om die taak te voltooi. (5)

2.3 Teken 'n derdehoekse projeksiesimbool. (2)
[9]

VRAAG 3

3.1 Wat is die doel daarvan om af te merk wanneer 'n komponent geproduseer word? (2)

3.2 Meettoerusting in ingenieurswese kan 'n mens tydens die vervaardiging van verskeie onderdele help en dus behoorlike passing tussen komponente verseker.

Noem VYF veiligheidsmaatreëls wat tydens en na die gebruik van meetinstrumente in ag geneem moet word. (5)

3.3 Benoem die gemerkte onderdele van 'n mikrometer in FIGUUR 2 deur slegs die antwoord langs die vraagnommer (3.3.1–3.3.7) in die ANTWOORDBOEK te skryf.

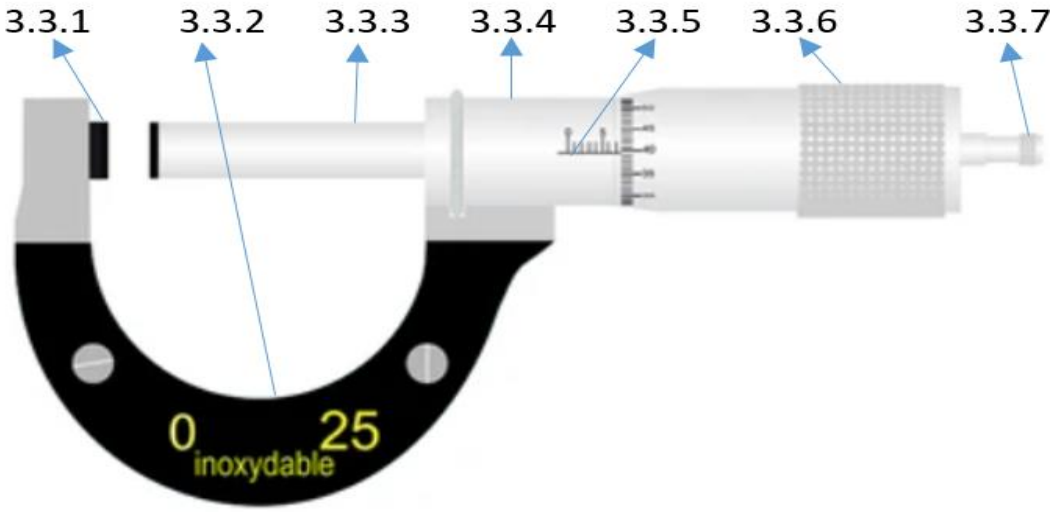

FIGUUR 2 (7)

3.4 Maak 'n vryhandskets van 'n regsskroefdraad wat, tydens passing met 'n vaste paardraad, in 'n kloksgewyse rigting sal draai. (6)

3.5 Ystersae word gebruik om verskillende materiale te sny.

Skryf VYF oorsake neer waarom ystersaaglemme kan onklaar raak. (5)
[25]

VRAAG 4

4.1 Bestudeer FIGUUR 3 hier onder en benoem die gemerkte dele deur slegs die antwoord langs die vraagnommer (4.1.1–4.1.8) in die ANTWOORDBOEK te skryf.

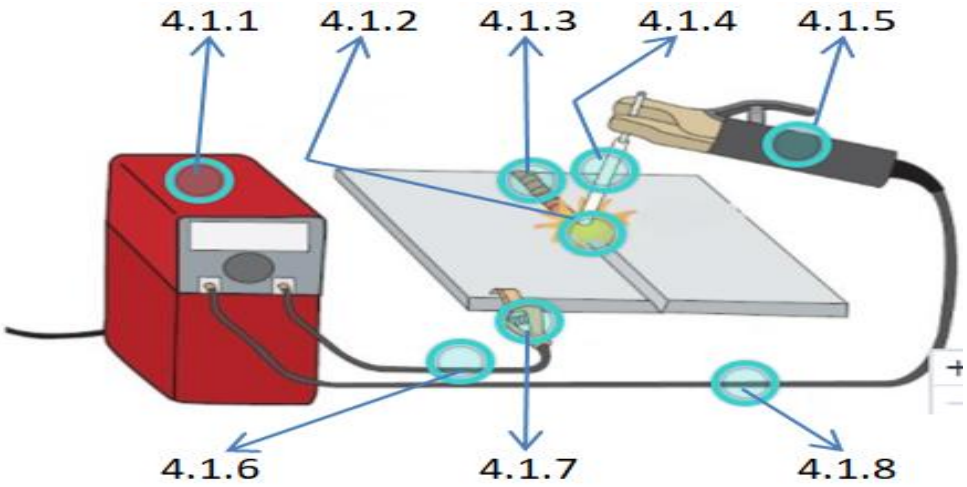

FIGUUR 3 (8)

4.2 Onderskei tussen *gassweiswerk* en *gassnywerk*. (4)

4.3 Bestudeer FIGUUR 4 hier onder en beantwoord die vrae wat daarop volg.



FIGUUR 4

4.3.1 Soldeerwerk moet altyd op 'n veilige manier gedoen word.

Noem VYF veiligheidsoorwegings wat tydens soldeerwerk in ag geneem moet word. (5)

4.3.2 Soldeerboute/soldeerstasies kom in verkillende groottes, vorms en wattvermoë.

Noem VIER faktore wat by die keuse van 'n soldeerbout/soldeerstasie oorweeg moet word. (4)

4.3.3 Verduidelik hoedat 'n mens te werk gaan om die punt van 'n soldeerbout te vertin. (3)
[24]

VRAAG 5

5.1 Verduidelik *goeie huishouding*. (2)

5.2 Waar goeie huishouding nie toegepas word nie, sal ongelukke waarskynlik plaasvind.

Identifiseer VYF moontlike ongelukke wat tipies die gevolg van swak huishouding is. (5)

5.3 Veiligheidstekens en -kleure is baie belangrik in die werkswinkel.

Gee VYF redes waarom dit so belangrik is. (5)

5.4 Trek 'n tabel in die ANTWOORDBOEK wat elk van die VIER metale wat hier onder genoem is, aandui. Kies TWEE metaaltipes en TWEE metodes of toetse wat help om VIER verskille tussen die metale aan te dui en vertoon dit in die TABEL.

- Gietyster
- Weekstaal
- Gegote staal
- Hoëspoedstaal

(10)
[22]

TOTAAL: 100

Kopiereg voorbehou