higher education & training

Department:
Higher Education and Training
REPUBLIC OF SOUTH AFRICA

NASIENRIGLYN

NASIONALE SERTIFIKAAT (BEROEPSGERIG)

SIVIELE EN STRUKTUURSTAALWERKDETAILLERING

NKR VLAK 4

(Tweede vraestel)

13 November 2024

Hierdie nasienriglyn bestaan uit 4 bladsye.

Kopiereg voorbehou

VRAAG 1

PUNTETOEKENNING	
AFMETINGS	4
KORREKTHEID	12
SKAAL	2
BYSKRIFTE	6
AKKURAATHEID	2
LYNDIKTE	2
NETHEID	2
TOTAAL:	**30**

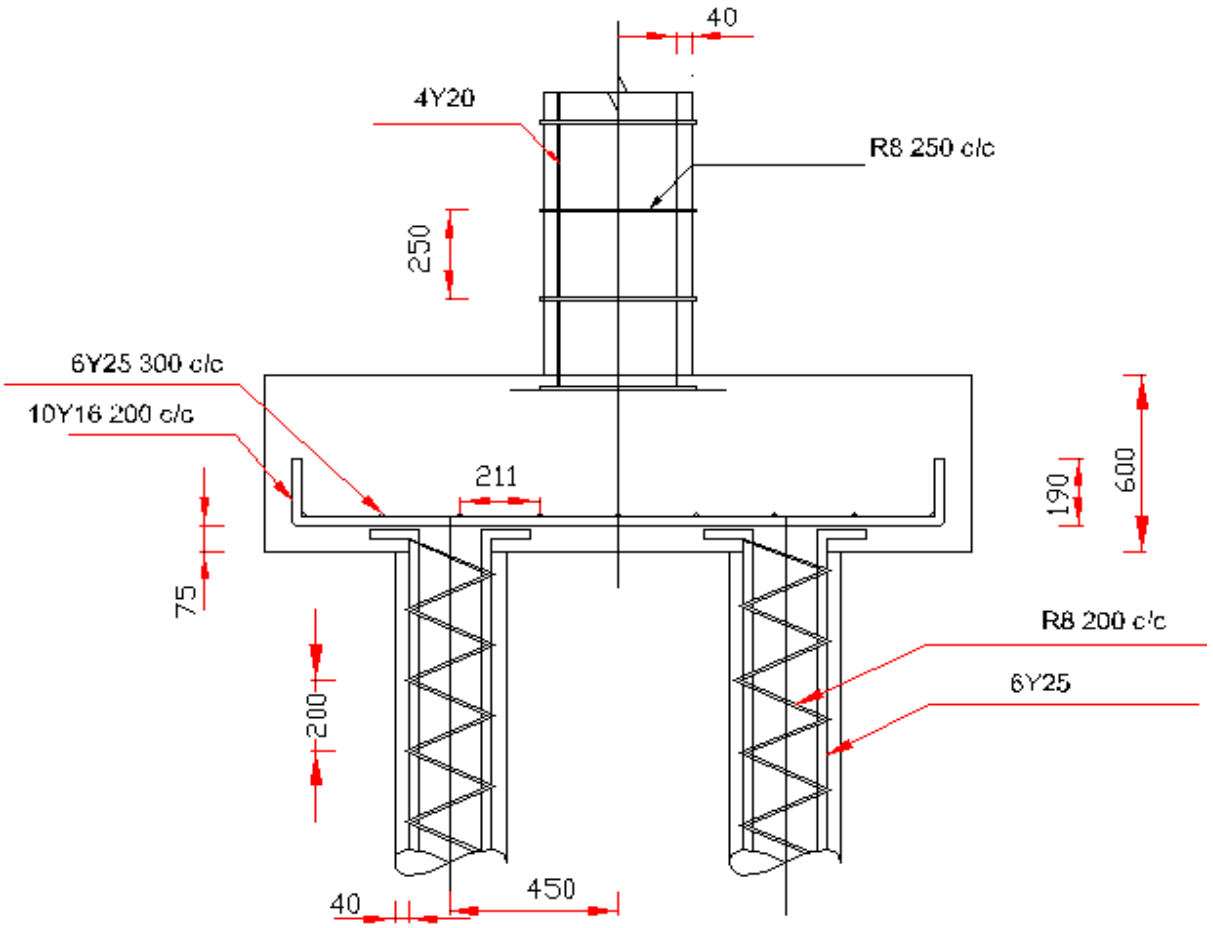

SLAGMUSFONDASIE

SKAAL 1:10

[30]

VRAAG 2: REGHOEKIGE ROOSTER

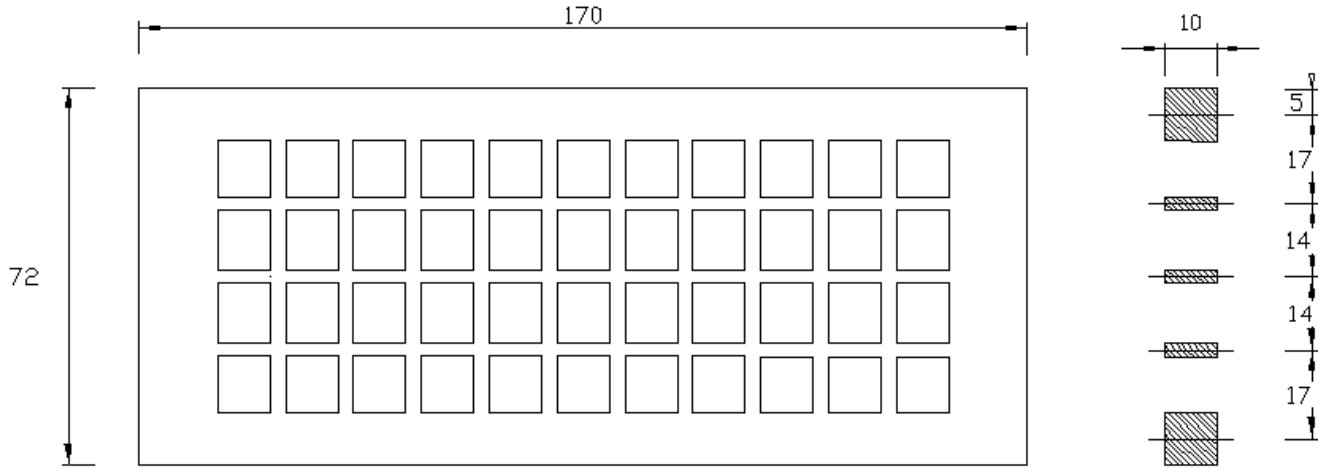

Reghoekige rooster
Skaal 1:1

PUNTETOEKENNING	
AFMETINGS (½ elk)	4
KORREKTHEID	6
SKAAL	2
AKKURAATHEID	2
LYNDIKTE	4
NETHEID	2
TOTAAL:	**20**

[20]

VRAAG 3: DAKKAPPE

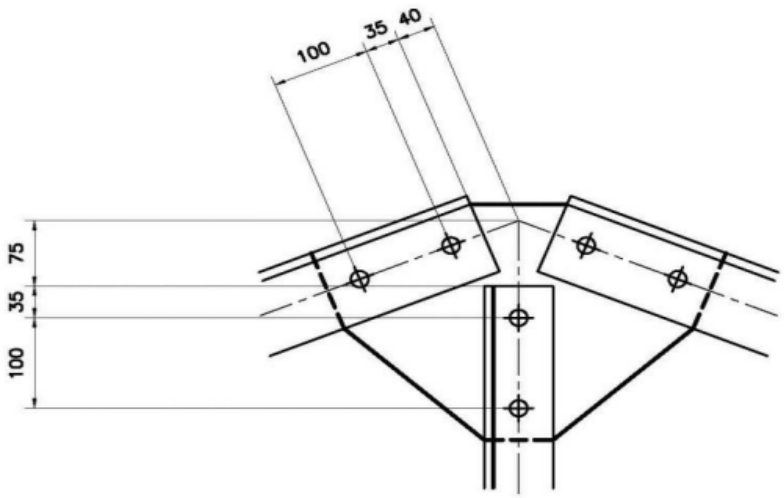

DETAIL A
SKAAL 1:5

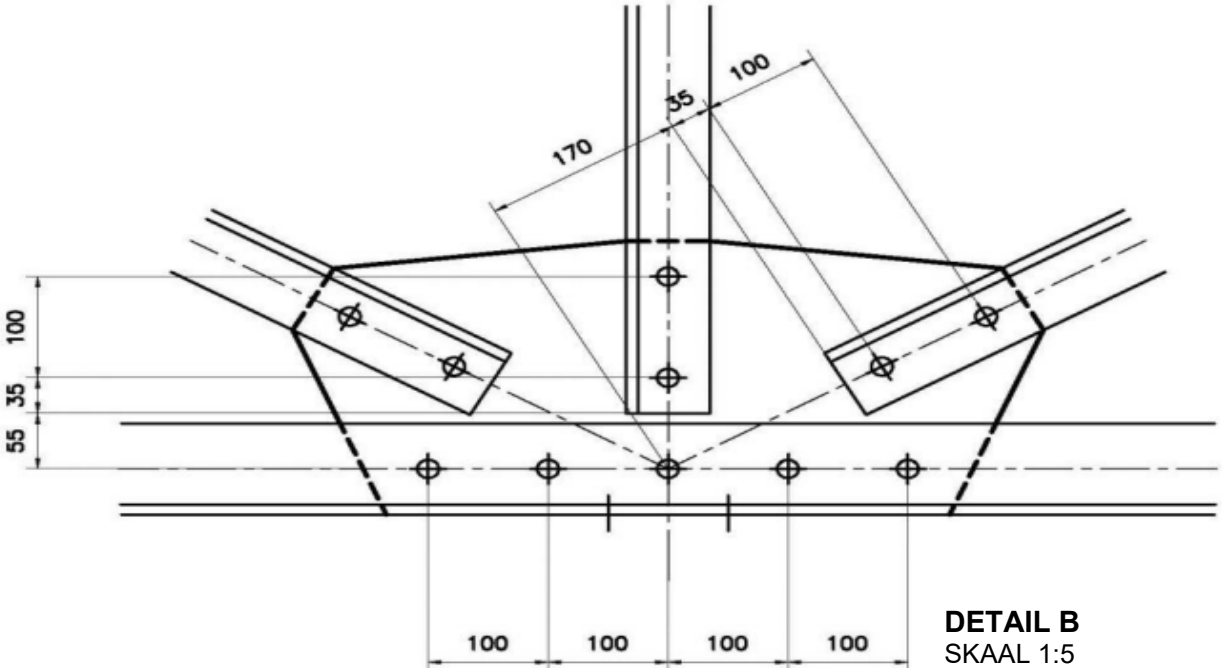

DETAIL B
SKAAL 1:5

PUNTETOEKENNING: A	
AFMETINGS	2
KORREKTHEID	4
SKAAL	2
AKKURAATHEID	2
LYNDIKTE	1
NETHEID	1
DETAIL A	**12**

PUNTETOEKENNING: B	
AFMETINGS	2
KORREKTHEID	6
SKAAL	2
AKKURAATHEID	1
LYNDIKTE	1
NETHEID	1
DETAIL B	**13**

[25]

TOTAAL: 75

Kopiereg voorbehou