higher education & training

Department:
Higher Education and Training
REPUBLIC OF SOUTH AFRICA

NASIENRIGLYN

NASIONALE SERTIFIKAAT (BEROEPSGERIG)

INGENIEURSVERVAARDIGING
NKR-VLAK 2
(Tweede vraestel)

27 November 2024

Hierdie nasienriglyn bestaan uit 4 bladsye.

Kopiereg voorbehou

VRAAG 1

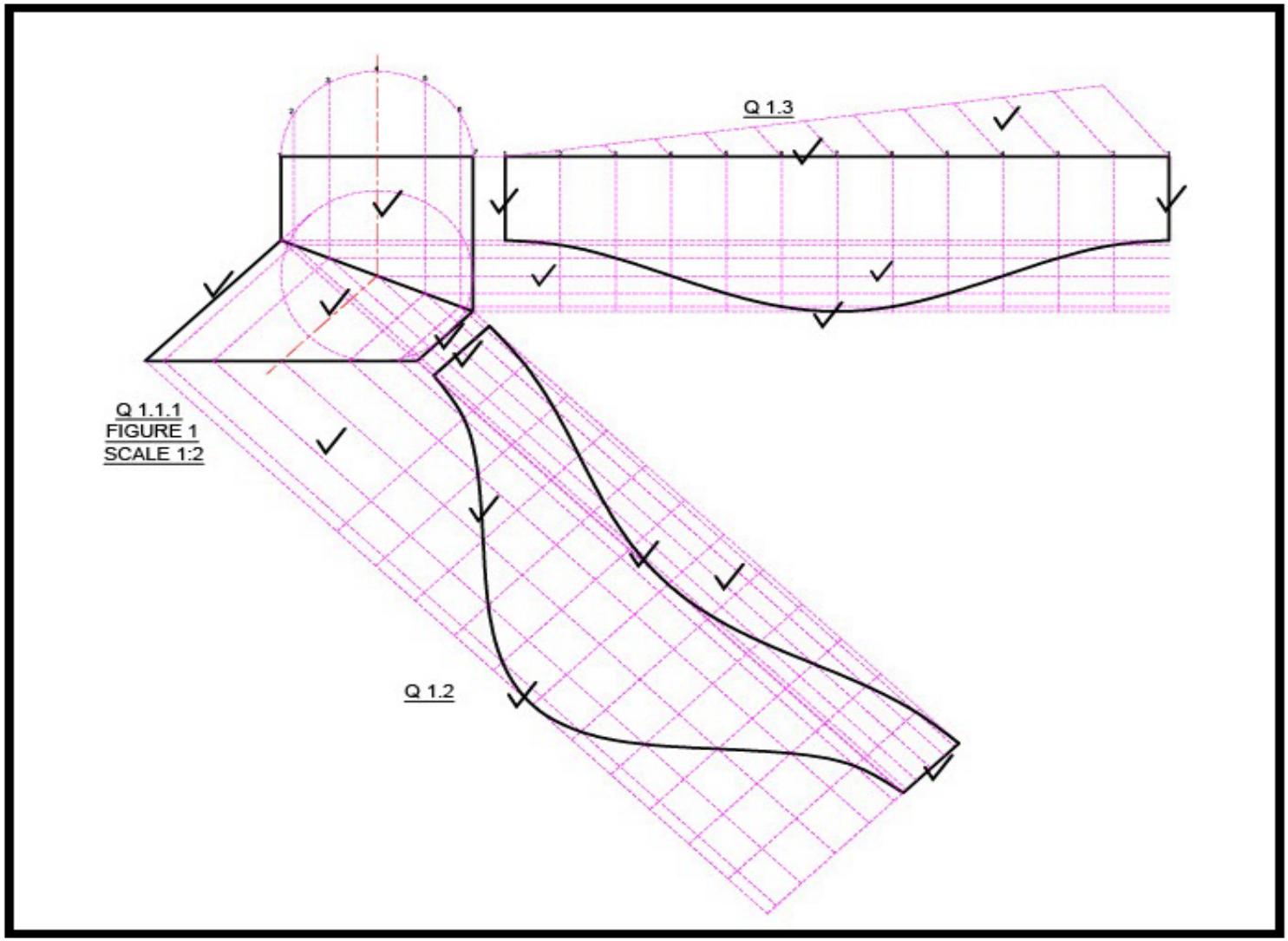

GV	4
DEV1	7
DEV2	7
A/C	3
N/T	1
L/W	2
T/S	1
TOTAAL	**25**

VRAAG 2

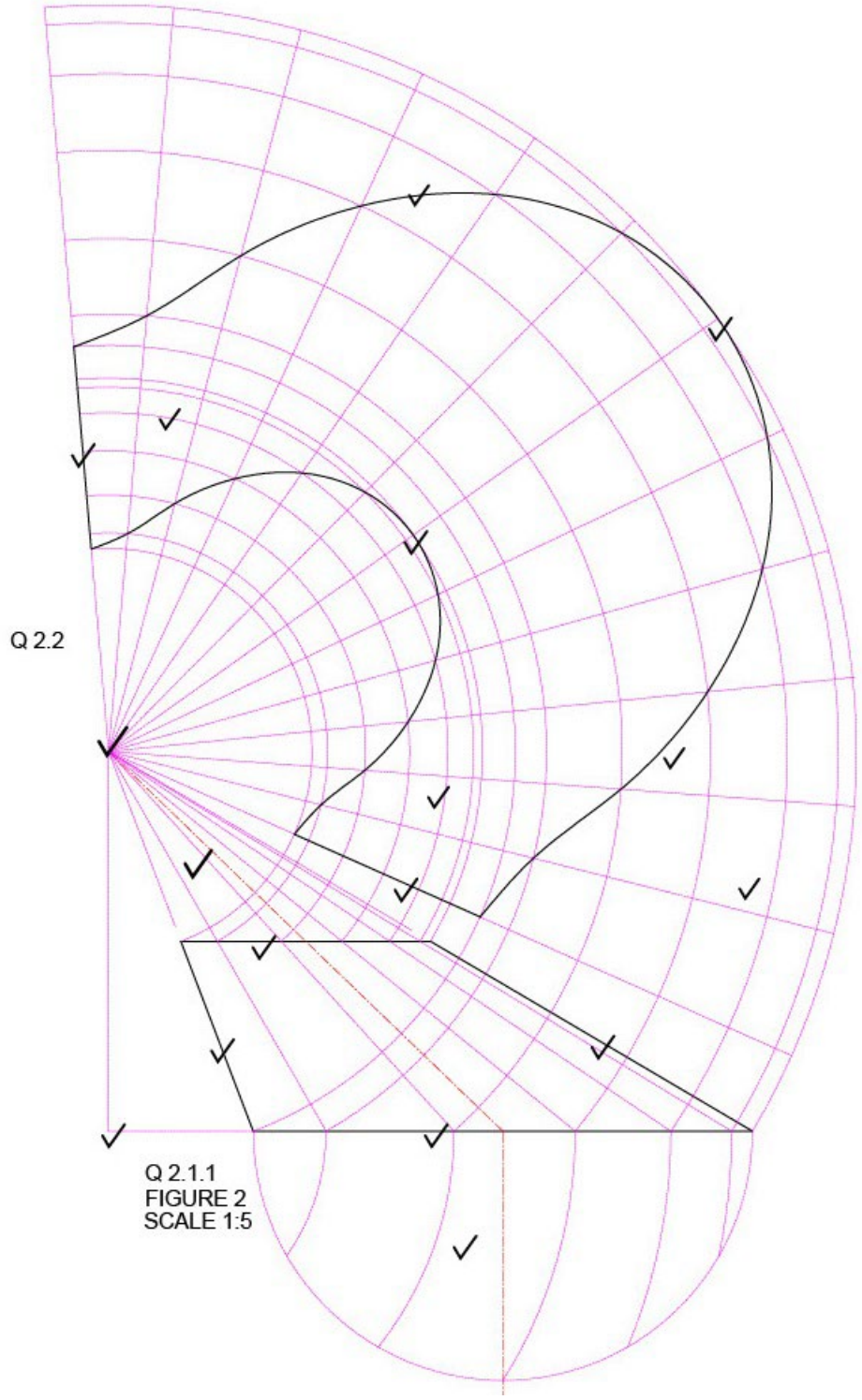

GV	4
DEV	14
A/C	2
N/T	1
L/W	3
T/S	1
TOTAAL	**25**

VRAAG 3

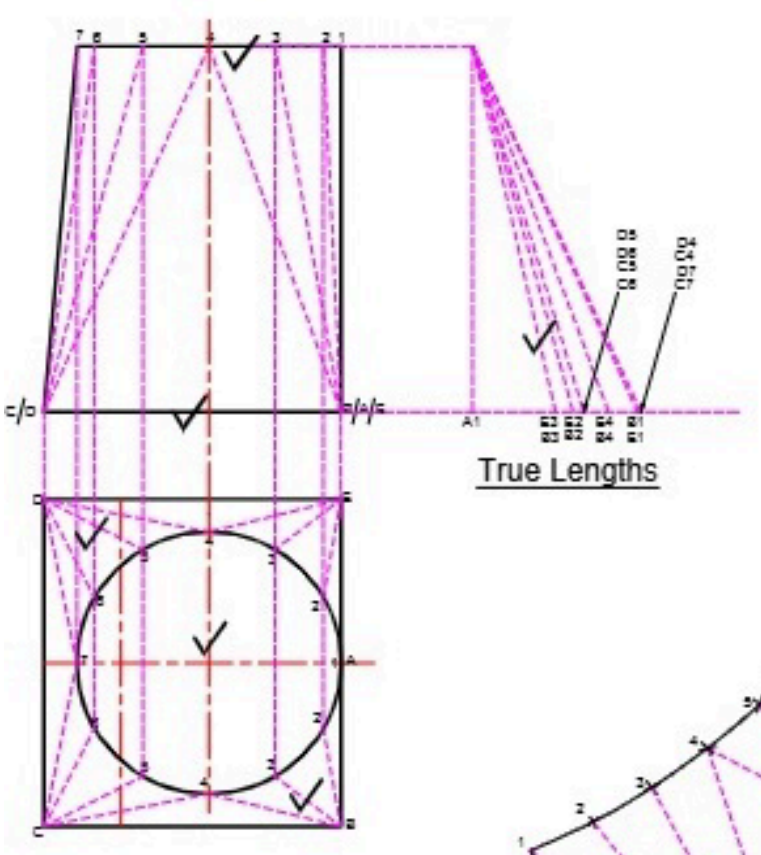

FIGURE 3

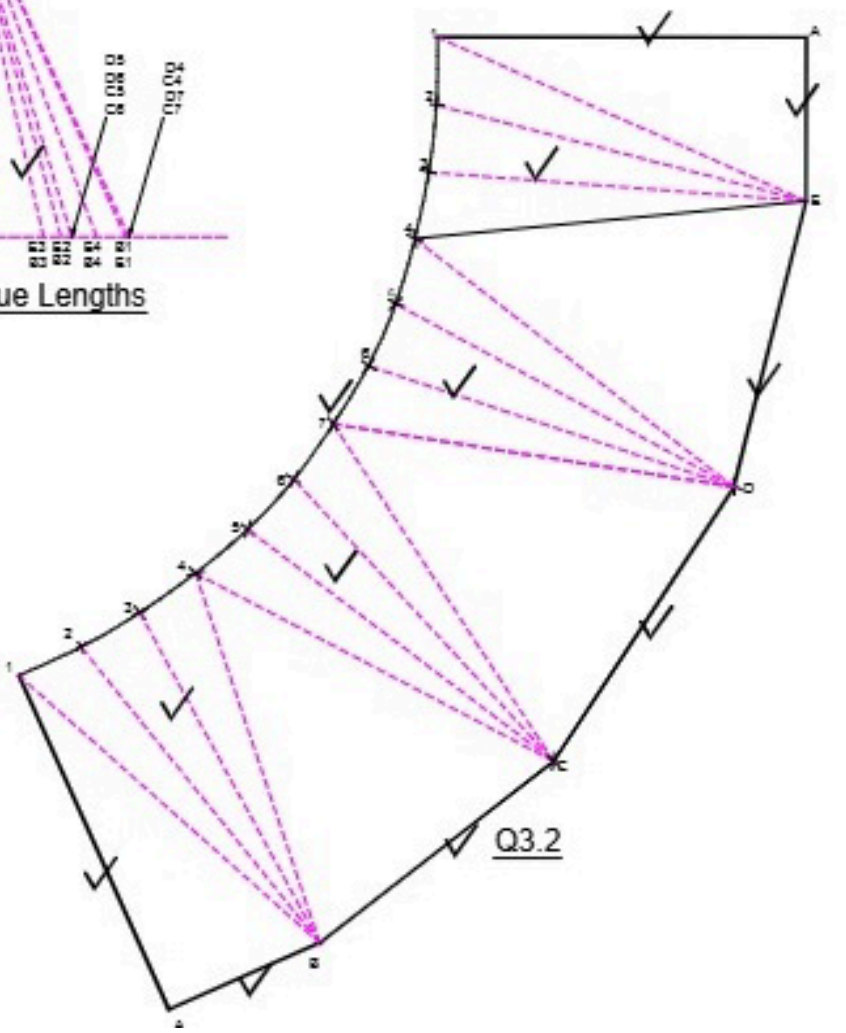

GV	5
DEV	13
A/C	3
N/T	1
L/W	2
T/S	1
TOTAAL	**25**

Kopiereg voorbehou