higher education & training

Department:
Higher Education and Training
REPUBLIC OF SOUTH AFRICA

NASIENRIGLYN

NASIONALE SERTIFIKAAT

PRENTTEKENWERK

22 November 2022

Hierdie nasienriglyn bestaan uit 7 bladsye.

Kopiereg voorbehou

VRAAG 1

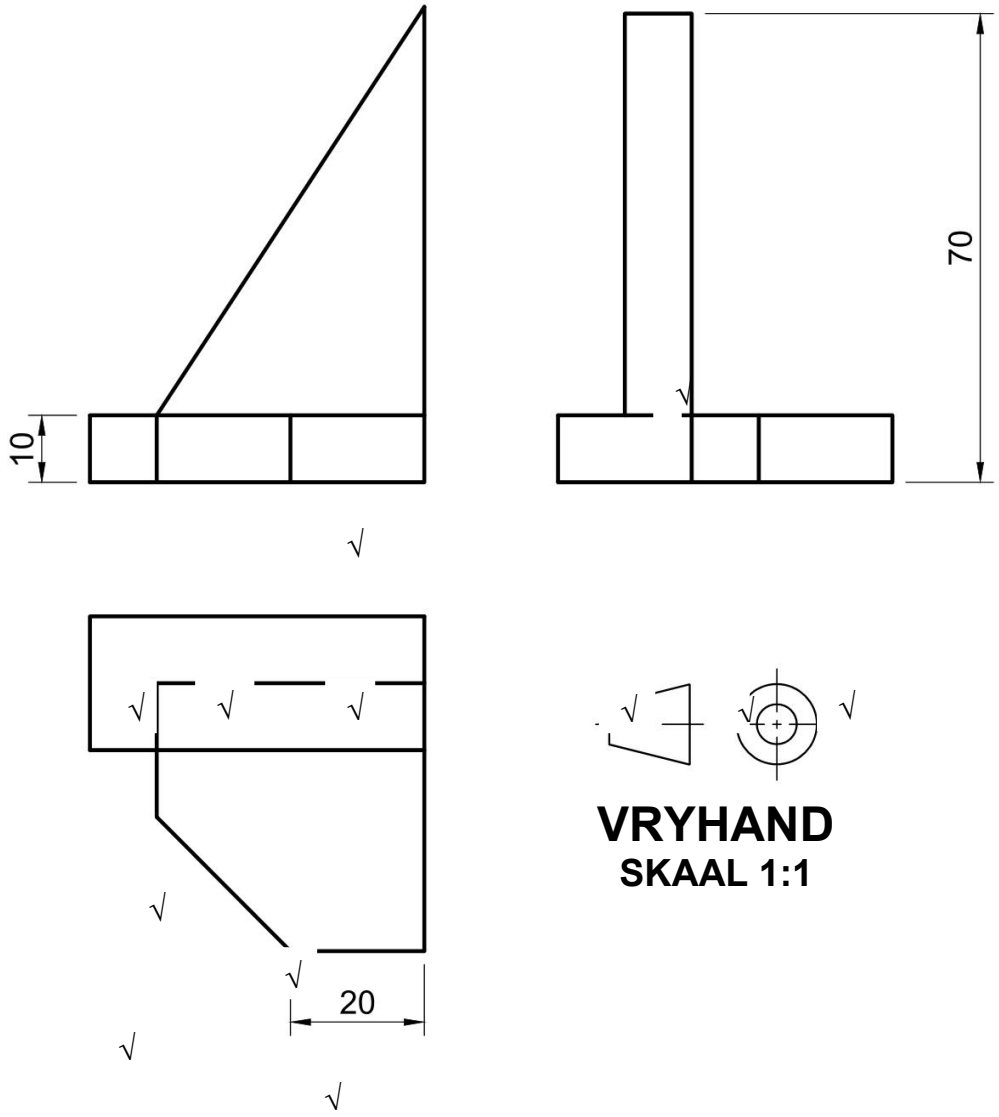

VERHOUDING	= 6
LYNWERK	= 3
AKKURAATHEID	= 2
GEBALANSEERDE UITLEG/NETHEID	= 1
AFMETINGS & TITEL & SKAAL	= 2
TOTAAL	**= 14**

VRAAG 2

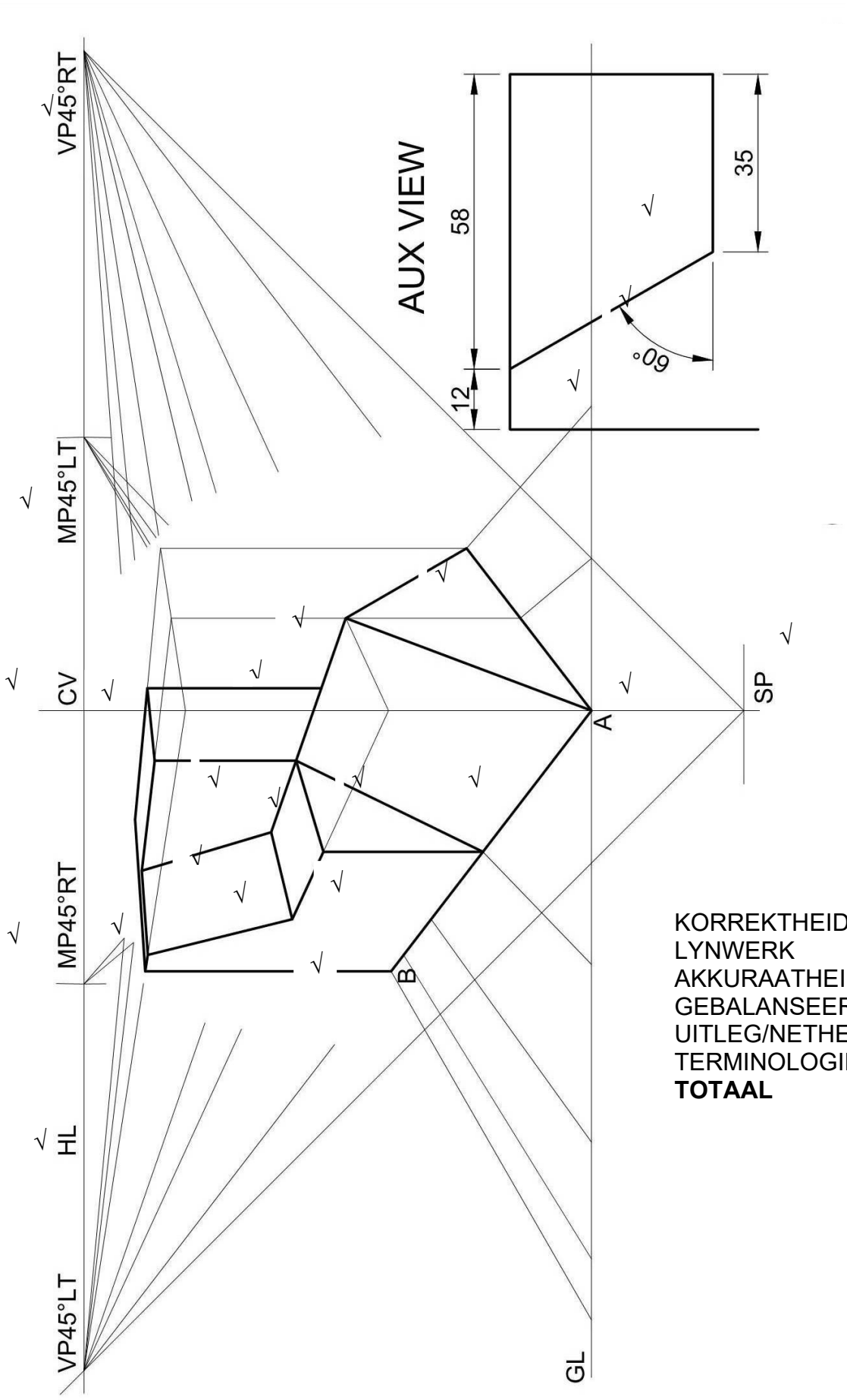

KORREKTHEID	= 8
LYNWERK	= 4
AKKURAATHEID	= 3
GEBALANSEERDE UITLEG/NETHEID	= 1
TERMINOLOGIE	= 4
TOTAAL	**= 20**

VRAAG 3

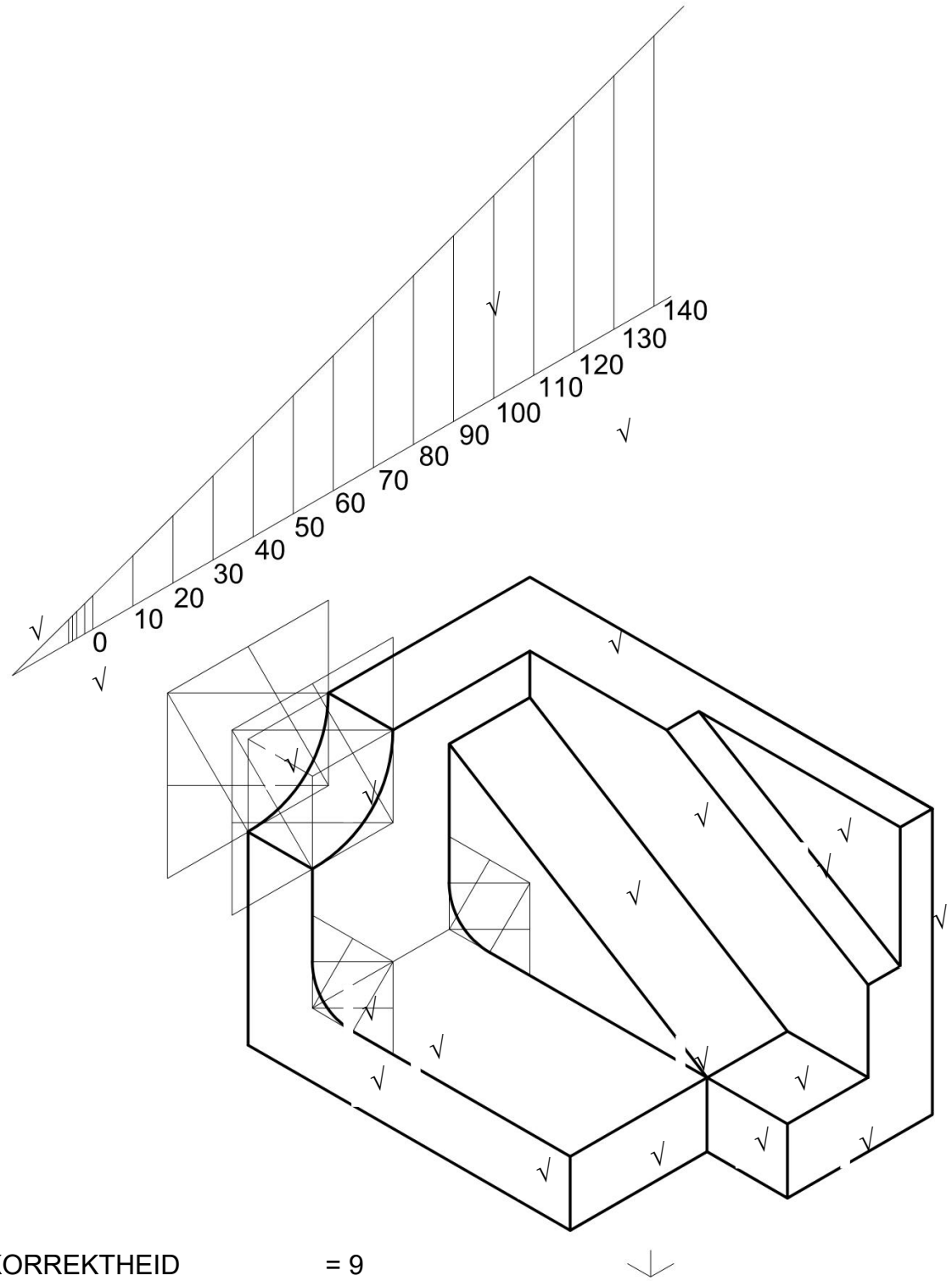

KORREKTHEID	= 9
LYNWERK	= 4
AKKURAATHEID	= 3
GEBALANSEERDE UITLEG/NETHEID	= 2
ISOMETRIESE SKAAL	= 2
TOTAAL	**= 20**

VRAAG 4

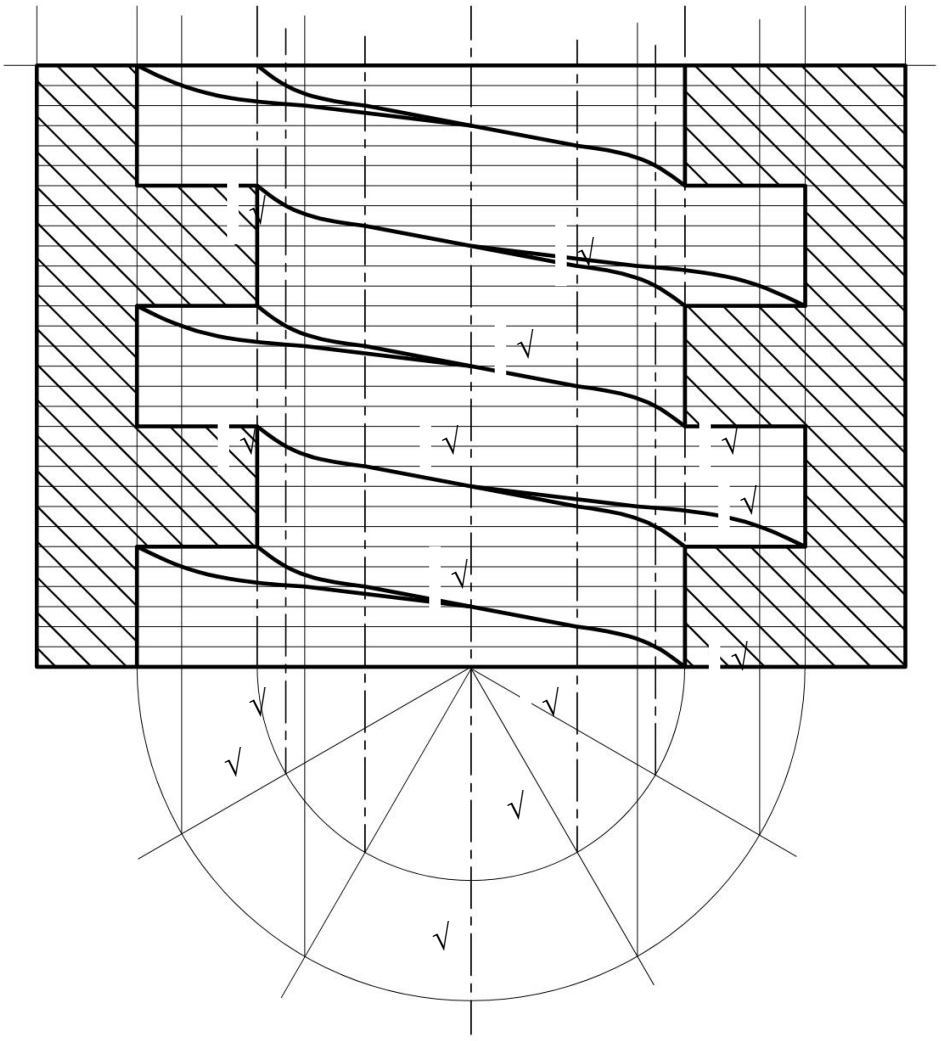

KORREKTHEID	= 7
LYNWERK	= 4
AKKURAATHEID	= 2
GEBALANSEERDE UITLEG/NETHEID	= 1
TOTAAL	**= 14**

VRAAG 5

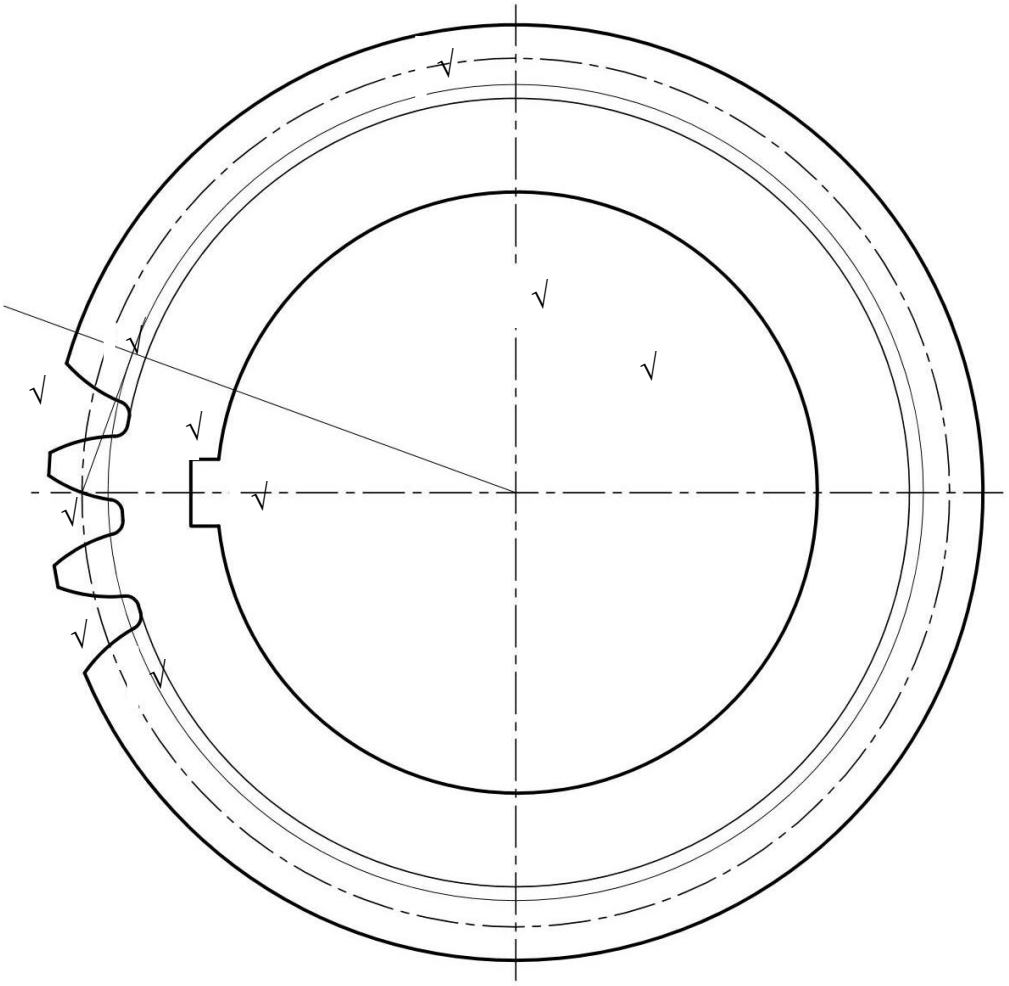

MOD = PCD/NO OF TEETH
= 130/26
= 5

ADD = MODULE
= 5

C.P. = 3,142 X M
= 3,142 X 5
= 15,71

TT = 15,71/2
= 7.855

KORREKTHEID	= 5
LYNWERK	= 2,5
AKKURAATHEID	= 1,5
GEBALANSEERDE UITLEG/NETHEID	= 1
BEREKENINGS, KONSTRUKSIE, SPYGLEUF	= 4
TOTAAL	**= 14**

VRAAG 6

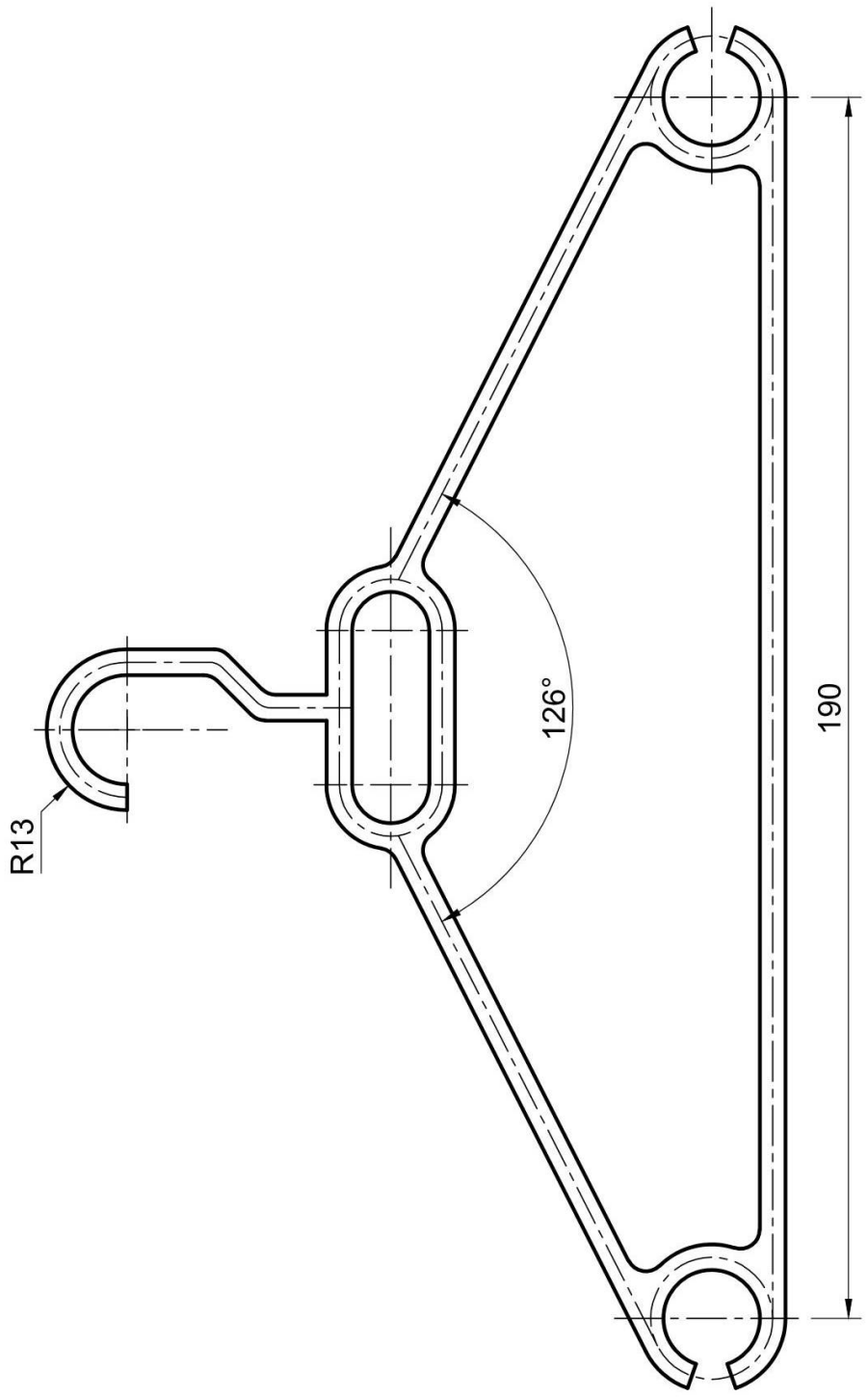

KORREKTHEID	= 9
LYNWERK	= 3
AKKURAATHEID	= 2
GEBALANSEERDE UITLEG/NETHEID	= 1
AFMETINGS, TITEL, SKAAL	= 3
TOTAAL	**= 18**

Kopiereg voorbehou