higher education & training

Department:
Higher Education and Training
REPUBLIC OF SOUTH AFRICA

NASIONALE SERTIFIKAAT

INLEIDENDE KLEDINGKONSTRUKSIE N4

(10010444)

8 November 2022 (X-vraestel)
09:00–12:00

Hierdie vraestel bestaan uit 9 bladsye

Kopiereg voorbehou

DEPARTEMENT VAN HOËR ONDERWYS EN OPLEIDING
REPUBLIEK VAN SUID-AFRIKA

NASIONALE SERTIFIKAAT
INLEIDENDE KLEDINGKONSTRUKSIE N4
TYD: 3 UUR
PUNTE: 200

INSTRUKSIES EN INLIGTING

1. Beantwoord al die vrae.
2. Lees al die vrae aandagtig deur
3. Nommer die antwoorde volgens die nommeringstelsel wat in hierdie vraestel gebruik is.
4. Begin elke vraag op ŉ nuwe bladsy
5. Gebruik slegs ń swart of blou pen.
6. Skryf netjies en leesbaar.

Kopiereg voorbehou

AFDELING A

VRAAG 1

1.1 Verskeie opsies word as moontlike antwoorde op die volgende vrae gegee. Kies die korrekte antwoord en skryf slegs die letter (A–D) langs die vraagnommer (1.1.1–1.1.10) in die ANTWOORDBOEK neer.

1.1.1 Katoen is ń … vesel.

A dierlike
B plantaardige
C sintetiese
D minerale

1.1.2 Rolnate is geskik vir …

A hemde
B broeke
C bloese
D rompe

1.1.3 Die mees geskikte masjienstiksel om te gebruik wanneer jy rek vasstik is …

A reguit stiksel
B serpentynsteek
C sigsag steek
D inrygsteek

1.1.4 ń Middellyfband moet versterk word met … sodat dit sy vorm behou.

A belegsel
B tussenbelegsel
C voering
D omboorsel (‘binding’)

1.1.5 In kommersiële patrone, word die groottes vir rokke, jasse, bloese en baadjies gekies volgens die …

A middellyfmates
B bors- en middellyfmates
C borsmates
D heupmates

1.1.6 Dit is gemaak van suiwer wol.

A orlon
B linne
C tweed
D crimplene

Kopiereg voorbehou

1.1.7 ń Lang pylnaat wat pas in die middellyf en afspits (‘tapers’) in twee teenoorgestelde rigtings om die bors en die heupe te pas.

A Gewone pylnaat
B Armsgat pylnaat
C Middellyfpylnaat
D Kontoerpylnaat

1.1.8 Dit word oorgedra na die materiaal nadat die patrone uitgeknip is.

A Keepmerke (ńotches’)
B Draadrigtingpyle (‘grain arrows’)
C Stiklyne
D Merke (‘markings’)

1.1.9 Die sakopening wat deel vorm van die nate van ń kledingstuk.

A heupsak
B naatsak
C boordsak (‘welt pocket’)
D omgeboorde snyersak (‘jetted pocket’)

1.1.10 Hierdie mou is gesny as ń verlenging van die lyfdeel en is gewoonlik lospassend.

A hempsmou
B dolmanmou
C magyarmou
D raglanmou

(10 × 1) (10)

1.2 Dui aan of die volgende stellings WAAR of ONWAAR is. Kies die antwoord deur slegs 'Waar' of 'Onwaar' langs die vraagnommer (1.2.1–1.2.10) in die ANTWOORDBOEK neer te skryf.

1.2.1 Knoopsgate op dameskledingstukke word aan die regterkant ingesit.

1.2.2 ń Reguit strook is geskik om ń klokromp se middellyf mee af te werk.

1.2.3 Rayon is ń mensgemaakte vesel en word verkry deur die chemiese verwerking van rou materiaal.

1.2.4 ń Parslap voorkom nie dat materiaal blink nie.

1.2.5 Mouboordjies kan gemaak word van ń enkel laag materiaal.

1.2.6 ń Belegselopening met ń ritssluitervasmaakmiddel kan gebruik word as ń voor- of agterste halsopening

1.2.7 ń Raglanmou is wyd aan die bokant en word ingesit in ń laaggesnyde mousgat.

1.2.8 ń Omgeboorde sak word gebruik in getailleerde kledingstukke.

1.2.9 Lang pyle word in sekere patrone gebruik om die stikrigting aan te dui.

1.2.10 Wye some (omtrent 8 cm) word gebruik in rokke vir jong groeiende dogters om vir die verlenging van die kledingstuk toe te laat.

(10 × 1) (10)

1.3 Kies ŉ term uit KOLOM B om by ŉ beskrywing in KOLOM A te pas. Skryf slegs die letter (A–L) langs die vraagnommer (1.3.1–1.3.10) in die ANTWOORDBOEK neer.

KOLOM A		KOLOM B	
1.3.1	Gebruik met stoom om ń rand plat te maak.	A	haartangetjie (‘tweezer’)
1.3.2	ń Dikgestopte handskoen wat oor ń hand pas.	B	byewas
1.3.3	Gebruik vir die verwydering van kort los garings.	C	torringmessie (’seam ripper’)
1.3.4	ń Handige stuk gereedskap om garing maklik deur die oog van ń naald te kry.	D	kraagparsblok (‘pointed press’)
1.3.5	Hou ń skrykyster glad en skoon.	E	matroos (‘sailor’)
1.3.6	Trek ongewensde garings los.	F	parshandskoen (‘press mitt’)
1.3.7	Plat kraag	G	amaril sakkie (‘emery bag’)
1.3.8	Dra patroonmerke oor	H	aftrekwiel (‘tracing wheel’)
1.3.9	Gebruik om band, lint, en rek deur ń omhulsel te ryg.	I	mouplank (‘sleeve board’)
1.3.10	Gebruik om naalde en spelde te poleer en roesvry te hou.	J	lus omkeerder (‘loop turner’)
		K	naaldbedrader
		L	skuifnaald (‘bodkins’)

(10 × 1) (10)

1.4 Gee EEN woord of term vir elk van die volgende beskrywings. Skryf slegs die woord of term langs die vraagnommer (1.4.1–1.4.10) in die ANTWOORDBOEK neer.

1.4.1 Die hoof-kategorie vir wol, katoen, en sy.

1.4 ń Meetinstrument gemerk met sentimeters, millimeters met metaal punte.

1.4.3 ń Instrument wat gebruik word vir fyn sny- en borduurwerk.

1.4.4 Dit word aangedui deur die prentjie van ń skêr op ń patroon.

1.4.5 Die word gebruik om kledingstukke wat moeilik is om te pars, te stryk.

1.4.6 Handgewerkte steke gebruik om materiaalrande dekoratief af te werk.

1.4.7 Hierdie sak word gemaak van ń enkel laag materiaal.

1.4.8 Die plooie met een voulyn en een plasinglyn.

1.4.9 Hierdie belegsel word gesny as ń verlenging van die kledingstuk.

1.4.10 ń Ferm gestopte kussing met geronde rande.

(10 × 2) (20)
[50]

TOTAAL AFDELING A: 50

AFDELING B

VRAAG 2

2.1 Bestudeer die skets van die omkapmasjien en skryf die name van die dele genommer (2.1.1–2.1.18) in jou ANTWOORDBOEK.

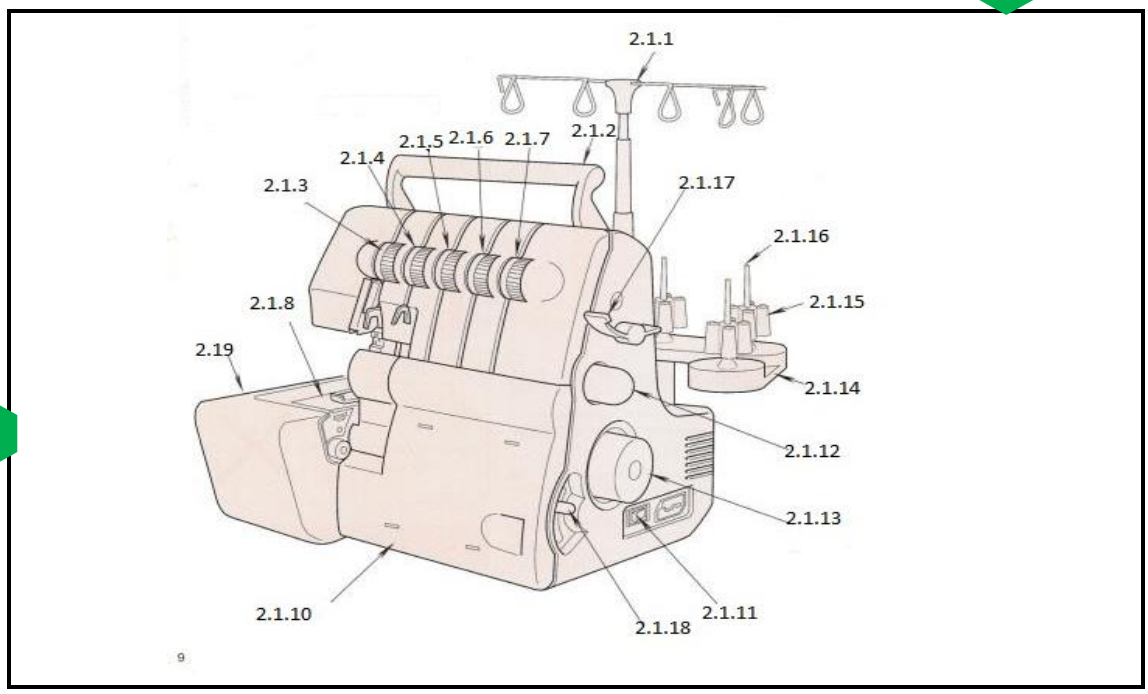

FIGUUR 1 (18)

2.2 Gee EEN funksie van elk van die volgende naaimasjiensteke:

2.2.1 Houstiksel (‘stay stitch’)

2.2.2 Groefstiksel (‘stitch in the ditch’)

2.2.3 Topstiksel

2.2.4 Sigsag stiksel

2.2.5 Agterstiksel (‘back stitch’)

(5 × 2) (10)

2.3 Noem VYF wenke hoe om ń naaimasjien te versorg. (5 × 2) (10)

2.4 Noem TWEE funksies van ń omkapmasjien. (2 × 2) (4)

2.5 Noem enige VIER soorte masjiengestikte some. (4)

2.6 Noem TWEE handelsname van huishoudelike naaimasjiene. (2)

2.7 Wat is die funksie van die soom en naatgids? (2)

[50]

VRAAG 3

3.1 Bestudeer die skets van die kinderrokkie hier onder en beantwoord die volgende vrae:



FIGUUR 2

3.1.1 Noem die soort mou gebruik in hierdie rok. (1)

3.1.2 Noem die soort kraag gebruik in hierdie rok. (1)

3.1.3 Noem VYF kwaliteitstandaarde van ń kraag. (5 × 2) (10)

3.1.4 Wat word die volheid genoem wat gebruik word in die rompdeel van die rok en die mou? (1)

3.1.5 Gee VYF funksies van tussenbelegsels. (5)

3.1.6 Gee VYF kwaliteitstandaarde van knope. (5 × 2) (10)

3.1.7 Noem enige TWEE soorte materiaal wat geskik sal wees vir die konstruksie van die rok. (2)

3.2 Gee ń volledige beskrywing van elk van die volgende dekoratiewe afwerkmetodes.

3.2.1 Verglansing (‘glazing’)

3.2.2 Pluising (‘napping’)

3.2.3 Kalandering (‘calendering’)

3.2.4 Kleuring (‘dyeing’)

3.2.5 Bedrukking (‘printing’)

(5 × 2) (10)

3.3 Gee VYF faktore wat die sorginstruksies van materiale bepaal. (5 × 2) (10)

[50]

VRAAG 4

4.1 Bestudeer die sketse van die damesrok hier onder en beantwoord die vrae wat volg:



4.1.1 Noem die soort plooie gebruik op die rok. (1)

4.1.2 Bespreek VYF feite om in gedagte te hou wanneer plooie gemaak word. (5 × 2) (10)

4.1.3 Wat word die pylnate wat op die agterkant van die rok gebruik is, genoem? (1)

4.1.4 Noem VYF kwaliteitstandaarde van plooie. (5 × 2) (10)

4.2 Gee VIER eienskappe van Viskose-rayon materiaal. (4 × 2) (8)

4.3 Gee SES kwaliteitstandaarde van belegsels. (6 × 2) (12)

4.4 Gee VIER soorte inligting wat gekry kan word op die agterkant van ń kommersiële patroonkoevert (4 × 2) (8)

[50]

TOTAAL AFDELING B: 150
GROOTTOTAAL: 200

Kopiereg voorbehou