higher education & training

Department:
Higher Education and Training
REPUBLIC OF SOUTH AFRICA

NASIENRIGLYN

NASIONALE SERTIFIKAAT

BOU- EN STRUKTUURKONSTRUKSIE N4

04 Desember 2023

Hierdie nasienriglyn bestaan uit 10 bladsye.

Kopiereg voorbehou

VRAAG 1: BINDING

SIEN TEKENING VIR MODELANTWOORD

Algehele indruk	**8**
Akkuraatheid	**3**
Lynwerk	**3**
Gebalanseerde uitleg en netheid	**1**
TOTAAL:	**15**

LET WEL GEEN punte moet toegeken word vir enige deel van die tekening wat in 'n verkeerde posisie is nie, maar punte moet toegeken word vir arsering van daardie komponent.
Punte moet toegeken word vir netheid, korrekte titel en skaal indien die tekening heeltemal verkeerd is.

VRAAG 2: SENTRERING VAN SEMISIRKELBOOG

SIEN TEKENING VIR MODELANTWOORD

RUBRIEK VIR TEKENING VRAAG 2: BOOGSTEENWERK			
DEEL VAN DIE TEKENING	**NASIEN-KRITERIA**	**MOONTLIKE PUNT**	**OPMERKINGS**
Bindbalk, stutte, dwarsstut	Korrekte posisie	3	
	Byskrifte	3	
Ribbe	Korrekte posisie	1	
	Korrekte vorm	1	
	Byskrifte	1	
Sloer	Korrekte posisie	1	
	Byskrifte	1	
Moerbalke, draer	Korrekte posisie	2	
	Arsering	2	
	Byskrifte	2	
Stut	Korrekte posisie	1	
	Byskrifte	1	
	Spandimensie	1	
	Subtotaal	**20**	
	Gedeel deur	**2.5**	
Algehele indruk		**8**	
Akkuraatheid		**3**	
Lynwerk		**3**	
Gebalanseerde uitleg en netheid		**1**	
TOTAAL		**15**	

LET WEL: GEEN punte moet toegeken word vir enige deel van die tekening wat nie korrek is nie, maar punte moet toegeken word vir arsering van daardie komponent.
Punte moet toegeken word vir netheid, korrekte titel en skaal indien die tekening heeltemal verkeerd is.

Kopiereg voorbehou

VRAAG 3: INDUSTRIËLE STAALVENSTER

SIEN TEKENING VIR MODELANTWOORD

Korrektheid		9
Staanbalk	1	
Holte	1	
Bladleier	1	
Buitekant	1	
Bovenster	1	
Spoor	1	
Binnedagwang gepleister	1	
Gewapendebeton-latei	2	
Akkuraatheid		2
Gips		1
Byskrifte		2
Arsering		1
TOTAAL:		15

LET WEL GEEN punte moet toegeken word vir enige deel van die tekening wat nie korrek is nie, maar punte moet toegeken word vir arsering van daardie komponent. Punte moet toegeken word vir netheid, korrekte titel en skaal indien die tekening heeltemal verkeerd is.

VRAAG 4: DAK EN DAKBEDEKKINGS

SIEN TEKENING VIR MODELANTWOORD

2 Korrekte muur	1
Ro1van konstruksie	2
Dakbedekking	2
Geslote dakrand	1
Plafonkonstruksie	2
Reënwatertoebehore	2
Spykerplate	1
Akkuraatheid	3
Afwerkings	1
Byskrifte	2
Totale punte	17

LET WEL: GEEN punte moet toegeken word vir enige deel van die tekening wat nie korrek is nie, maar punte moet toegeken word vir arsering van daardie komponent. Punte moet toegeken word vir netheid, korrekte titel en skaal indien die tekening heeltemal verkeerd is.

SIEN TEKENING VIR MODELANTWOORD

VRAAG 6.1

Algehele indruk	**6**
Akkuraatheid	**2**
Lynwerk	**1**
Gebalanseerde uitleg en netheid	**1**
Totale punte	**10**

VRAAG 6.2

Algehele indruk	**6**
Akkuraatheid	**2**
Lynwerk	**1**
Gebalanseerde uitleg en netheid	**1**
Totale punte	**10**

LET WEL GEEN punte moet toegeken word vir enige deel van die tekening wat in 'n verkeerde posisie is nie, maar punte moet toegeken word vir arsering van daardie komponent.
Punte moet toegeken word vir netheid, korrekte titel en skaal indien die tekening heeltemal verkeerd is.

Kopiereg voorbehou

VRAAG 1: BINDING

SIEN TEKENING VIR MODELANTWOORD

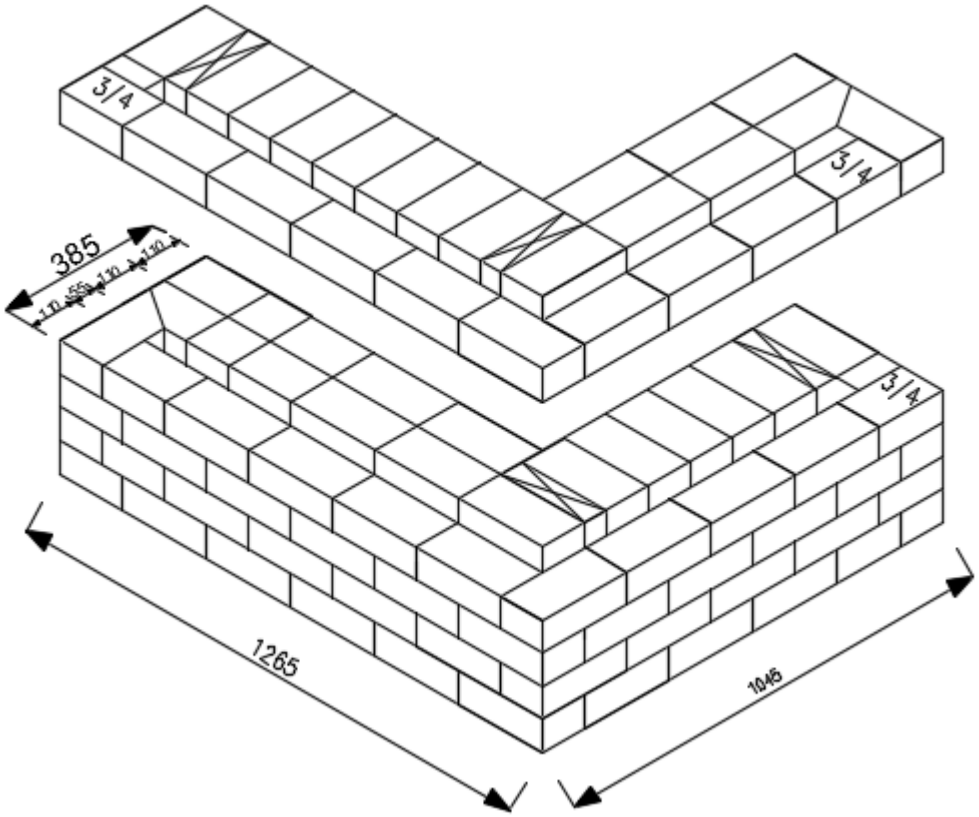

SKAAL 1:10

VRAAG 2: SENTRERING VAN SEMISIRKELBOOG

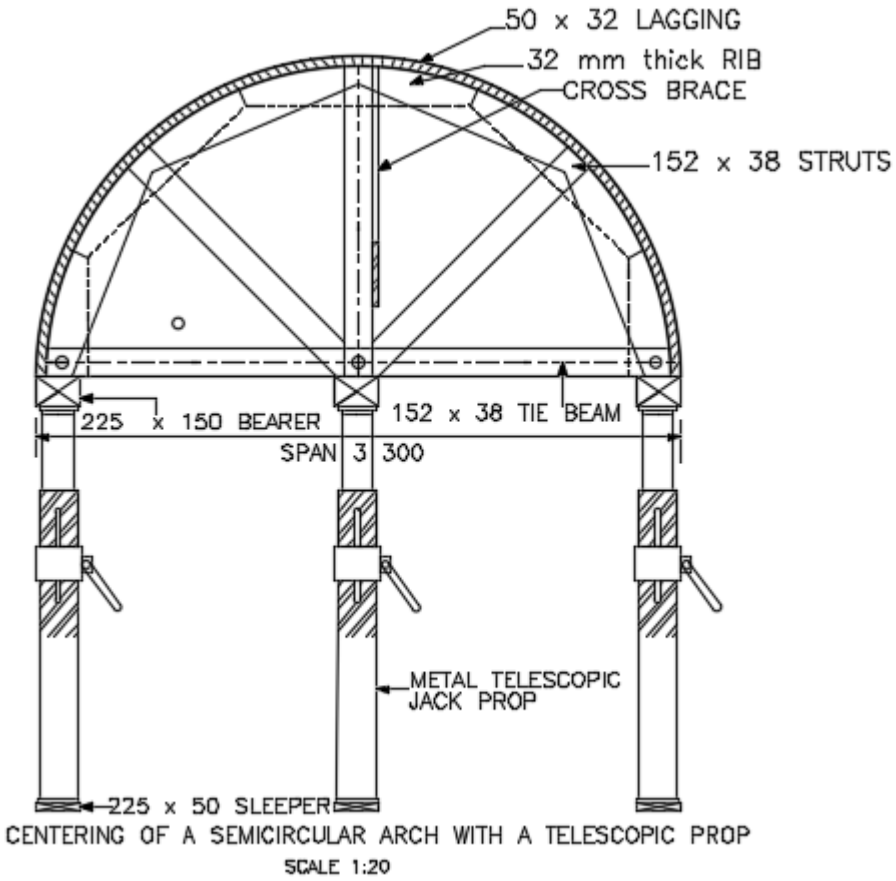

SENTRERING VAN SEMISIRKELBOOG

SKAAL 1:20

LET WEL: GEEN punte moet toegeken word vir enige deel van die tekening wat nie korrek is nie, maar punte moet toegeken word vir arsering van daardie komponent. Punte moet toegeken word vir netheid, korrekte titel en skaal indien die tekening heeltemal verkeerd is.

VRAAG 3: INDUSTRIËLE STAALVENSTER

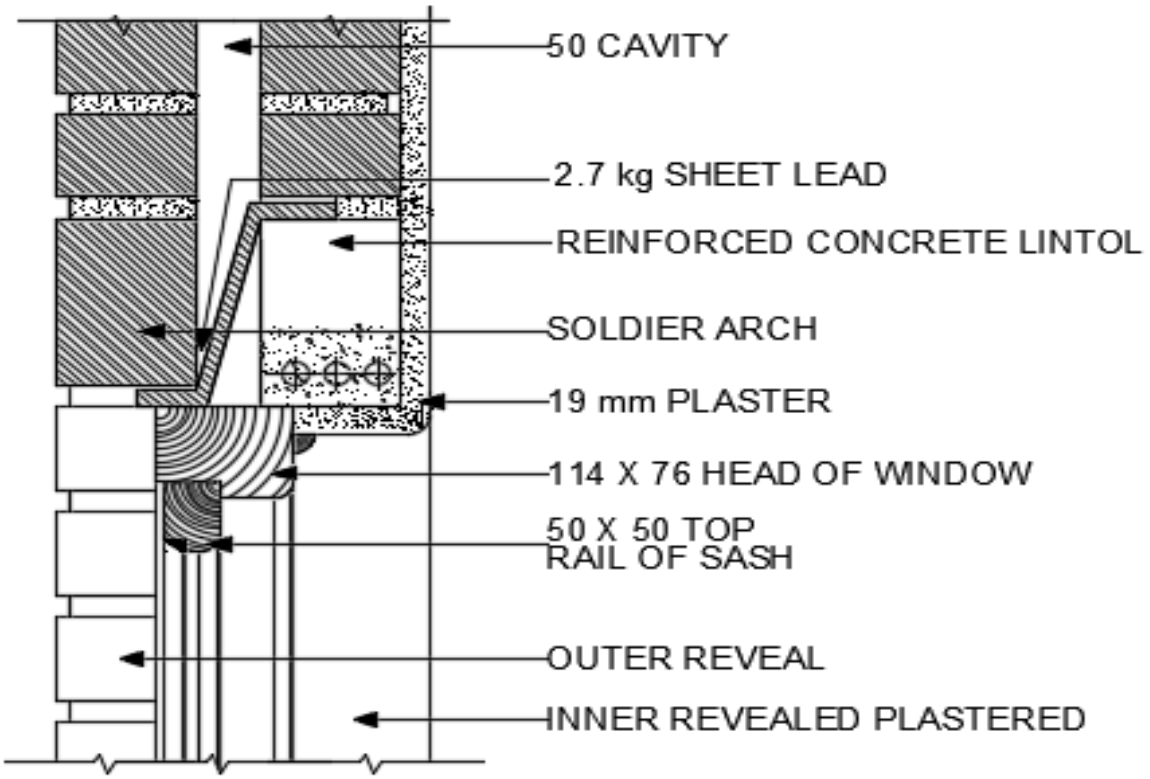

'N VERTIKAAL DEUR 270 mm HOLMUUR WAT BEHANDELING BY BOVENSTER WYS

SKAAL 1:5

LET WEL: GEEN punte moet toegeken word vir enige deel van die tekening wat in 'n verkeerde posisie is nie, maar punte moet toegeken word vir arsering van daardie komponent.
Punte moet toegeken word vir netheid, korrekte titel en skaal indien die tekening heeltemal verkeerd is.

VRAAG 4: DAK EN DAKBEDEKKINGS

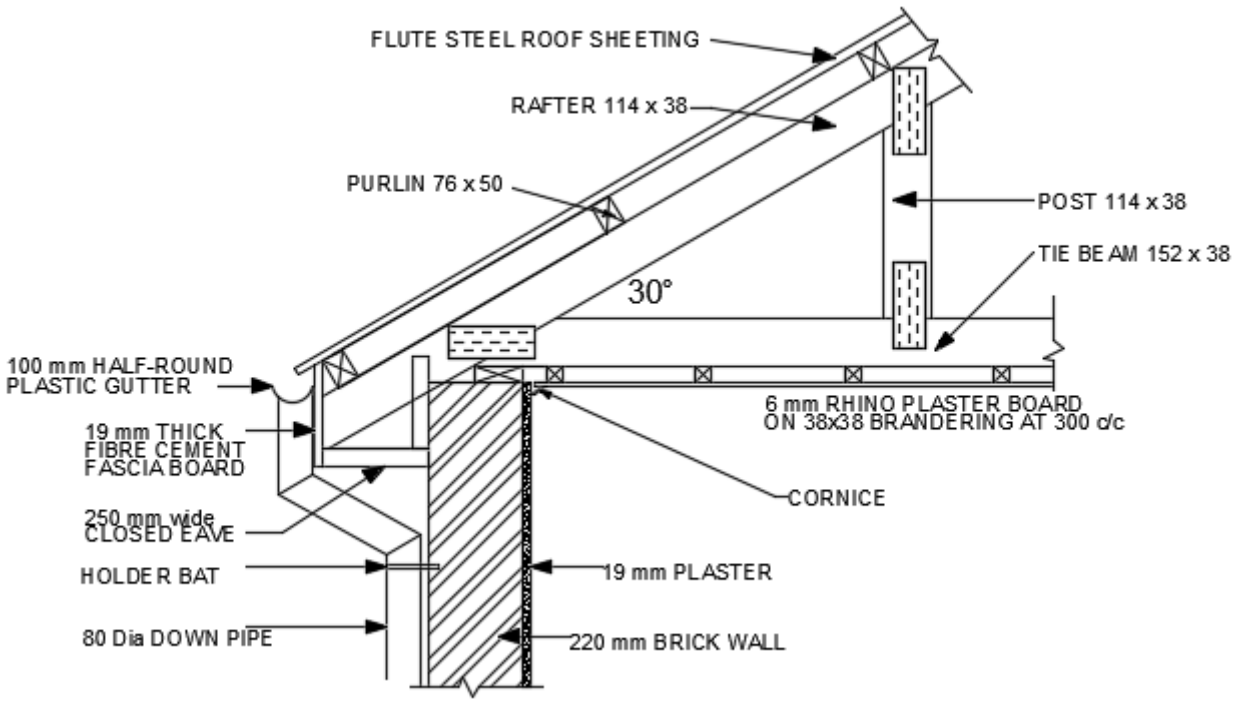

'N VERTIKALE SNIT DEUR 'N DAKRAND

SKAAL 1:10

LET WEL: GEEN punte moet toegeken word vir enige deel van die tekening wat in 'n verkeerde posisie is nie, maar punte moet toegeken word vir arsering van daardie komponent.
Punte moet toegeken word vir netheid, korrekte titel en skaal indien die tekening heeltemal verkeerd is.

VRAAG 5: PLAFONNE

5.1
- 'n Houer om die voegvuller te hou.
- Band.
- 'n 200 mm voegtoediener vir die gladmaak van die tweede laag.
- 'n Kleefmes om op die eerste laag vuller te lê.
- Voegvuller. (Enige 3 × 1) (3)

5.2
- Dit is goedkoper as gips.✓
- Dit kan vinniger opgesit word.✓
- Dit is minder geneig om enige krake of gate te ontwikkel.✓
- Hulle moet die potensiële mark ontdek vir die produk wat gebou gaan word.✓✓ (3)

5.3
- Dit word maklik deurboor.
- As gevolg van uitsetting en sametrekking as gevolg van die weer of die huis wat uitdroog, kan die kleefband tussen die panele oopgaan en die spykers wat die bord in plek hou, kan van die oppervlakke wegtrek. (2)

5.4
- 'n Goedkoop alledaagse bouplank wat nie maklik nat word nie en dus ideaal is vir interne en eksterne gebruik.
- Lig.
- Maklik om te hanteer en op te rig.
- Vat nie maklik aan die brand nie en perfekte beskerming teen brand.
- Bestand teen korrosie.
- Vervaardig volgens die hoogste interne kwaliteitstandaarde.
- Sommige plat velle dra 'n SABS-merk vir voldoening aan die spesifikasie SABS 803.
- Goeie termiese eienskappe. (Enige 5 × 1) (5)

5.5
- Heg die relings aan die plafon by 600 middelpunte.
- Stel die relings op die lyne en heg met die gespesifiseerde middel.
- Heg die relings aaneenlopend om die omtrek van die plafon.
- Waar paneel rond eindig, maak twee stroke vas, ongeveer 100 mm uitmekaar om die paneelpunte te ondersteun.
- Heg panele aan die reling by 300 mm middelpunte met 42 mm-gipsbordskroewe.
- Kry die hegpunte onder die stippellyne wat op die relings gemerk is.
- Moenie op hierdie stadium die hegtings vir die paneelrande installeer nie.
- Moenie enige hegting binne 80 mm van die paneelrande installeer nie.
- Wanneer alle panele in plek is, plaas die hegtings aan alle panele se rande.
- Plak en verseël voeë en skroefkoppe.
- Verseël alle voeë op die omtrek en penetrasies met akoestiese seëlmiddel.

(Enige 5 × 1) (5)
[18]

VRAAG 6: STRUKTURELE STAALWERK

6.1

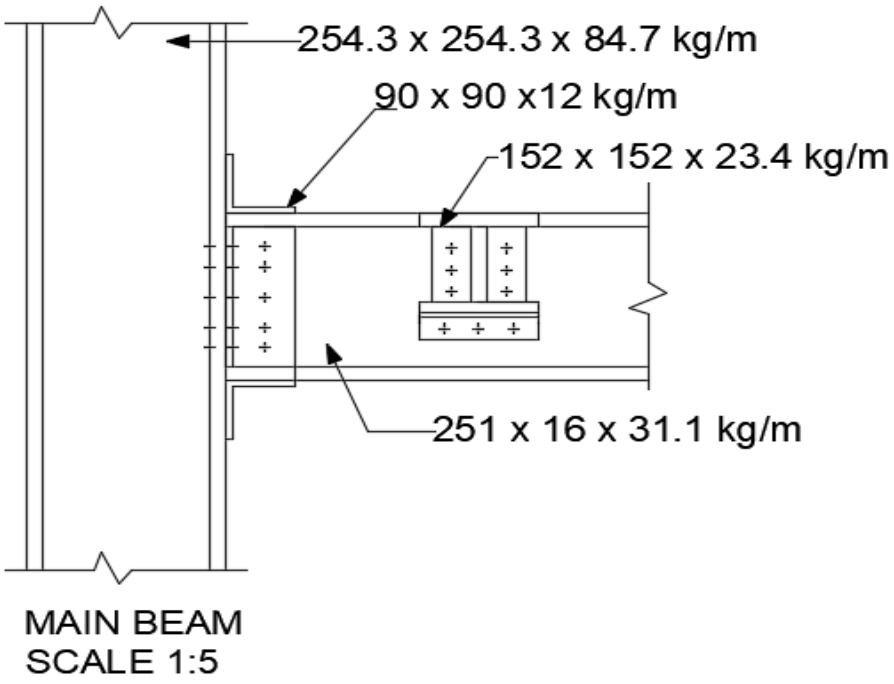

6.2

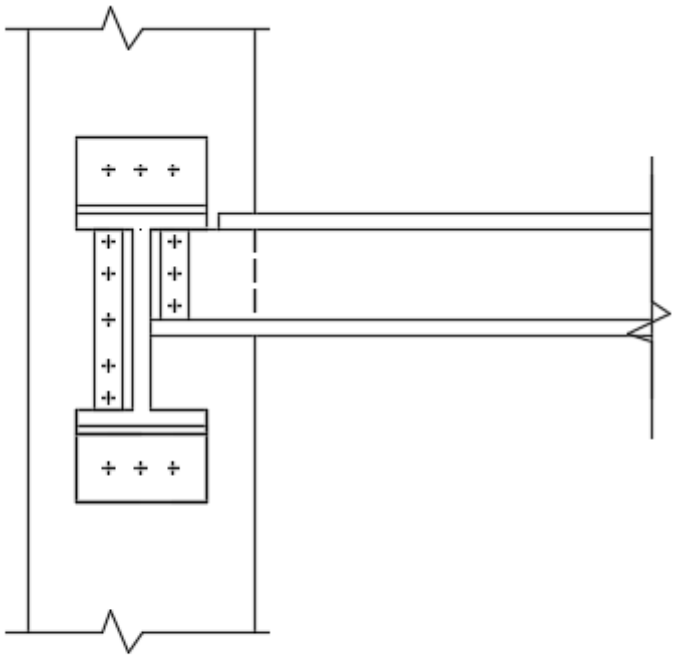

SECONDARY BEAM
SCALE 1:5

LET WEL: GEEN punte moet toegeken word vir enige deel van die tekening wat in 'n verkeerde posisie is nie, maar punte moet toegeken word vir arsering van daardie komponent.
Punte moet toegeken word vir netheid, korrekte titel en skaal indien die tekening heeltemal verkeerd is.

TOTAAL: 100

Kopiereg voorbehou