higher education & training

Department:
Higher Education and Training
REPUBLIC OF SOUTH AFRICA

NASIENRIGLYN

NASIONALE SERTIFIKAAT

BOUTEKENE N3

23 November 2022

Hierdie nasienriglyn bestaan uit 15 bladsye.

Kopiereg voorbehou

VRAAG 1: TEORIE

1.1 Waar
1.2 Onwaar
1.3 Waar
1.4 Onwaar
1.5 Waar
1.6 Onwaar
1.7 Waar
1.8 Waar
1.9 Waar
1.10 Waar (10 × 1) (10)
[10]

VRAAG 2: VLOERE

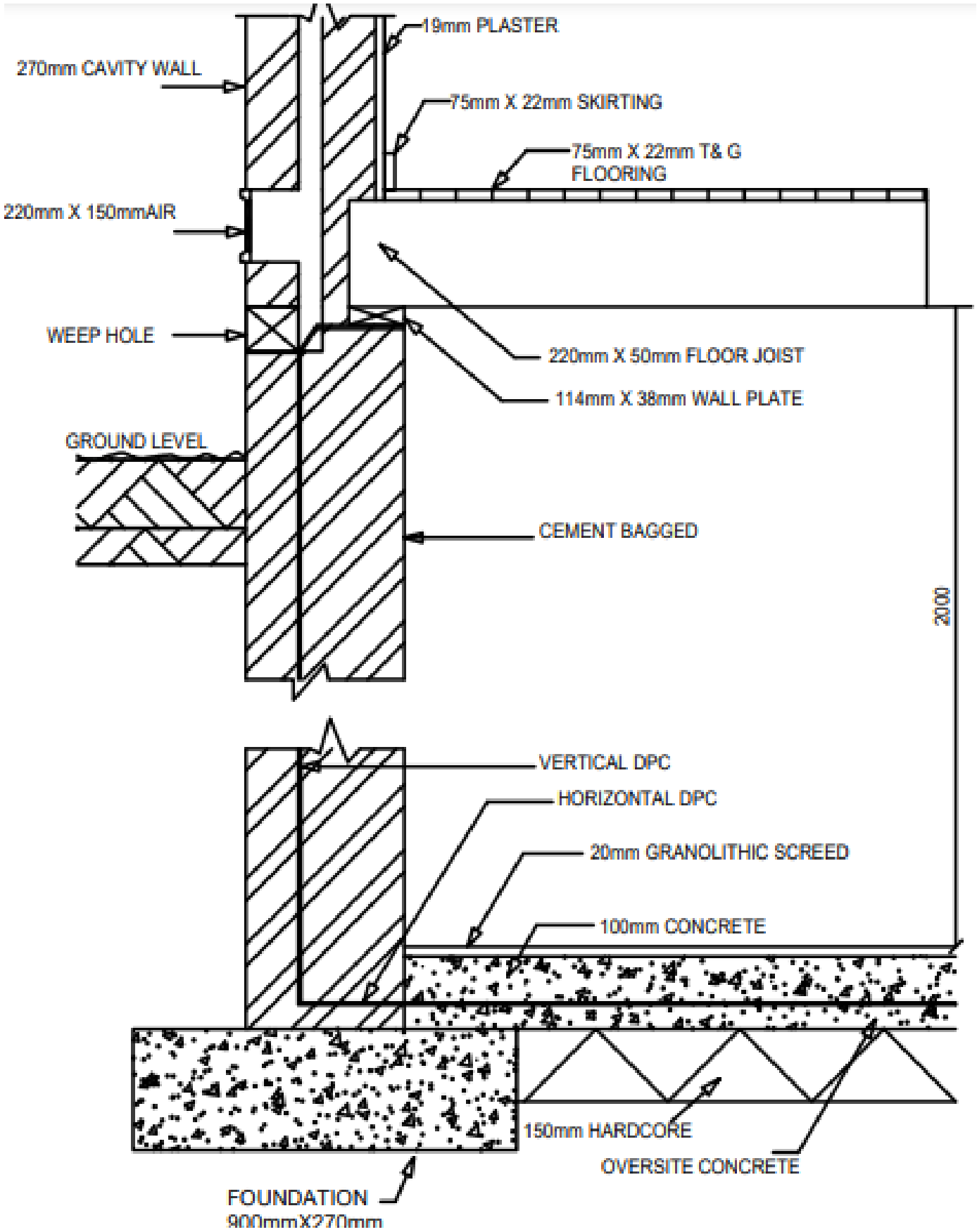

VERTIKALE DEURSNIT DEUR DIE BUITEMUUR, DIE HANGENDE VLOER, DIE BETONVLOER EN DIE FONDASIE
SKAAL 1:10

VRAAG 2: RUBRIEK – BUITEMUUR, VLOERE, FONDASIE			
DEEL VAN TEKENING	**NASIENKRITERIA**	**MOONTLIKE PUNT**	**OPMERKINGS**
Betonfondasie 'Oversite'-beton Betonmuur Gidspleister	Korrekte posisie	4	
	Byskrifte	4	
	Afmetings	4	
	Arsering	4	
Keldermuur Holmuur Pleister Vertikale en horisontale voglaag	Korrekte posisie	5	
	Byskrifte	5	
	Afmetings	3	
	Arsering	3	Nie vir voglaag nie
Muurplaat Vloerbalk Vloerbedekking Spatlys	Korrekte posisie	4	
	Byskrifte	4	
	Afmetings	4	
	Arsering	3	
Ontlugter Syfergat	Korrekte posisie	2	
	Byskrifte	2	
	Afmetings	2	
	Arsering	2	Nie vloerbalk nie
Grondvlak Harde puin	Korrekte posisie	2	
	Byskrifte	2	
	Afmetings	1	
	Arsering	2	
Algehele korrektheid		**62**	
Algehele indruk		2	
Netheid		2	
Titel		1	
Skaal		1	
Subtotaal		**68**	
Verdeel deur		3,4	
TOTAAL:		**20**	

Kopiereg voorbehou

VRAAG 2: OPSOMMING

Nasienkriteria	Moontlike punt	Nasiener	Interne moderator	Eksterne moderator
Korrekte posisie	17			
Afmetings	14			
Byskrifte	17			
Arsering	14			
Algehele indruk	2			
Netheid	2			
Titel	1			
Skaal	1			
Subtotaal	**68**			
Verdeel deur	3,4			
TOTAAL:	**20**			

VRAAG 3: VENSTER

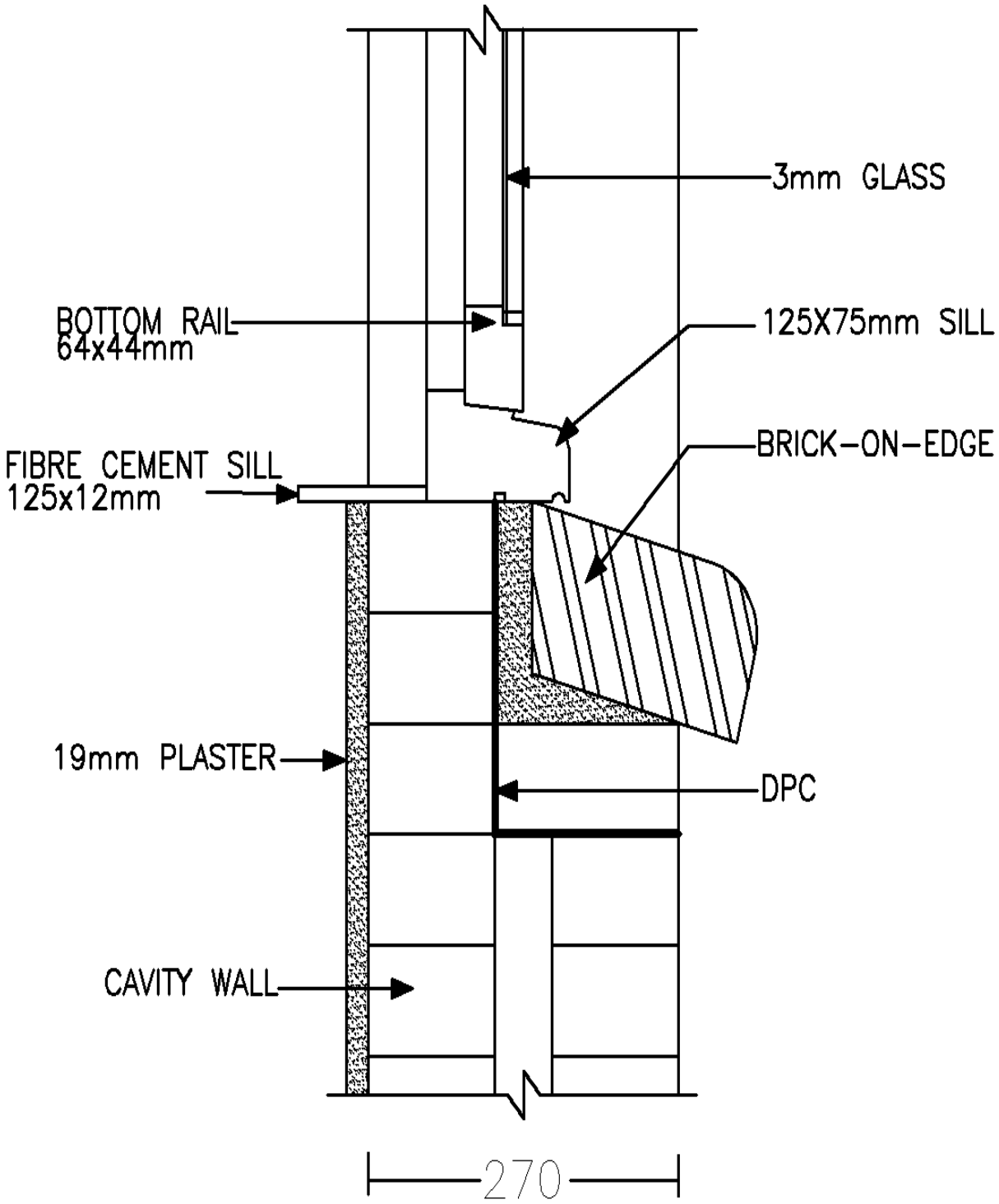

VERTIKALE DEURSNIT DEUR DIE ONDERKANT VAN 'N DRAAIVENSTER
SKAAL 1:5

VRAAG 3: RUBRIEK – DRAAIVENSTER			
DEEL VAN TEKENING	**NASIENKRITERIA**	**MOONTLIKE PUNT**	**OPMERKINGS**
Glas Onderdorpel Drumpel, Veselsement-drumpel	Korrekte posisie	4	
	Byskrifte	4	
	Afmetings	4	
Steen op sykant Holmuur Pleister Voglaag	Korrekte posisie	4	
	Byskrifte	4	
	Afmetings	2	
	Arsering	2	
Algehele korrektheid		**24**	
Algehele indruk		2	
Netheid		2	
Titel		1	
Skaal		1	
Subtotaal		**30**	
Verdeel deur		1,5	
TOTAAL:		**20**	

VRAAG 3: OPSOMMING

Nasienkriteria	Moontlike punt	Nasiener	Interne moderator	Eksterne moderator
Korrekte posisie	8			
Afmetings	6			
Byskrifte	8			
Arsering	2			
Algehele indruk	2			
Netheid	2			
Titel	1			
Skaal	1			
Subtotaal	**30**			
Verdeel deur	1,5			
TOTAAL:	**20**			

VRAAG 4: DAK

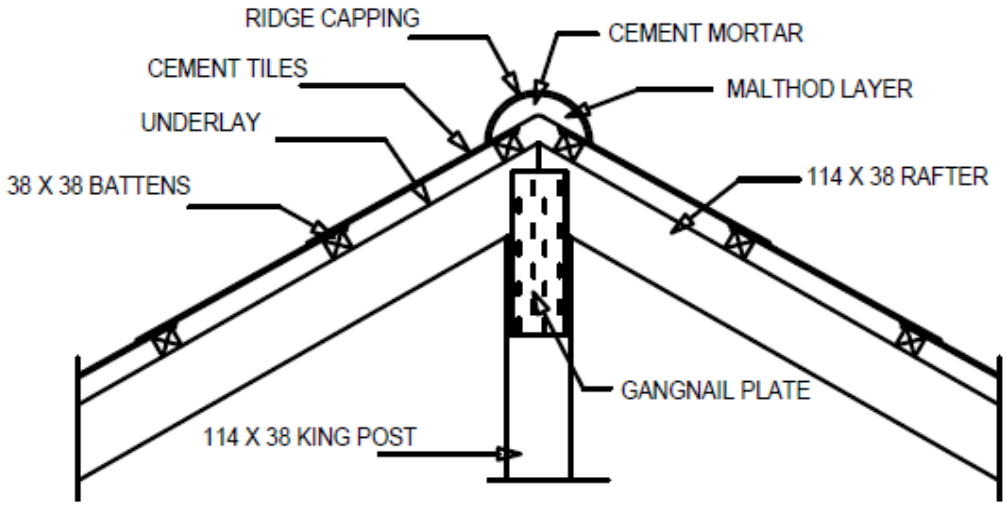

VERTIKALE DEURSNIT BY DIE NOKKONSTRUKSIE
SKAAL 1:10

VRAAG 4: RUBRIEK – NOK			
DEEL VAN TEKENING	**NASIENKRITERIA**	**MOONTLIKE PUNT**	**OPMERKINGS**
Nokdekking, Teëls Malthoid-laag Sementdagha Spykerplaat	Korrekte posisie	5	
	Byskrifte	5	
	Arsering	2	Spykerplaat, dagha
Hoofstyl Dakspar Latte	Korrekte posisie	3	
	Byskrifte	3	
	Afmetings	3	
	Arsering	1	
Algehele korrektheid		**22**	
Algehele indruk		2	
Netheid		2	
Titel		1	
Skaal		1	
Subtotaal		**28**	
Verdeel deur		1,87	
TOTAAL:		**15**	

VRAAG 4: OPSOMMING

Nasienkriteria	Moontlike punt	Nasiener	Interne moderator	Eksterne moderator
Korrekte posisie	8			
Byskrifte	8			
Afmetings	3			
Arsering	3			
Algehele indruk	2			
Netheid	2			
Titel	1			
Skaal	1			
Subtotaal	**28**			
Verdeel deur	1,87			
TOTAAL:	**15**			

VRAAG 5: TRAPPE

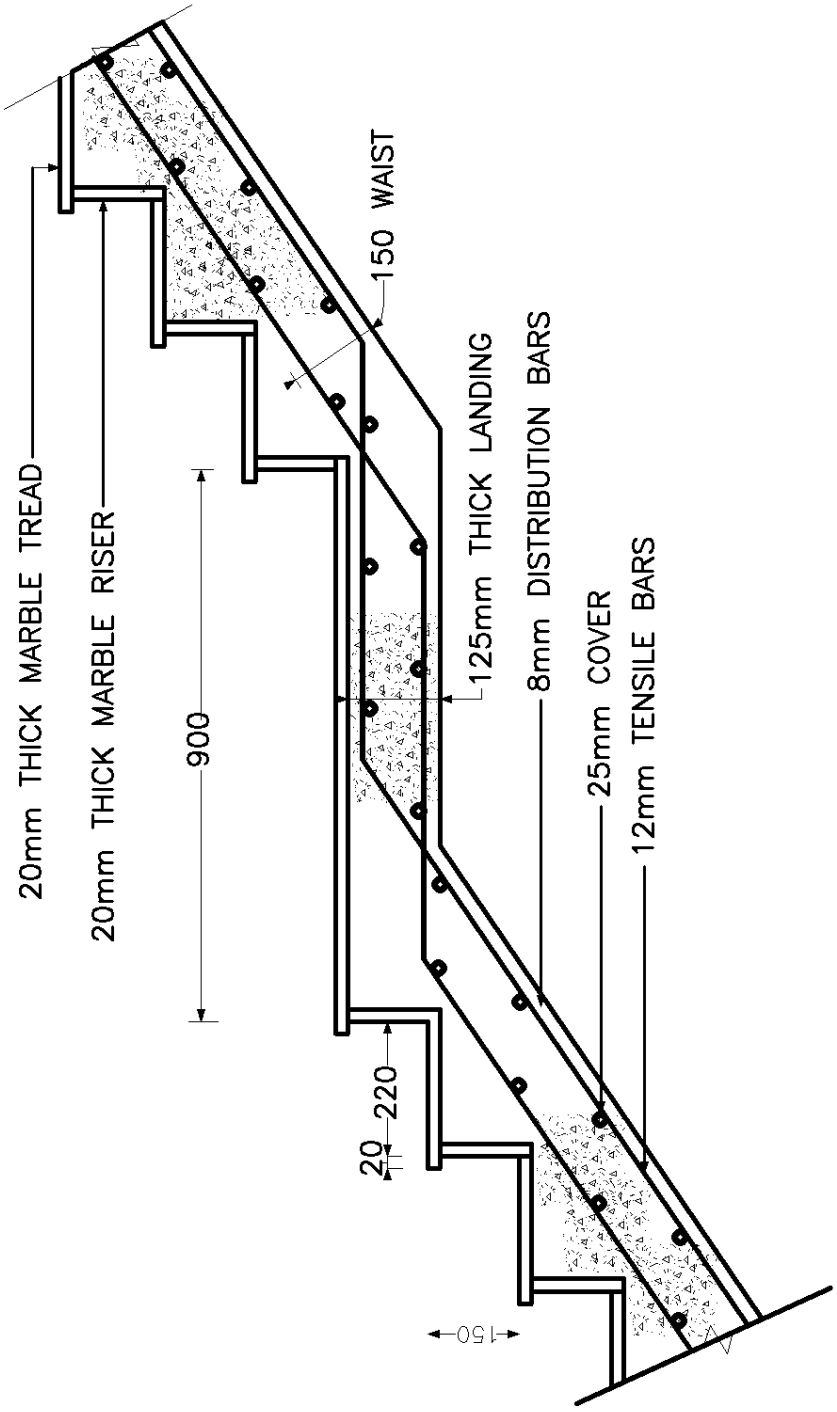

SECTION THROUGH REINFORCED CONCRETE STAIRS
SCALE 1:10

VRAAG 5: RUBRIEK – TRAPPE VAN GEWAPENDE BETON			
DEEL VAN TEKENING	**NASIENKRITERIA**	**MOONTLIKE PUNT**	**OPMERKINGS**
Oorloop Aantree Stygstuk	Korrekte posisie	3	
	Byskrifte	3	
	Afmetings	3	
	Arsering	1	
Middel Bedekking Afwerking	Korrekte posisie	3	
	Byskrifte	3	
	Afmetings	3	
	Arsering	1	
Distribusiestawe Spanstawe	Korrekte posisie	2	
	Byskrifte	2	
	Afmeting	2	
	Algehele korrektheid	**26**	
	Algehele indruk	2	
	Netheid	2	
	Titel	1	
	Skaal	1	
	Subtotaal	**32**	
	Verdeel deur	2	
	TOTAAL:	**16**	

VRAAG 5: OPSOMMING

Nasienkriteria	Moontlike punt	Nasiener	Interne moderator	Eksterne moderator
Korrekte posisie	8			
Byskrifte	8			
Afmetings	8			
Arsering	2			
Algehele indruk	2			
Netheid	2			
Titel	1			
Skaal	1			
Subtotaal	**32**			
Verdeel deur	2			
TOTAAL:	**16**			

VRAAG 6: LOODGIETERSWERK

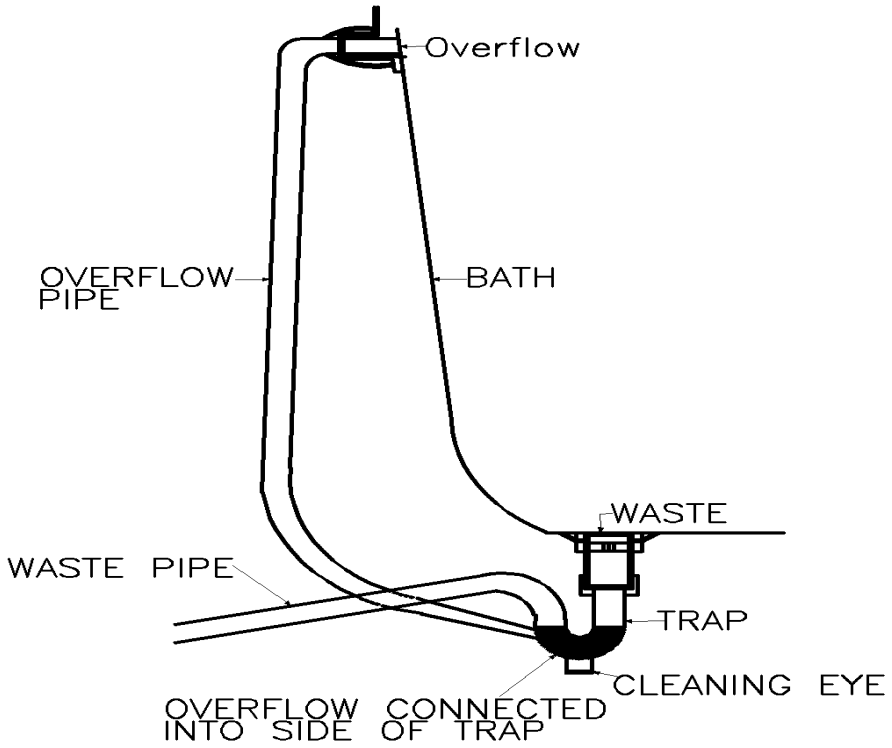

OORLOOPSAMESTELLING

VRAAG 6: RUBRIEK: LOODGIETERSWERK – BADOORLOOPSMESTELLING			
DEEL VAN TEKENING	**NASIENKRITERIA**	**MOONTLIKE PUNT**	**OPMERKINGS**
Bad, afloop, wegleipyp, sperder Oorloop, oorlooppyp, oorloop aan sperder gekoppel, Steekoog, sperder	Korrekte posisie	8	
	Byskrifte	8	
	Algehele korrektheid	**16**	
	Algehele indruk	2	
	Netheid	2	
	Titel	1	
	Skaal	1	
	Subtotaal	**22**	
	Verdeel deur	2,2	
	TOTAAL:	**10**	

VRAAG 6: OPSOMMING

Nasienkriteria	Moontlike punt	Nasiener	Interne moderator	Eksterne moderator
Korrekte posisie	8			
Byskrifte	8			
Algehele indruk	2			
Netheid	2			
Titel	1			
Skaal	1			
Subtotaal	**22**			
Verdeel deur	2,2			
TOTAAL:	**10**			

Kopiereg voorbehou

VRAAG 7: BAKSTEENWERK

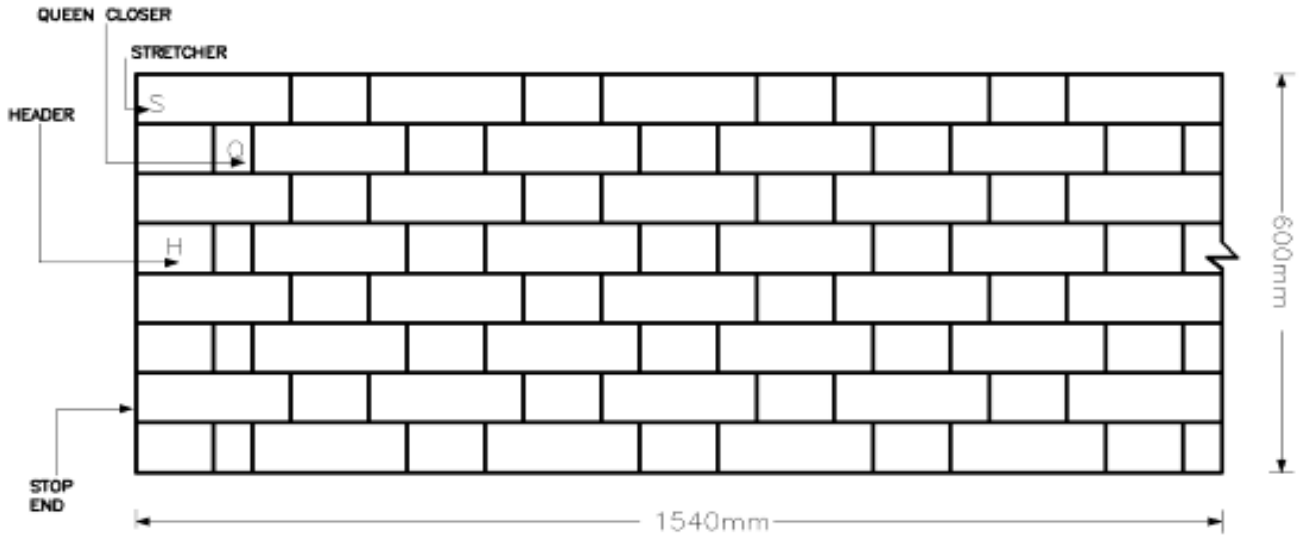

VOORAANSIG VAN 'N MUUR IN VLAAMSE VERBAND
SKAAL 1:10

VRAAG 7: VLAAMSE VERBAND			
DEEL VAN TEKENING	**NASIENKRITERIA**	**MOONTLIKE PUNT**	**OPMERKINGS**
Streksteen Koplaag Vrousluiter	Korrekte posisie	3	
	Byskrifte	3g	
	Afmetings	3	
Lengte van die muur Hoogte van die muur Muureinde	Korrekte posisie	1	
	Byskrifte	1	
	Afmetings	2	
Algehele korrektheid		**13**	
Algehele indruk		2	
Netheid		2	
Titel		1	
Skaal		1	
Subtotaal		**19**	
Verdeel deur		2,1	
TOTAAL:		**9**	

VRAAG 7: OPSOMMING

Nasienkriteria	Moontlike punt	Nasiener	Interne moderator	Eksterne moderator
Korrekte posisie	4			
Byskrifte	4			
Afmetings	5			
Algehele indruk	2			
Netheid	2			
Titel	1			
Skaal	1			
Subtotaal	**19**			
Verdeel deur	2,1			
TOTAAL:	**9**			

GROOTTOTAAL: 100

Kopiereg voorbehou