higher education & training

Department:
Higher Education and Training
REPUBLIC OF SOUTH AFRICA

# NASIENRIGLYN

## NASIONALE SERTIFIKAAT

## BOUTEKENE N3

## 30 November 2023

**Hierdie nasienriglyn bestaan uit 14 bladsye.**

Kopiereg voorbehou

## VRAAG 1: VLOERE

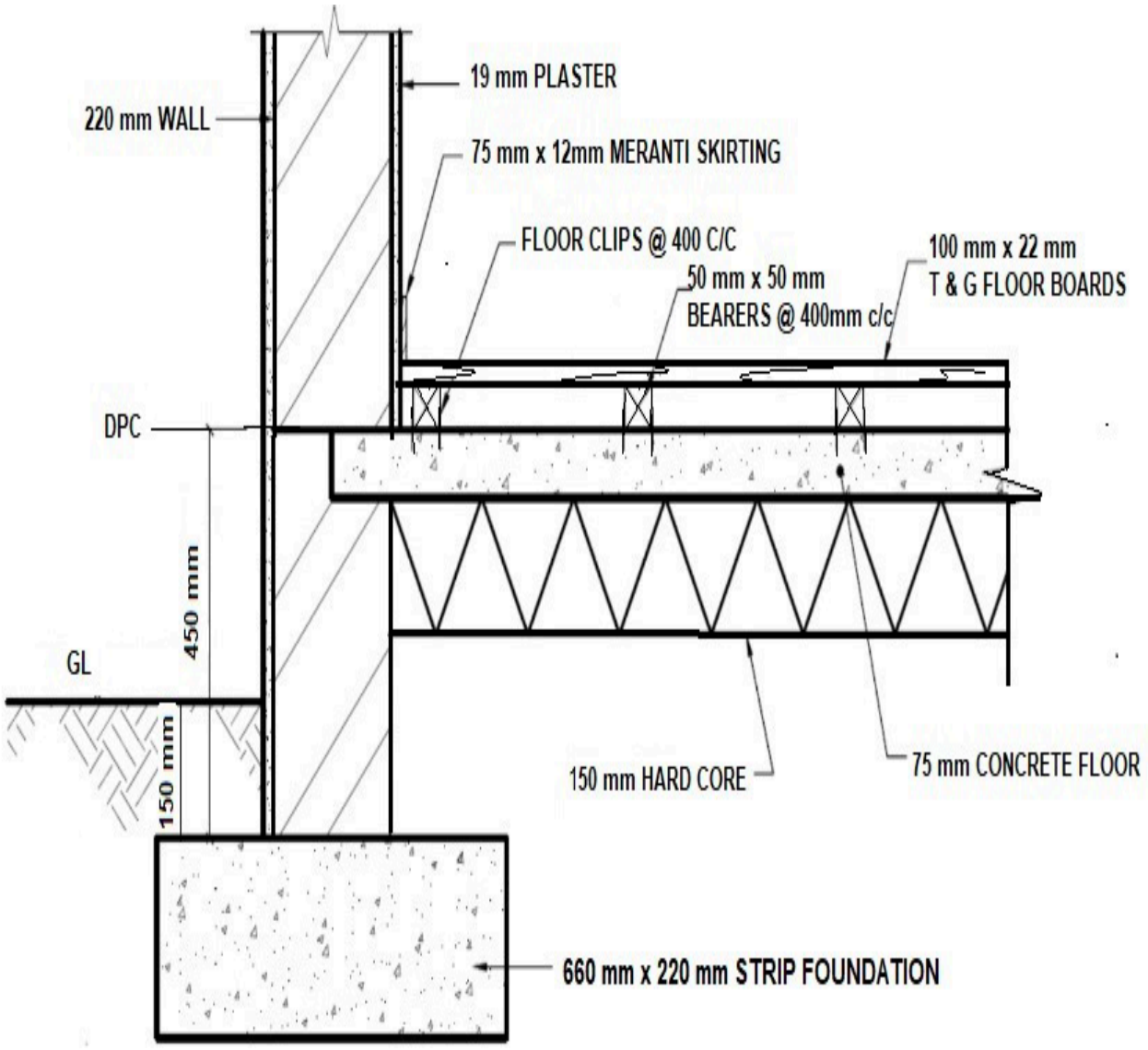


**VERTIKALE DEURSNEE DEIR 'N BETONVLOER MET DRABALKE EN VLOERPLANKE**

**SKAAL 1:10**

| VRAAG 1: RUBRIEK – BUITEMUUR, VLOER & FONDASIE | | | | | |
|---|---|---|---|---|---|
| **Deel van die tekening** | **Nasienkriteria** | **Moontlike punt** | **Nasiener** | **Interne moderator** | **Eksterne moderator** |
| Strookfondasie<br>Grondvlak<br>Harde puin<br>Betonvloer | Korrekte posisie | 4 | | | |
| | Byskrifte | 4 | | | |
| | Afmetingskrywing | 4 | | | |
| | Arsering | 4 | | | |
| Drabalke<br>Knippe<br>T & G-vloerplanke<br>Spatlys | Korrekte posisie | 4 | | | |
| | Byskrifte | 4 | | | |
| | Afmetingskrywing | 4 | | | |
| | Arsering | 3 | | | |
| Pleister<br>Muur<br>Voglaag | Korrekte posisie | 3 | | | |
| | Byskrifte | 3 | | | |
| | Afmetingskrywing | 3 | | | |
| | Arsering | 2 | | | |
| | **Subtotaal** | **42** | | | |
| | **Verdeel deur** | **3** | | | |
| **Algehele korrektheid** | | **14** | | | |
| | **Akkuraatheid** | **3** | | | |
| | **Lynwerk** | **2** | | | |
| **Gebalanseerde uitleg en netheid** | | **1** | | | |
| **TOTAAL:** | | **20** | | | |

LET WEL: Punte moet nie vir enige deel van die tekening in die verkeerde posisie toegeken word nie, maar punte mag vir die arsering van die komponent toegeken word.

Kopiereg voorbehou 

**VRAAG 2: KLIPAFWERKING AAN OPENING**

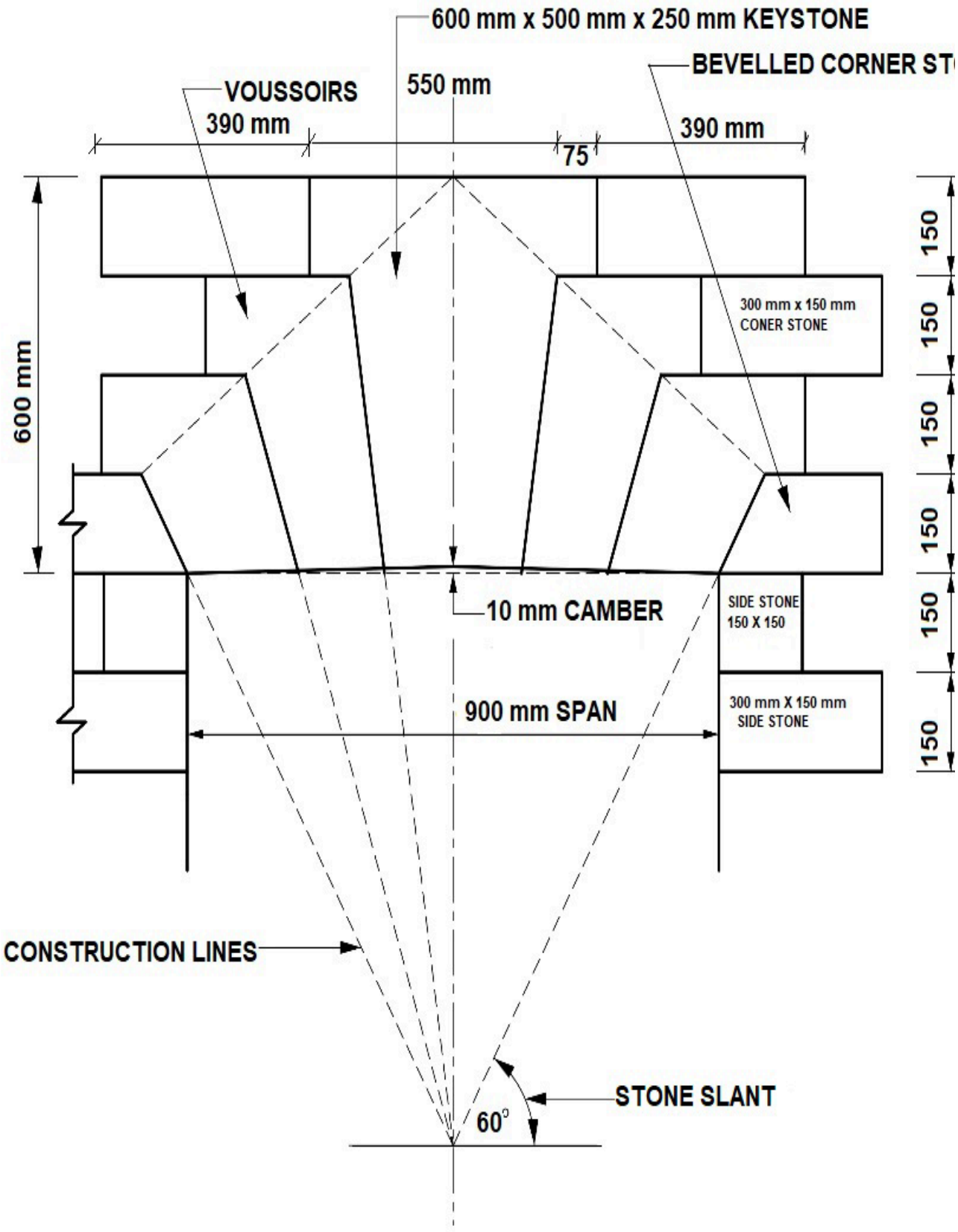


**VOORAANSIG VAN PLAT BOOG MET TRAPVORMIGE EN SAAMGEBINDE BUITEWELWING**
**SKAAL 1:10**

| VRAAG 2: RUBRIEK – STEENAFWERKING AAN OPENING (PLAT BOOG) | | | | | |
|---|---|---|---|---|---|
| **Deel van die tekening** | **Nasienkriteria** | **Moontlike punt** | **Nasiener** | **Interne Moderator** | **Eksterne moderator** |
| Konstruksielyne Boogstene Ronding | Korrekte posisie | 6 | | | |
| | Byskrifte | 3 | | | |
| | Afmetingskrywing | 1 | | | |
| Spanwydte Sluitsteen Hoekstene | Korrekte posisie | 5 | | | |
| | Byskrifte | 3 | | | |
| | Afmetingskrywing | 3 | | | |
| Skuinste van die steen Systene | Korrekte posisie | 4 | | | |
| | Byskrifte | 2 | | | |
| | Afmetingskrywing | 3 | | | |
| | **Subtotaal** | **30** | | | |
| | **Verdeel deur** | **3** | | | |
| **Algehele korrektheid** | | **10** | | | |
| | **Akkuraatheid** | **2** | | | |
| | **Lynwerk** | **2** | | | |
| **Gebalanseerde uitleg en netheid** | | **1** | | | |
| **TOTAAL:** | | **15** | | | |

**VRAAG 3: DAK**

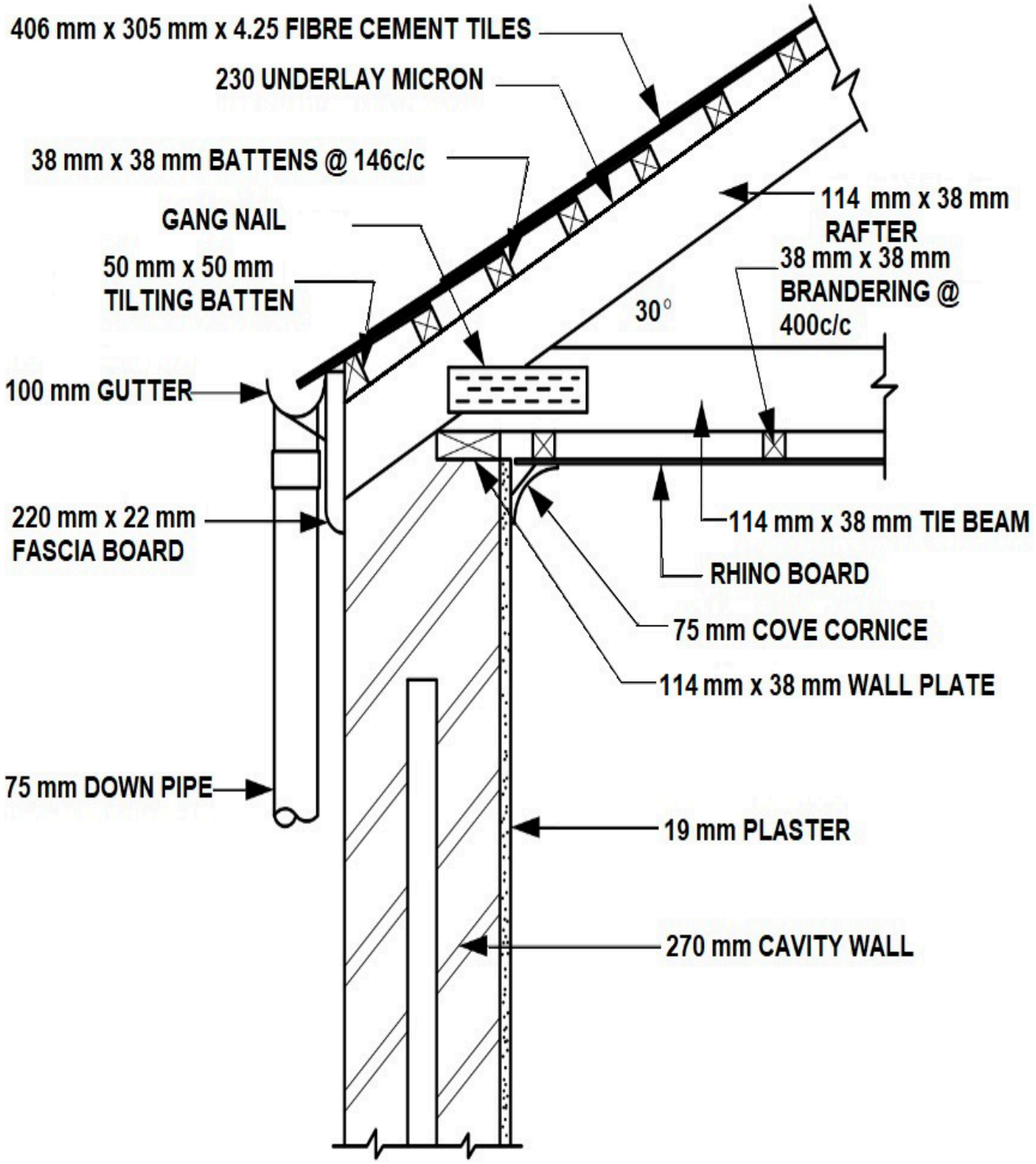
406 mm x 305 mm x 4.25 FIBRE CEMENT TILES
230 UNDERLAY MICRON
38 mm x 38 mm BATTENS @ 146c/c
GANG NAIL
50 mm x 50 mm
TILTING BATTEN
114 mm x 38 mm
RAFTER
38 mm x 38 mm
BRANDERING @
400c/c
30°
100 mm GUTTER
220 mm x 22 mm
FASCIA BOARD
114 mm x 38 mm TIE BEAM
RHINO BOARD
75 mm COVE CORNICE
114 mm x 38 mm WALL PLATE
75 mm DOWN PIPE
19 mm PLASTER
270 mm CAVITY WALL

| VRAAG 3: RUBRIEK – DAK GELYK MET DAKRAND | | | | | |
|---|---|---|---|---|---|
| **Deel van die tekening** | **Nasienkriteria** | **Moontlike punt** | **Nasiener** | **Interne moderator** | **Eksterne moderator** |
| Hol muur, pleister, muurplaat, kroonlys, plafon – Rhinobord latwerk | Korrekte posisie | 6 | | | |
| | Byskrifte | 6 | | | |
| | Afmetings | 5 | | | |
| | Arsering | 4 | | | |
| Onderlegsel Latte, wiplat Leie | Korrekte posisie | 4 | | | |
| | Byskrifte | 4 | | | |
| | Afmetings | 3 | | | |
| | Arsering | 2 | | | |
| Fassieplank Geut Geutpyp | Korrekte posisie | 3 | | | |
| | Byskrifte | 3 | | | |
| | Afmetings | 3 | | | |
| | Arsering | 0 | | | |
| Bindbalk Dakspar, spykerplaat Helling | Korrekte posisie | 4 | | | |
| | Byskrifte | 3 | | | |
| | Afmetings | 4 | | | |
| | Arsering | 1 | | | |
| | **Subtotaal** | **55** | | | |
| | **Verdeel deur** | **3.667** | | | |
| **Algehele korrektheid** | | **15** | | | |
| | **Akkuraatheid** | **2** | | | |
| | **Lynwerk** | **2** | | | |
| **Gebalanseerde uitleg en netheid** | | **1** | | | |
| **TOTAAL:** | | **20** | | | |

## VRAAG 4: STAALGEWAPENDE BETONBLAD EN -BALK

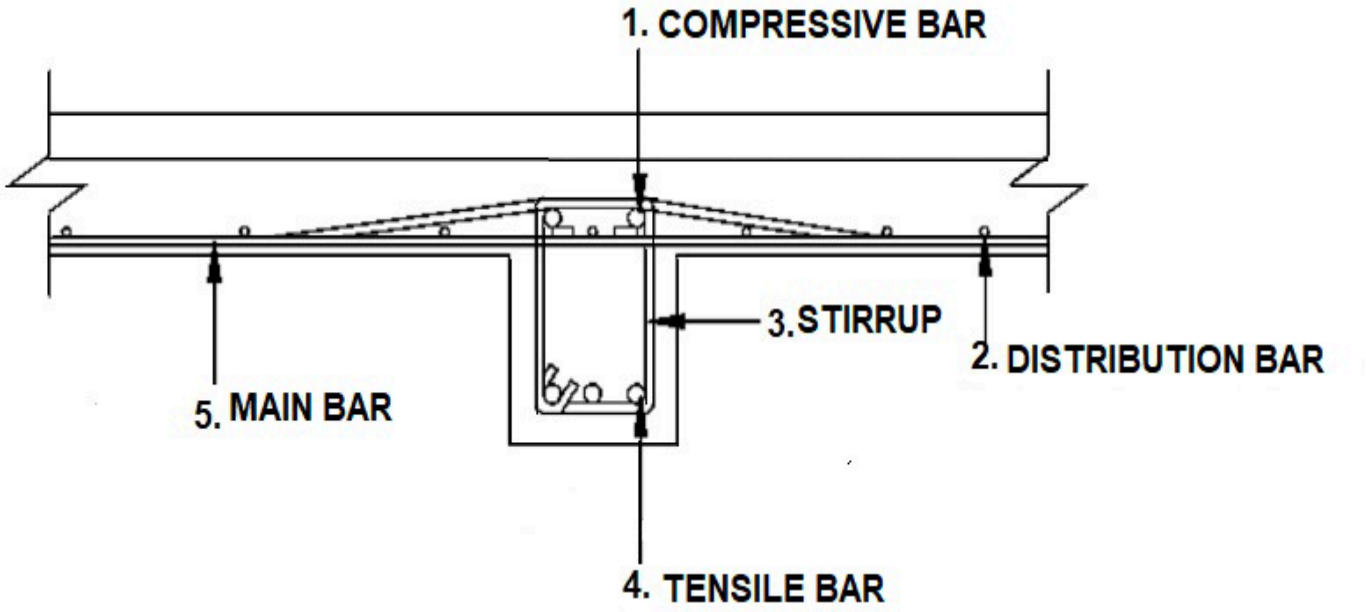


**[5]**

## VRAAG 5: SKRYNWERK – TRAPPE

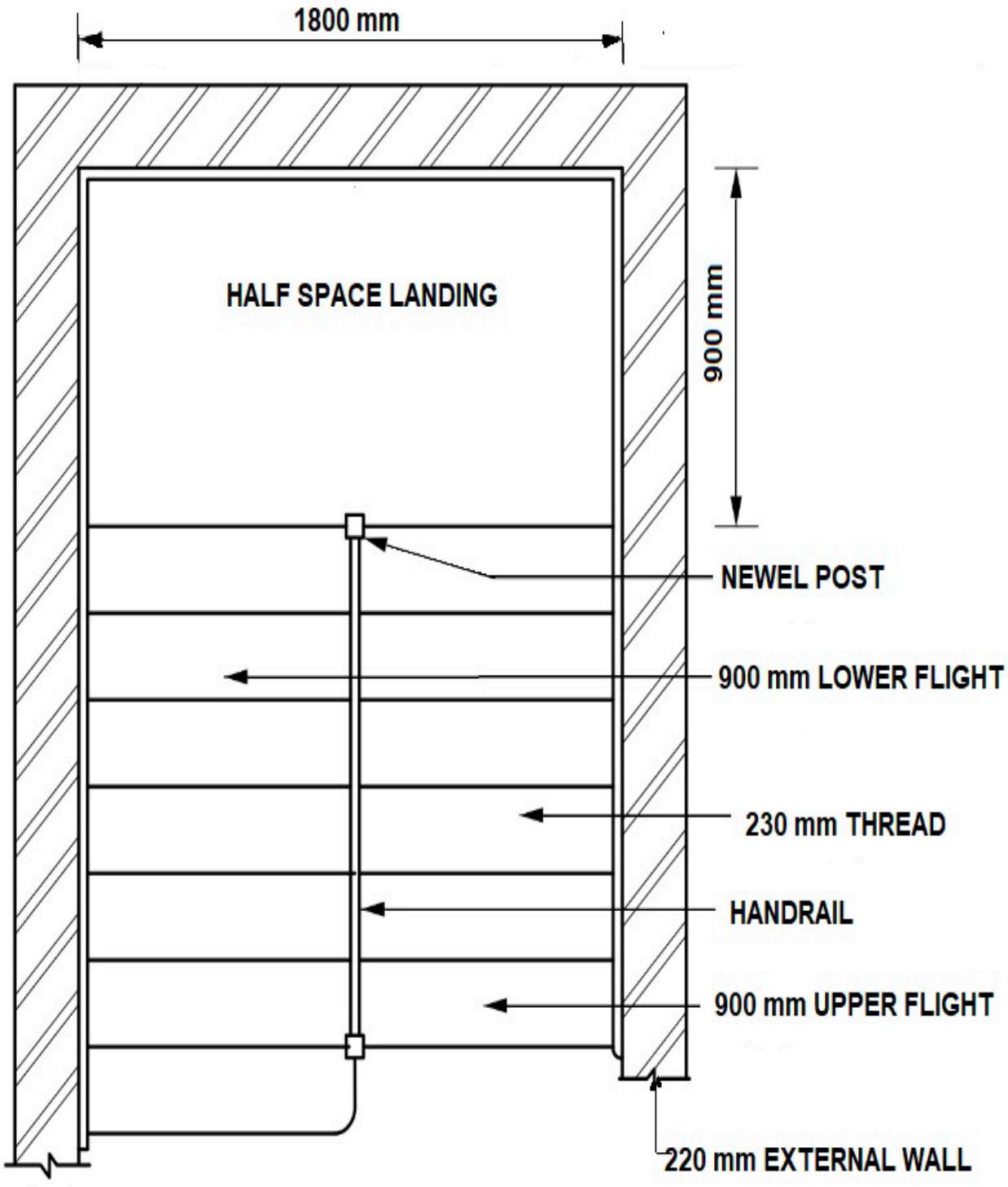


**PLANAANSIG VAN 'N HALWE BORDES EN TRAPPE**
**SKAAL 1:20**

| VRAAG 5: RUBRIEK – SKRYNWERK TRAPPE | | | | | |
|---|---|---|---|---|---|
| **Deel van die tekening** | **Nasienkriteria** | **Moontlike punt** | **Nasiener** | **Interne moderator** | **Eksterne moderator** |
| Buitemuur<br>Oorloop<br>Handreling<br>Spilpaal | Korrekte posisie | 5 | | | |
| | Byskrifte | 4 | | | |
| | Afmetings | 4 | | | |
| | Arsering | 1 | | | |
| Onderste stel<br>Boonste stel<br>Trappe | Korrekte posisie | 3 | | | |
| | Byskrifte | 3 | | | |
| | Afmetings | 3 | | | |
| | **Subtotaal** | **23** | | | |
| | **Verdeel deur** | **3.29** | | | |
| **Algehele korrektheid** | | **7** | | | |
| | **Akkuraatheid** | **1** | | | |
| | **Lynwerk** | **1** | | | |
| **Gebalanseerde uitleg en netheid** | | **1** | | | |
| **TOTAAL:** | | **10** | | | |

LET WEL: Punte moet nie vir enige deel van die tekening in die verkeerde posisie toegeken word nie, maar punte mag vir die arsering van die komponent toegeken word.

Kopiereg voorbehou 

## VRAAG 6: LOODGIETERSWERK – BIDET

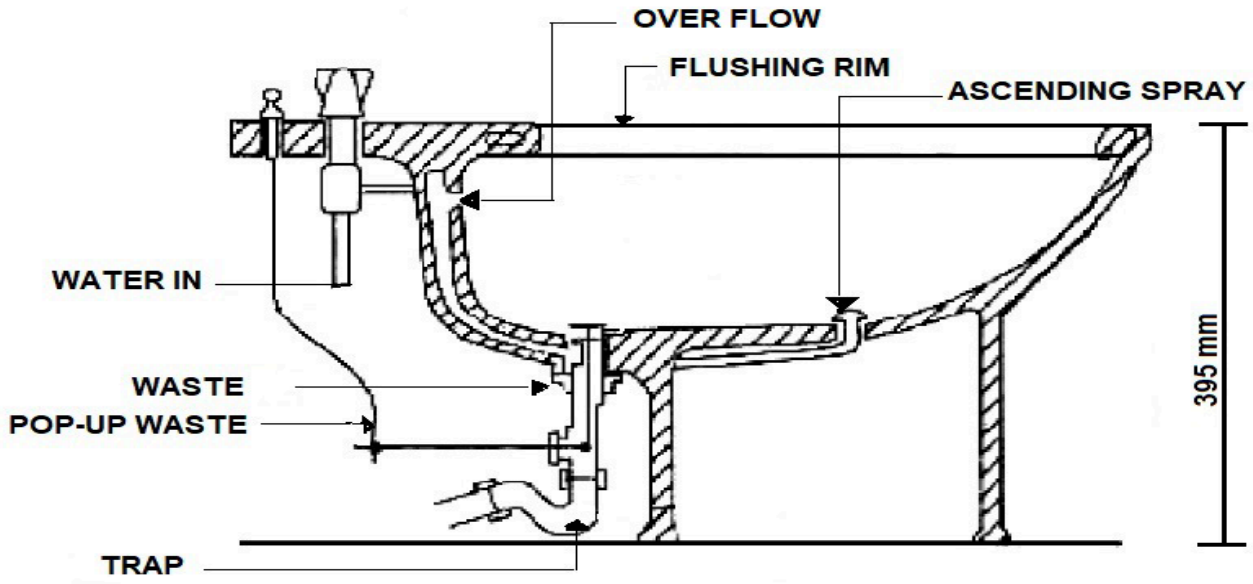


**VERTIKALE DEURSNIT DEUR 'N BIDET**

| **VRAAG 6: LOODGIETERSWERK** | | | | | |
|---|---|---|---|---|---|
| **Deel van die tekening** | **Nasienkriteria** | **Moontlike punt** | **Nasiener** | **Interne moderator** | **Interne moderator** |
| Spoelrand<br>Stygende sproei<br>Opwipafval<br>Vloei van water<br>Afvalinlaat, afval, sperder | Korrekte posisie | 7 | | | |
| | Byskrifte | 7 | | | |
| | Afmeting | 1 | | | |
| | **Subtotaal** | **15** | | | |
| | **Verdeel deur** | **2.143** | | | |
| **Algehele korrektheid** | | **7** | | | |
| | **Akkuraatheid** | **1** | | | |
| | **Lynwerk** | **1** | | | |
| **Gebalanseerde uitleg en netheid** | | **1** | | | |
| **TOTAAL:** | | **10** | | | |

LET WEL: Punte moet nie vir enige deel van die tekening in die verkeerde posisie toegeken word nie, maar punte mag vir die arsering van die komponent toegeken word.

## VRAAG 7: STAALDEURRAAM

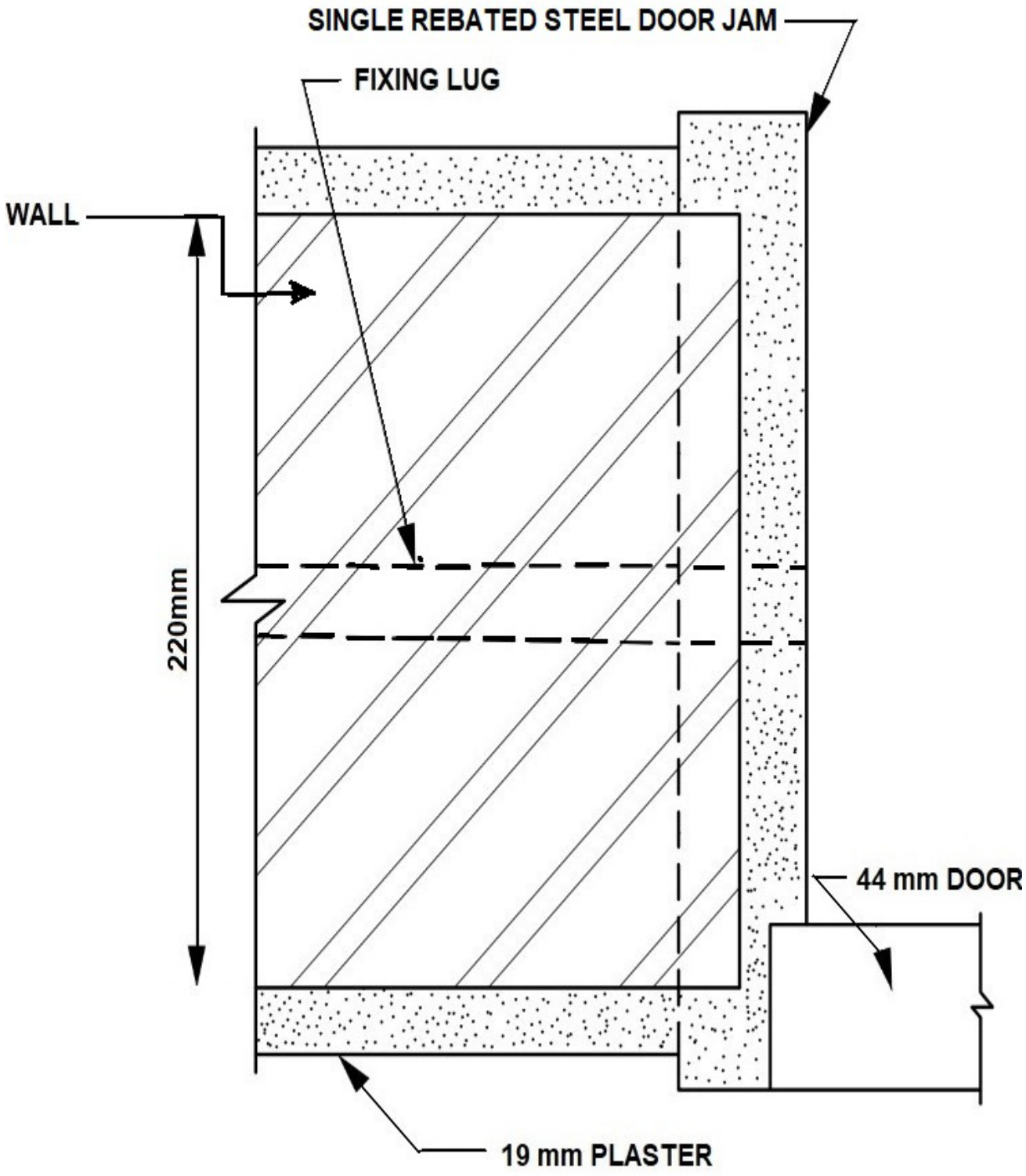


**HORISONTALE DEURSNEE DEUR 'N ENKELGESPONNE STAALDEURRAAM**
**SKAAL 1:2**

| VRAAG 7: STAALDEURRAAM | | | | | |
|---|---|---|---|---|---|
| **Deel van die tekening** | **Nasienkriteria** | **Moontlike punt** | **Nasiener** | **Interne moderator** | **Eksterne moderator** |
| Muur Pleister | Korrekte posisie | 2 | | | |
| | Byskrifte | 2 | | | |
| | Afmetings | 2 | | | |
| | Arsering | 2 | | | |
| Deur Hegoor Raam | Korrekte posisie | 3 | | | |
| | Byskrifte | 3 | | | |
| | Afmetings | 1 | | | |
| | Arsering | 1 | | | |
| | **Subtotaal** | **16** | | | |
| | **Verdeel deur** | **2.29** | | | |
| **Algehele korrektheid** | | **7** | | | |
| | **Akkuraatheid** | **1** | | | |
| | **Lynwerk** | **1** | | | |
| **Gebalanseerde uitleg en netheid** | | **1** | | | |
| **TOTAAL:** | | **10** | | | |

LET WEL: Punte moet nie vir enige deel van die tekening in die verkeerde posisie toegeken word nie, maar punte mag vir die arsering van die komponent toegeken word.

## VRAAG 8: TEORIE

8.1 Waar
8.2 Waar
8.3 Waar
8.4 Waar
8.5 Waar
8.6 Onwaar
8.7 Onwaar
8.8 Waar
8.9 Waar
8.10 Waar

(10 × 1) **[10]**

**TOTAAL: 100**

Kopiereg voorbehou