higher education & training

Department:
Higher Education and Training
REPUBLIC OF SOUTH AFRICA

NASIENRIGLYN

NASIONALE SERTIFIKAAT

BOUTEKENE N2

22 November 2023

Hierdie nasienriglyn bestaan uit 11 bladsye.

Kopiereg voorbehou

VRAAG 1

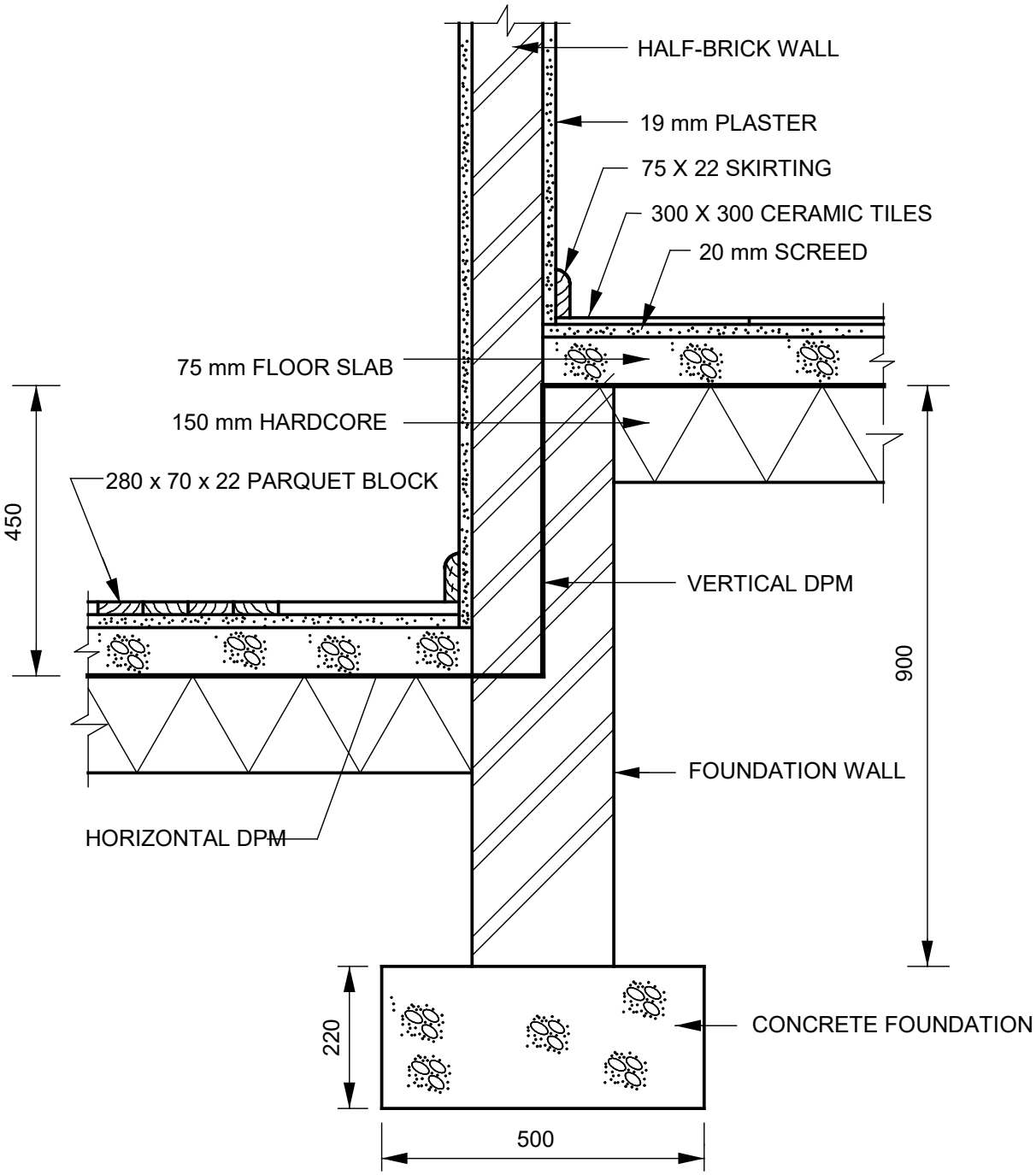

VERTICAL SECTION THROUGH X-X

SCALE 1:10

VRAAG 1

KYK TEKENINGE VIR MODELANTWOORD

RUBRIEK VIR TEKENING					
Deel van die tekening	**Nasienkriteria**	**Moontlike punt**	**Nasiener**	**Interne Moderator**	**Eksterne Moderator**
Betonfondasie, fondasiemuur, binnemuur	Korrekte posisie	3			
	Arsering	2			
	Byskrifte	3			
Harde puin, vloerblad en gidspleister	Korrekte posisie	6			
	Arsering	3			
	Byskrifte	3			
Pleister, spatlys, keramiekteëls, blokkiesvloer	Korrekte posisie	6			
	Arsering	3			
	Byskrifte	4			
Vertikale voglaag, horisontale voglaag	Korrekte posisie	3			
	Byskrifte	2			
	Afmetings	4			
	Subtotaal	**42**			
	Gedeel deur	**3**			
Algehele korrektheid		**14**			
	Akkuraatheid	**6**			
	Lynwerk	**4**			
Gebalanseerde uitleg en netheid		**2**			
	TOTAAL	**26**			

OPMERKING: Punte MOENIE vir enige deel van die tekening wat nie korrek is nie toegeken word nie, maar punte mag vir die arsering van daardie komponent toegeken word.

Kopiereg voorbehou

VRAAG 2

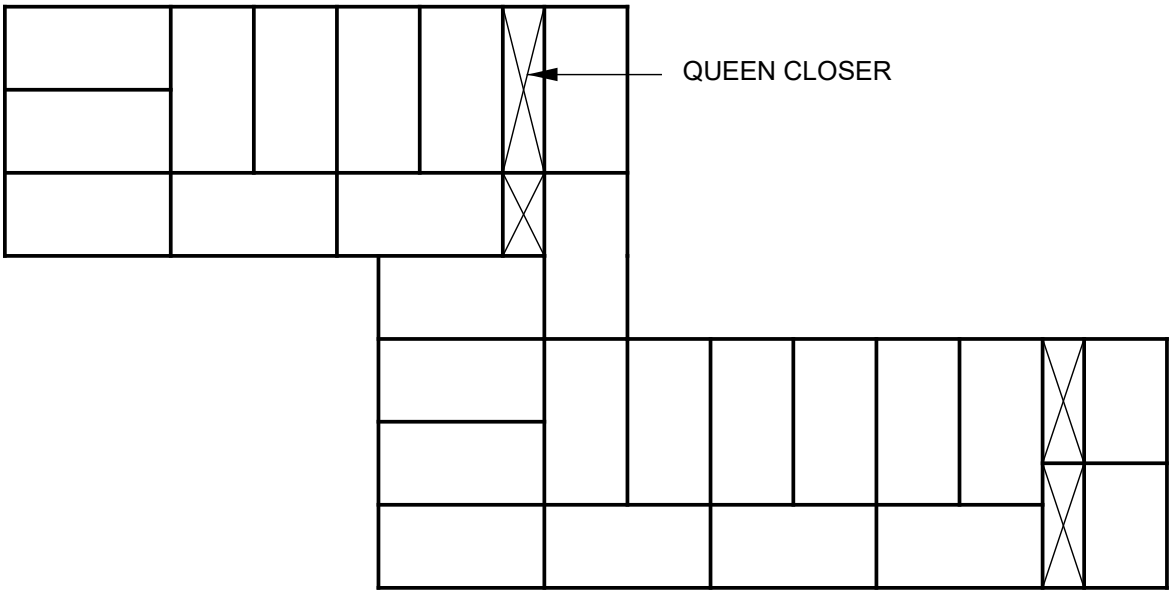

COURSE A

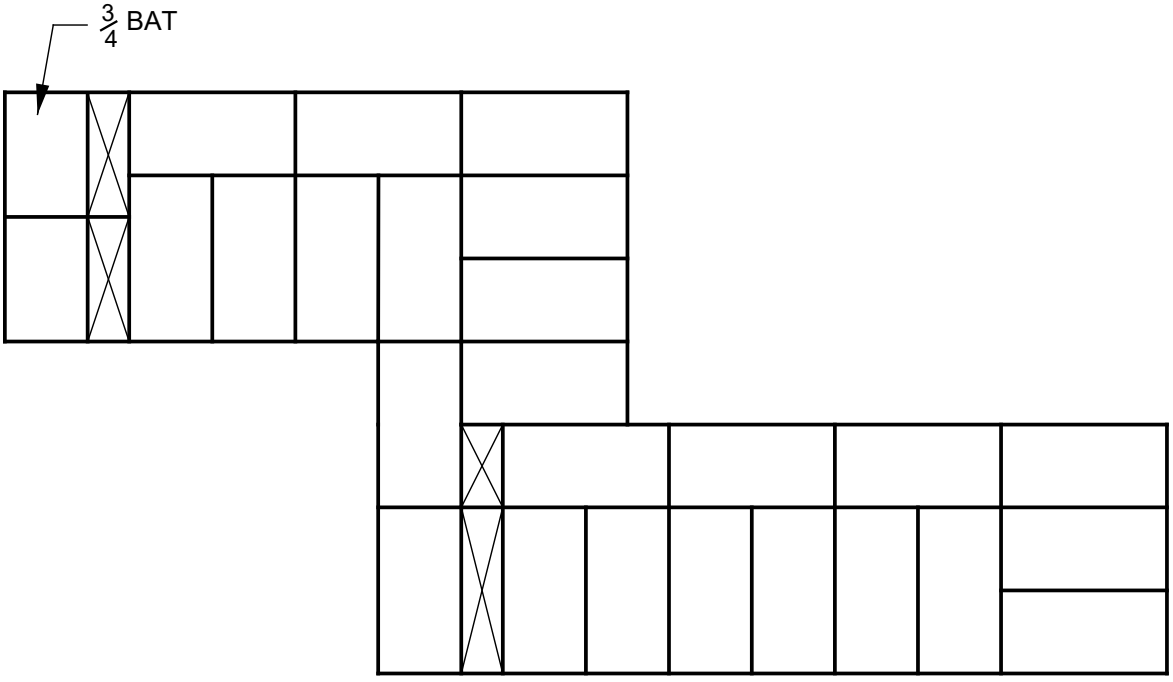

COURSE B

ALTERNATE PLAN COURSE OF ONE-HALF- BRICK WALL
BUILT IN ENGLISH BOND CORNER

SCALE 1:10

VRAAG 2

KYK TEKENINGE VIR MODELANTWOORD

RUBRIEK VIR TEKENING					
Deel van die tekening	**Nasienkriteria**	**Moontlike punt**	**Nasiener**	**Interne Moderator**	**Eksterne Moderator**
Afwisselende plan	Lae belyn	3			
Laag A	Korrekte grootte	3			
	Baksteenpatroon	2			
	Baksteengrootte	1			
	Doodloopente	2			
Laag B	Korrekte grootte	3			
	Baksteenpatroon	2			
	Baksteengrootte	1			
	Doodloopente	2			
Ander	Byskrifte, titel en skaal	5			
	Subtotaal	**24**			
	Gedeel deur	**3**			
Algehele korrektheid		**8**			
	Akkuraatheid	**4**			
	Lynwerk	**3**			
Gebalanseerde uitleg en netheid		**2**			
	TOTAAL	**17**			

OPMERKING: Punte MOENIE vir enige deel van die tekening wat nie korrek is nie toegeken word nie, maar punte mag vir die arsering van daardie komponent toegeken word.

VRAAG 3

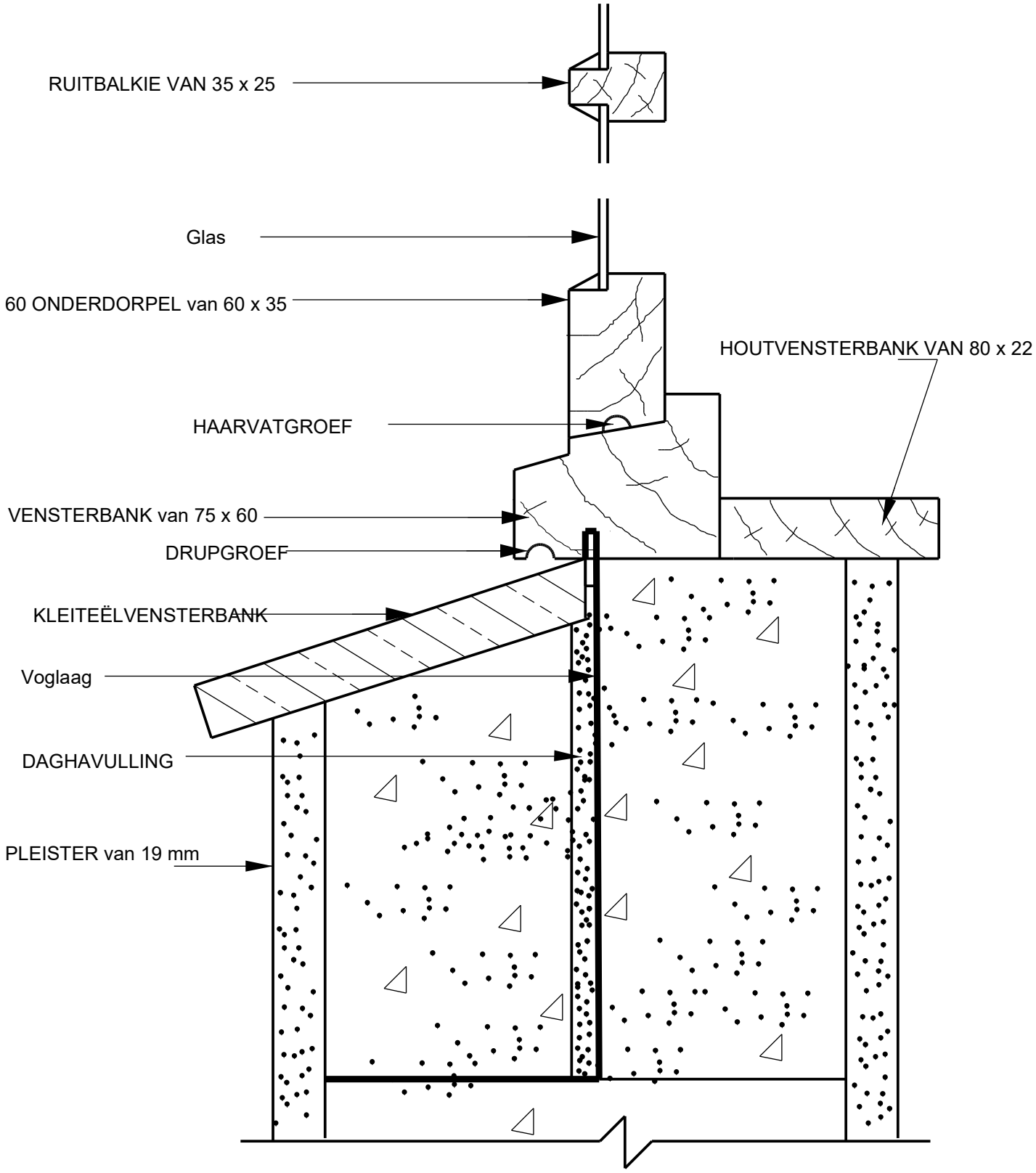

VERTIKALE DEURSNEE DEUR DIE RUITBALKIE, VENSTERBANK EN MUUR

SKAAL 1:2

VRAAG 3

KYK TEKENINGE VIR MODELANTWOORD

RUBRIEK VIR TEKENING					
Deel van die tekening	**Nasienkriteria**	**Moontlike punt**	**Nasiener**	**Interne Moderator**	**Eksterne Moderator**
Muur, pleister, kleiteëlvensterbank	Korrekte posisie	4			
	Arsering	4			
	Byskrifte	3			
Vensterbank, onderdorpel, ruitbalkie, glas	Korrekte posisie	4			
	Arsering	3			
	Byskrifte	4			
Voglaag, haarvatgroef, drupgroef	Korrekte posisie	3			
	Byskrifte	3			
Ander	Titel, skaal	2			
	Subtotaal	**30**			
	Gedeel deur	**3**			
Algehele korrektheid		**10**			
	Akkuraatheid	**4**			
	Lynwerk	**3**			
Gebalanseerde uitleg en netheid		**1**			
	TOTAAL	**18**			

OPMERKING: Punte MOENIE vir enige deel van die tekening wat nie korrek is nie toegeken word nie, maar punte mag vir die arsering van daardie komponent toegeken word.

Kopiereg voorbehou

VRAAG 4

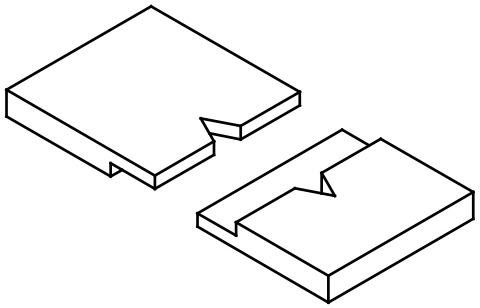

REBATED JOINT WITH JOGGLE

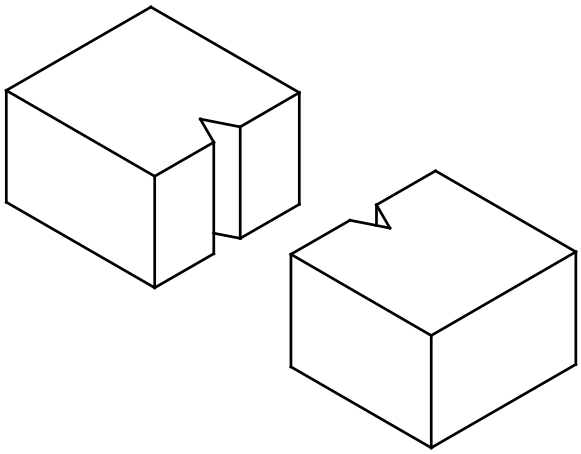

V - JOGGLE

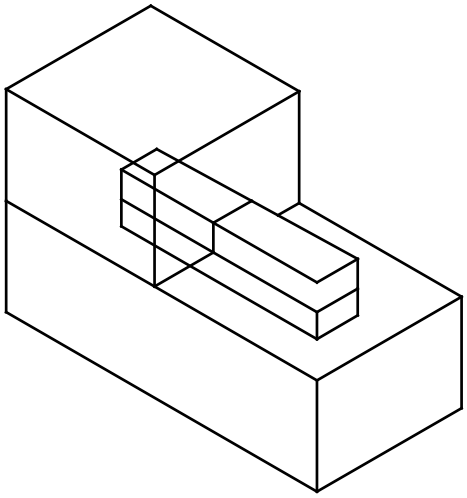

TABLING JOINT WITH SLATE JOGGLE

VRAAG 5

KYK TEKENINGE VIR MODELANTWOORD

RUBRIEK VIR TEKENING					
Deel van die tekening	**Nasienkriteria**	**Moontlike punt**	**Nasiener**	**Interne Moderator**	**Eksterne Moderator**
Gesponningde voeg met joggel	Tekening isometries	1			
	Tekening korrek	2			
	Lynwerk	1			
	Titel korrek	1			
V-joggel	Tekening isometries	1			
	Tekening korrek	2			
	Lynwerk	1			
	Titel korrek	1			
Tandlipvoeg met 'n joggel van leiklip	Tekening isometries	1			
	Tekening korrek	2			
	Lynwerk	1			
	Titel korrek	1			
	TOTAAL	**15**			

OPMERKING: Punte MOENIE vir enige deel van die tekening wat nie korrek is nie toegeken word nie. Indien die tekening NIE isometries is nie maar tog korrek is, moet 1 punt vir die korrekte tekening, lynwerk en titel toegeken word.

VRAAG 5

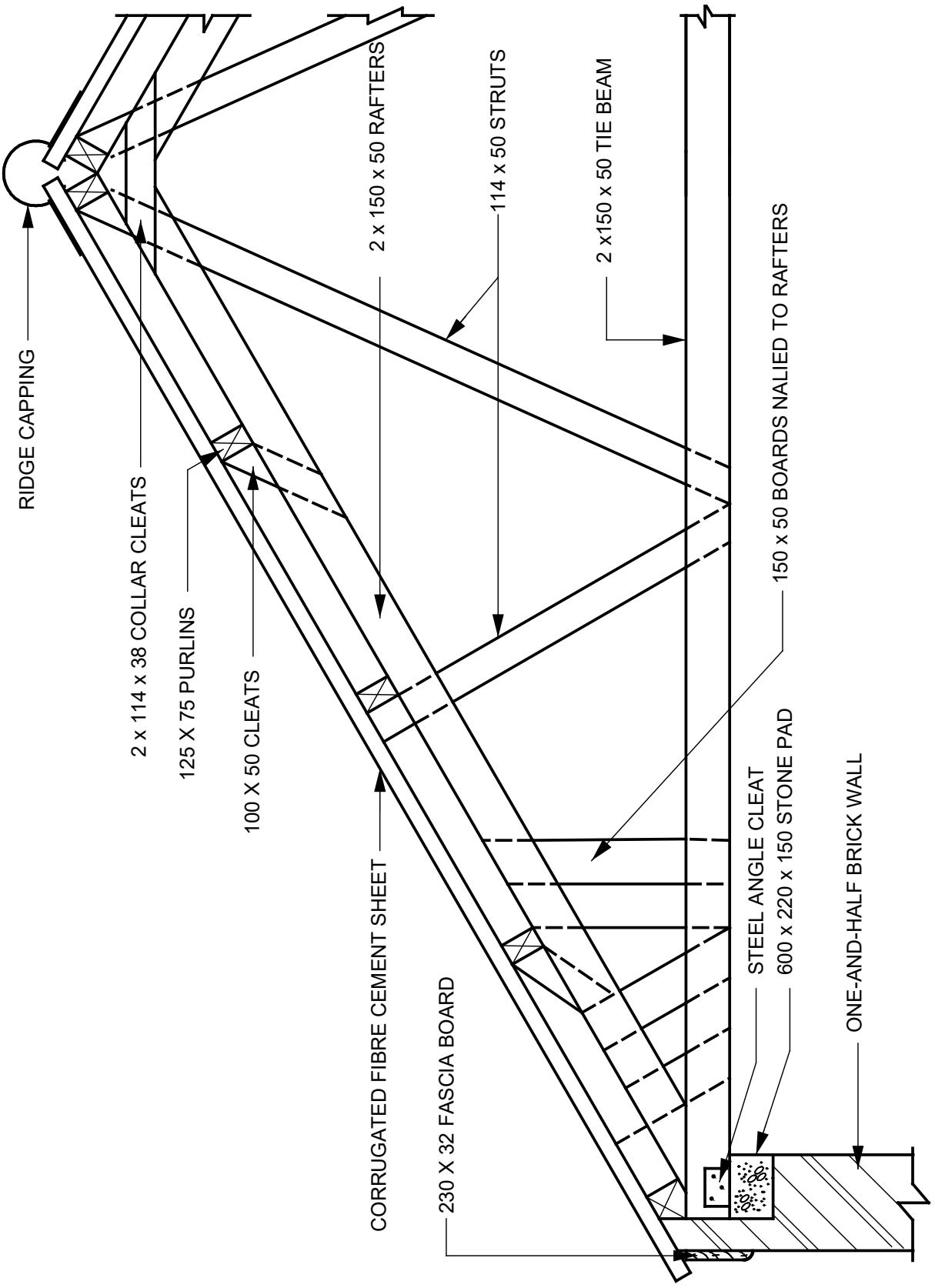

VERTICAL SECTION THROUGH EAVE AND RIDGE OF A LAMINATED ROOF TRUSS

SCALE 1:20

VRAAG 5

KYK TEKENINGE VIR MODELANTWOORD

RUBRIEK VIR TEKENING					
Deel van die tekening	**Nasienkriteria**	**Moontlike punt**	**Nasiener**	**Interne Moderator**	**Eksterne Moderator**
Muur, klipkussing, staalhoekklamp	Korrekte posisie	3			
	Arsering	2			
	Byskrifte	3			
Dakspar, bindbalk, stutte, klampe, bord, kraag	Korrekte posisie	6			
	Byskrifte	6			
Kaplatte, dakbedekking, nokkapiteel, fassieplank	Korrekte posisie	4			
	Arsering	2			
	Byskrifte	4			
	Subtotaal	**30**			
	Gedeel deur	**2**			
Algehele korrektheid		**15**			
	Akkuraatheid	**5**			
	Lynwerk	**3**			
Gebalanseerde uitleg en netheid		**1**			
	TOTAAL	**24**			

OPMERKING: Punte MOENIE vir enige deel van die tekening wat nie korrek is nie toegeken word nie, maar punte mag vir die arsering van daardie komponent toegeken word.

TOTAAL: 100

Kopiereg voorbehou