higher education & training

Department:
Higher Education and Training
REPUBLIC OF SOUTH AFRICA

NASIENRIGLYN

NASIONALE SERTIFIKAAT

PLAATWERK- EN BOUSTAALTEKENE N1

16 November 2022

Hierdie nasienriglyn bestaan uit 7 bladsye.

Kopiereg voorbehou

VRAAG 1

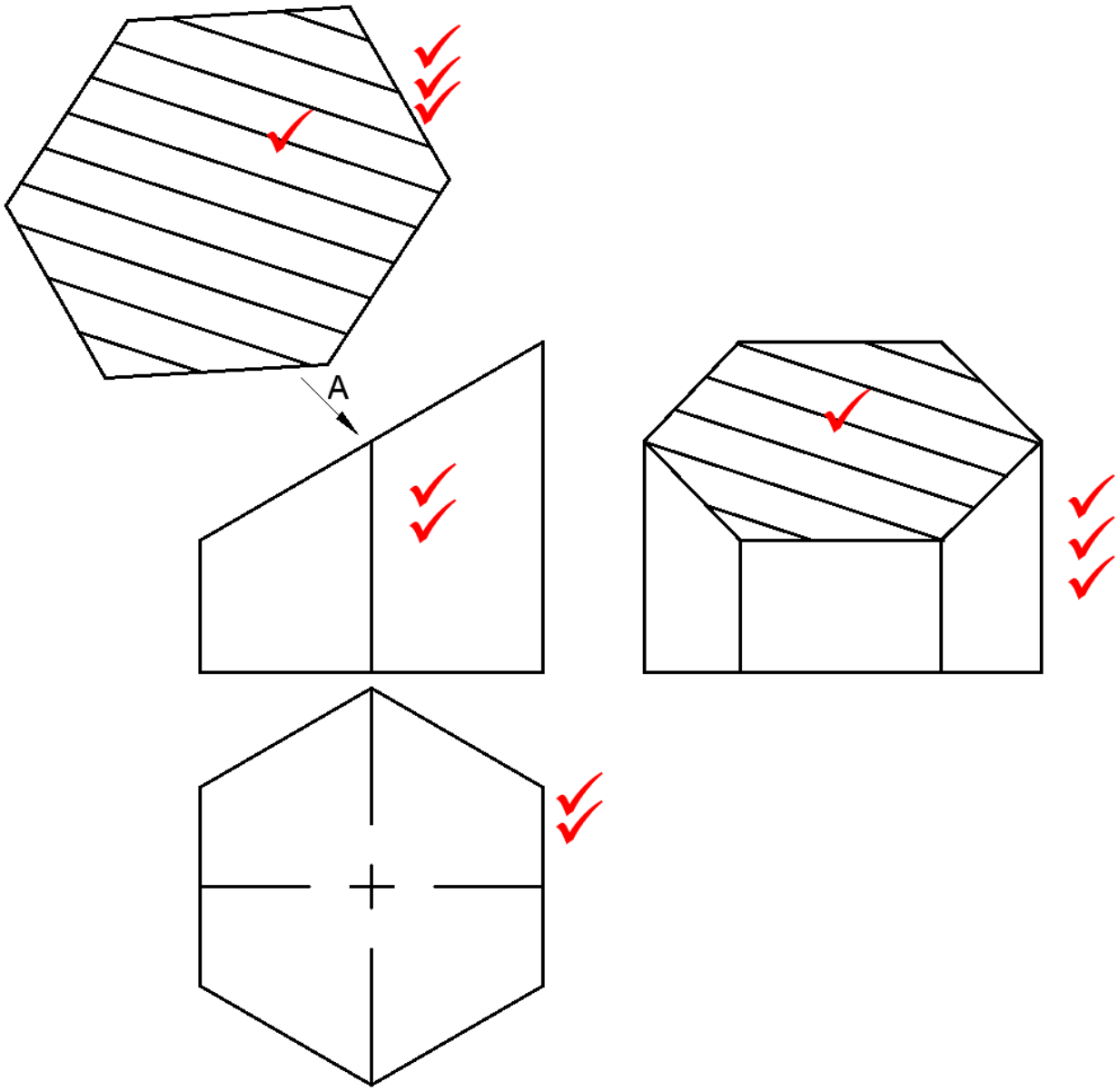

PUNTETOEKENNING	
BO-AANSIG	2
VOORAANSIG	2
LINKERAANSIG	4
VORM VAN DIE SNIT	4
AKKURAATHEID	2
TITEL EN SKAAL	1
TOTAAL	15

[15]

VRAAG 2

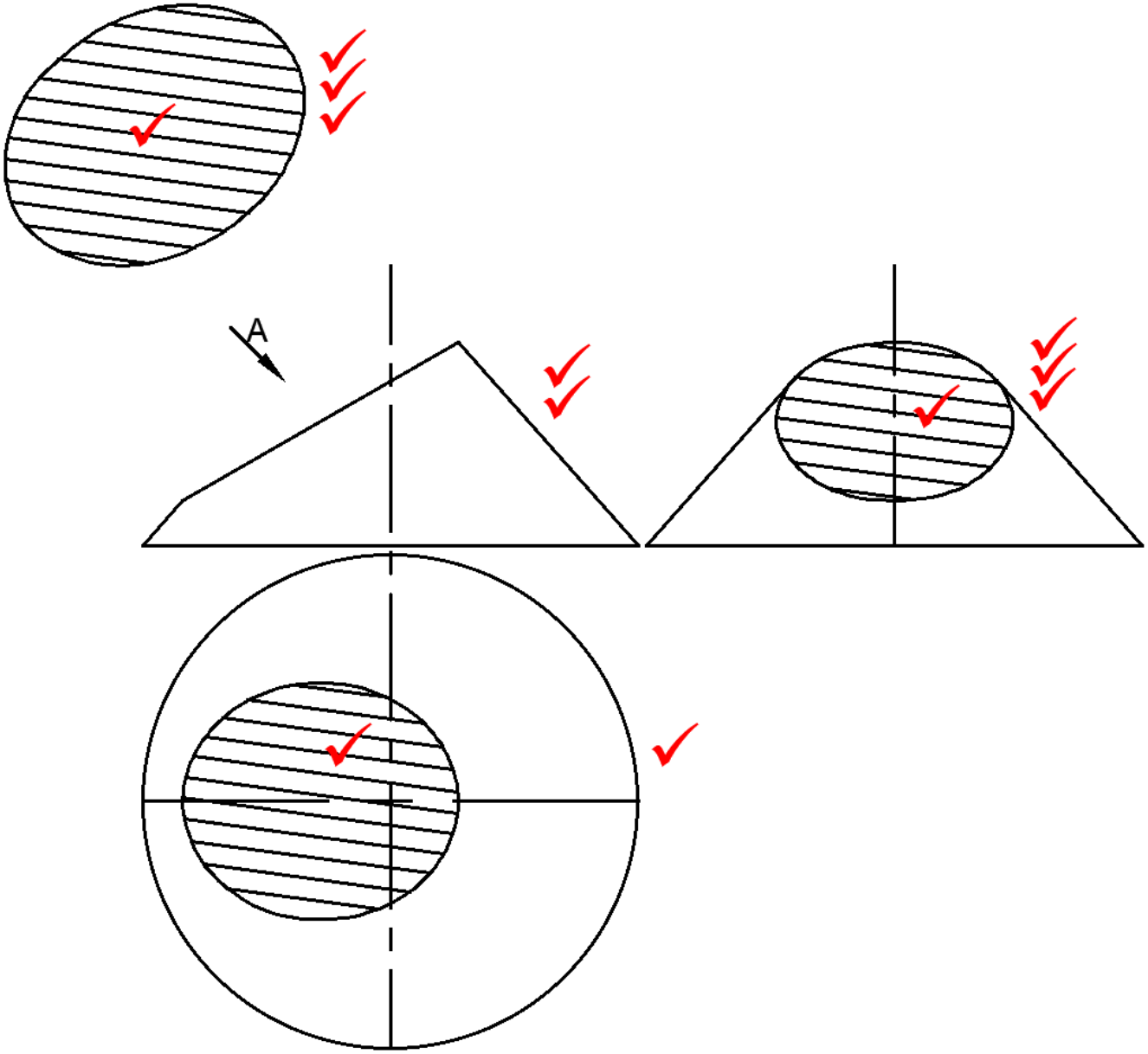

PUNTETOEKENNING	
VOORAANSIG	2
BO-AANSIG	2
LINKER-AANSIG	4
VORM VAN DIE SNIT	4
AKKURAAT-HEID	2
TITEL EN SKAAL	1
TOTAAL	15

[15]

VRAAG 3

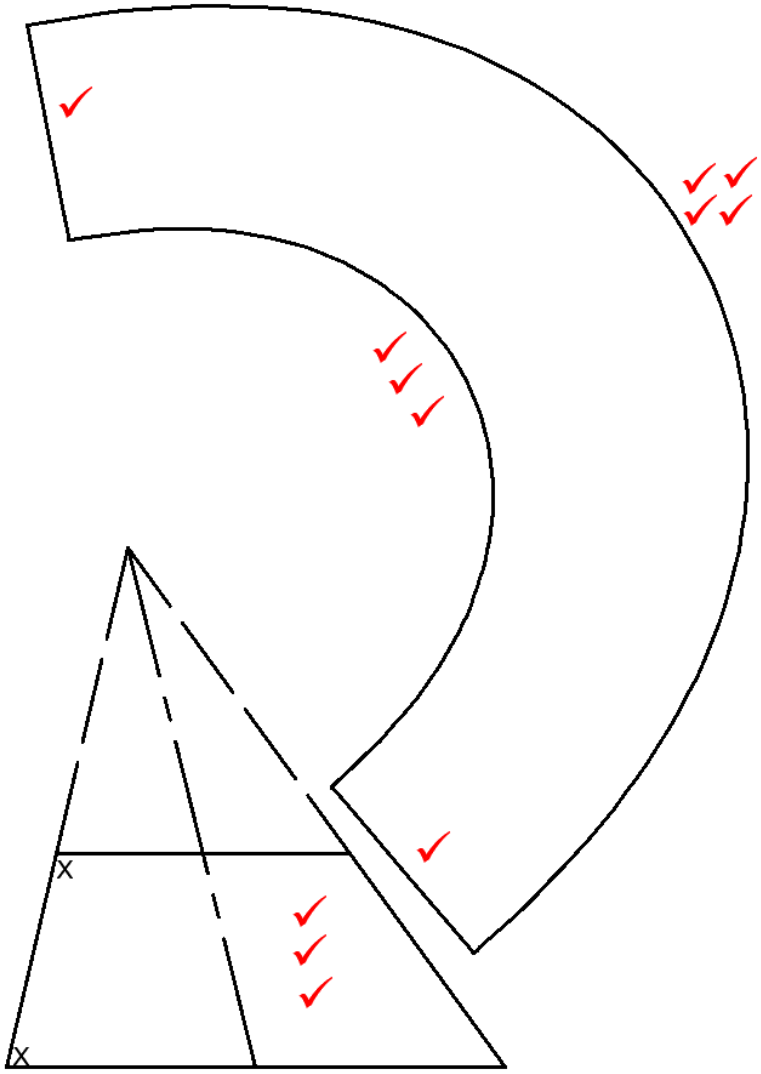

PUNTETOEKENNING	
GEGEWE AANSIG	3
ONTWIKKELING	9
AKKURAATHEID	2
TITEL EN SKAAL	1
TOTAAL	15

[15]

VRAAG 4

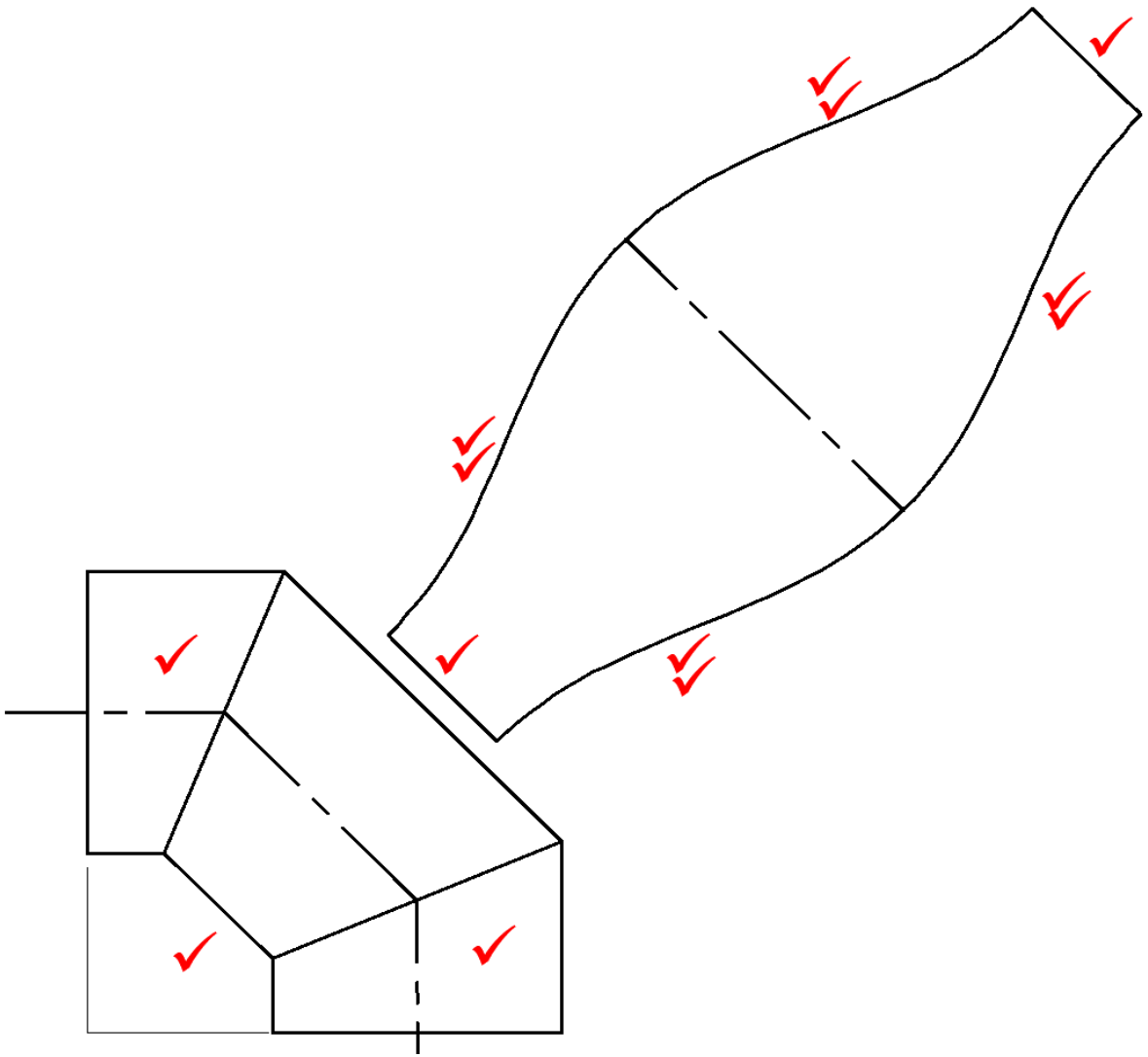

PUNTETOEKENNING	
GEGEWE AANSIG	3
ONTWIKKELING	10
AKKURAATHEID	1
TITEL EN SKAAL	1
TOTAAL	15

[15]

VRAAG 5

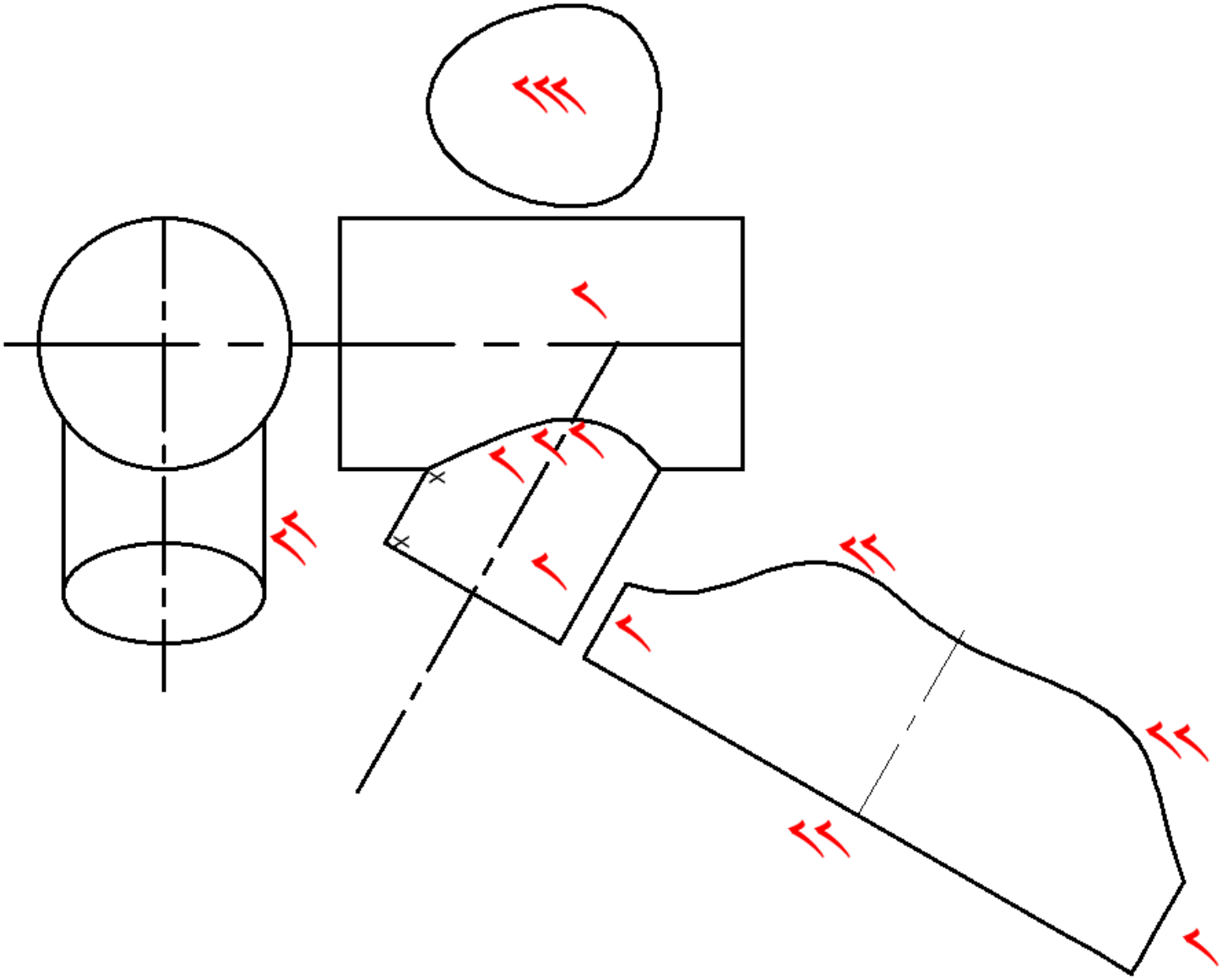

PUNTETOEKENNING	
GEGEWE AANSIGTE	4
PENETRASIE	3
VORM VAN GAT	3
ONTWIKKELING	8
AKKURAATHEID	1
TITEL EN SKAAL	1
TOTAAL	20

[20]

VRAAG 6

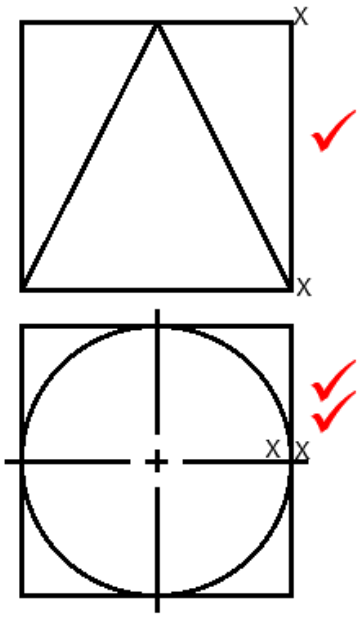

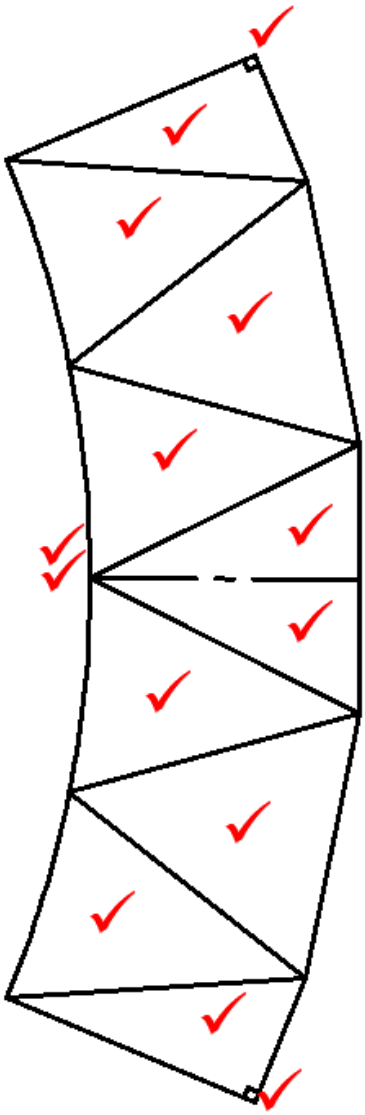

PUNTETOEKENNING	
GEGEWE AANSIG	3
ONTWIKKELING	14
AKKURAATHEID	2
TITEL EN SKAAL	1
TOTAAL	**20**

[20]

TOTAAL: 100

Kopiereg voorbehou