higher education & training

Department:
Higher Education and Training
REPUBLIC OF SOUTH AFRICA

NASIENRIGLYN

NASIONALE SERTIFIKAAT

INGENIEURSTEKENE N1

21 November 2023

Hierdie nasienriglyn bestaan uit 8 bladsye.

Kopiereg voorbehou

VRAAG 1

1.1
- 45°-tekendriehoek
- 30°/60°-tekendriehoek (2)

1.2
1.2.1 Central processing unit
1.2.2 Random-access memory
1.2.3 Hexagon

(3 × 1) (3)
[5]

VRAAG 2

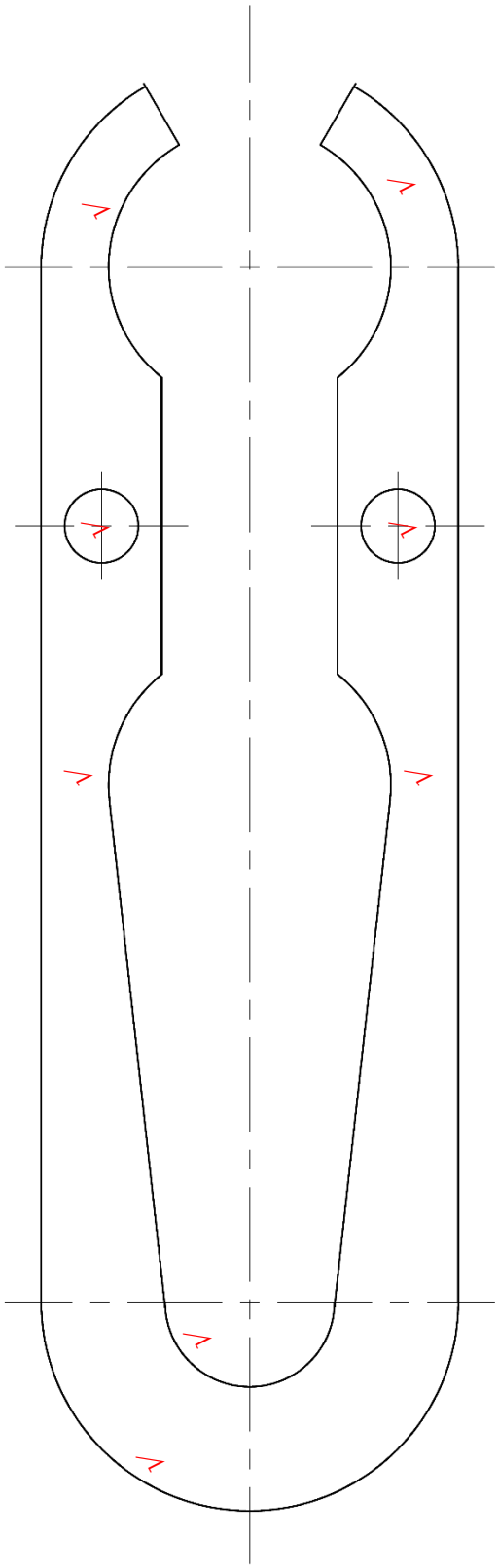

NASIENKRITERIA	
Korrektheid	6
Lynwerk	2
Verhouding	2
TOTAAL	**10**

[10]

VRAAG 3

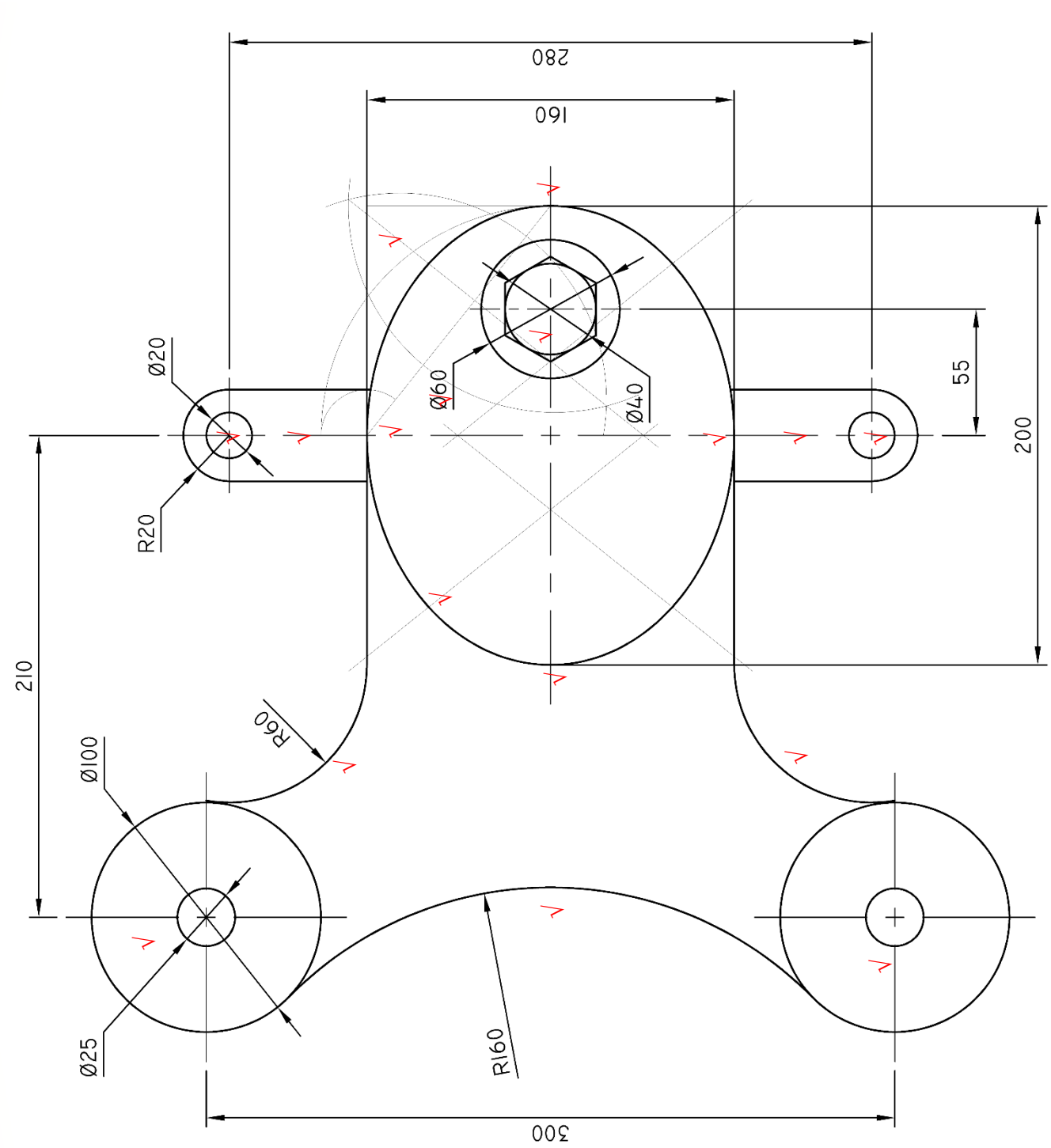

NASIENKRITERIA	
Korrektheid	8
Lynwerk	3
Akkuraatheid	2
Afmetings (Enige 2 × 1)	1
TOTAAL	**14**

[14]

VRAAG 4

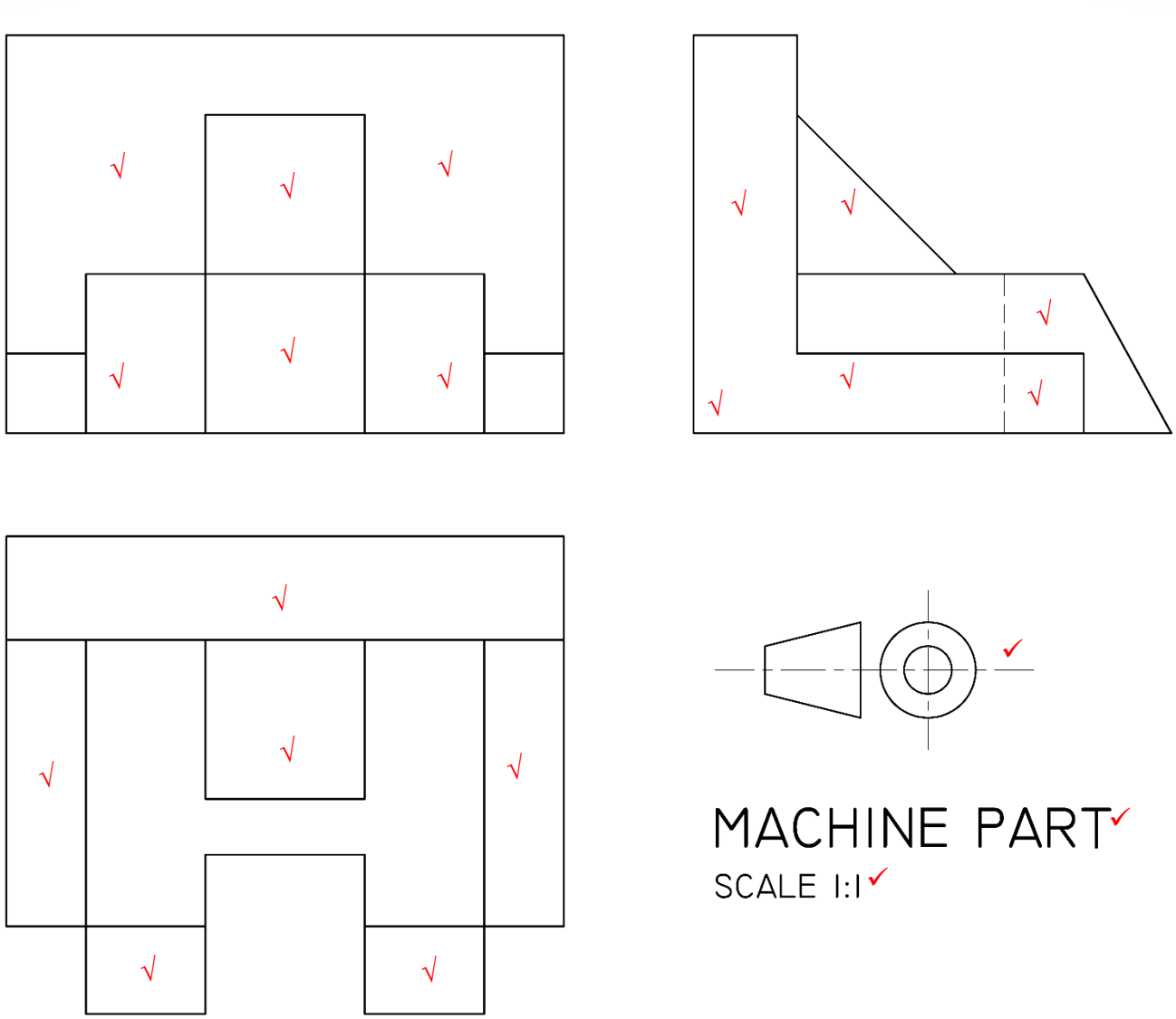

NASIENKRITERIA			
	VA	LA	BA
Korrektheid	3	3	3
Lynwerk	1	1	1
Akkuraatheid	1	1	1
Titel en skaal	2		
Simbool	1		
TOTAAL	**18**		

VRAAG 5

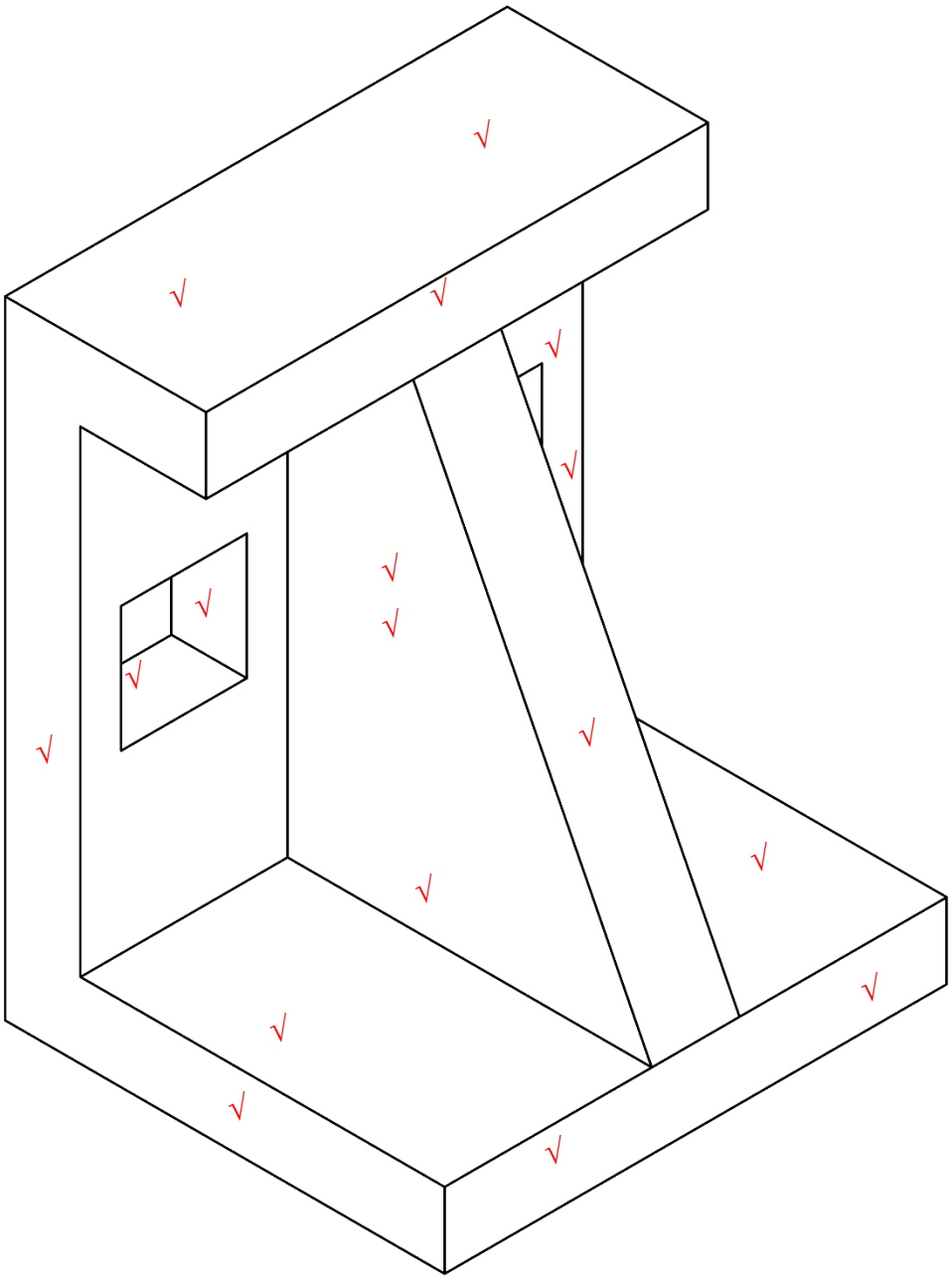

NASIENKRITERIA	
Korrektheid	13
Lynwerk	2
Akkuraatheid	1
Laagste punt	1
TOTAAL	**17**

VRAAG 6

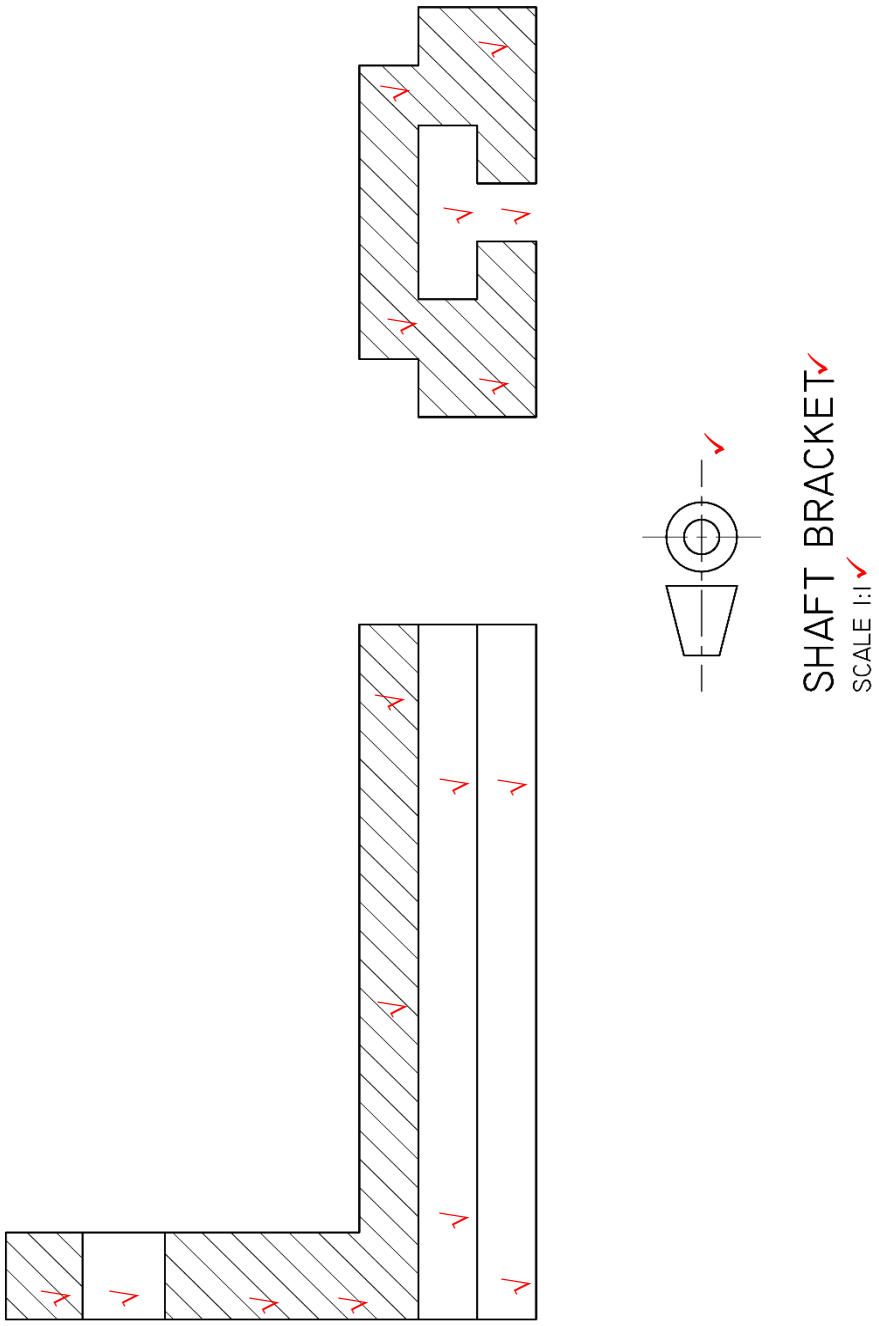

NASIENKRITERIA		
	VA	LA
Korrektheid	5	3
Lynwerk	2	
Akkuraatheid	2	
Titel en skaal	2	
Simbool vir ortografiese projeksie	1	
Uitleg en netheid	3	
TOTAAL	**18**	

Kopiereg voorbehou

VRAAG 7

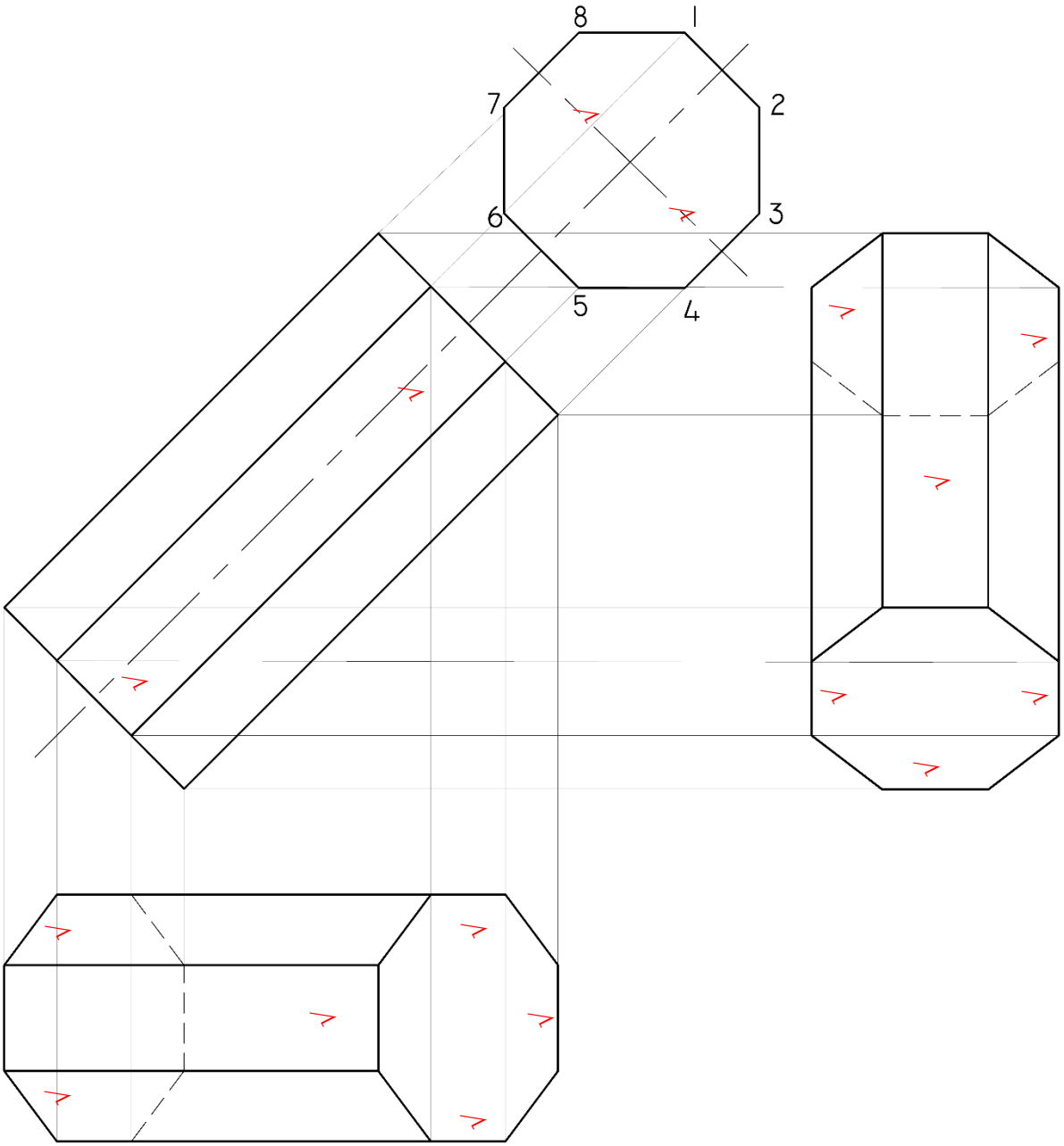

NASIENKRITERIA			
	VA	LA	BA
Korrektheid	2	3	3
Lynwerk	2		
Akkuraatheid	2		
Balans en uitleg	4		
TOTAAL	**16**		

TOTAAL: 100

Kopiereg voorbehou