higher education & training

Department:
Higher Education and Training
REPUBLIC OF SOUTH AFRICA

NASIENRIGLYN

NASIONALE SERTIFIKAAT

BOUTEKENE N1

21 November 2022

Hierdie nasienriglyn bestaan uit 10 bladsye.

Kopiereg voorbehou

VRAAG 1

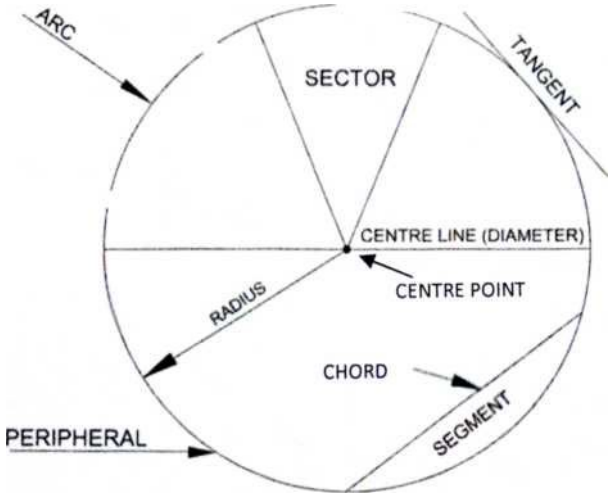

[10]

VRAAG 1: RUBRIEK		
NASIENKRITERIA	**MOONTLIKE PUNT**	**OPMERKING**
Korrektheid	2	
Byskrifte	8	
TOTAAL	**10**	

LET WEL: Geen punte moet toegeken word vir enige gedeelte van die tekening wat op die verkeerde plek is nie. Punte moet egter toegeken word as daardie komponent gearseer is, indien van toepassing.

Kopiereg voorbehou

VRAAG 2

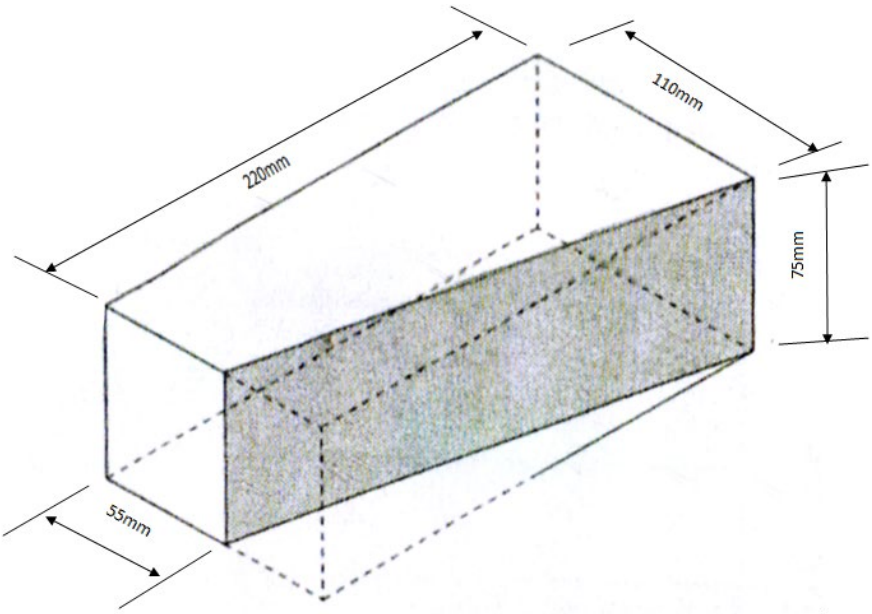

ISOMETRIESE AANSIG VAN 'N SKUINSSLUITER
SKAAL 1:2 **[14]**

VRAAG 2: RUBRIEK		
NASIENKRITERIA	**MOONTLIKE PUNT**	**OPMERKINGS**
As	2	
Korrektheid	3	
Korrekte grootte	3	
Afmetings	4	
Uitleg en netheid	2	
TOTAAL	**14**	

LET WEL: Geen punte moet toegeken word vir enige gedeelte van die tekening wat op die verkeerde plek is nie. Punte moet egter toegeken word as daardie komponent gearseer is, indien van toepassing.

VRAAG 3

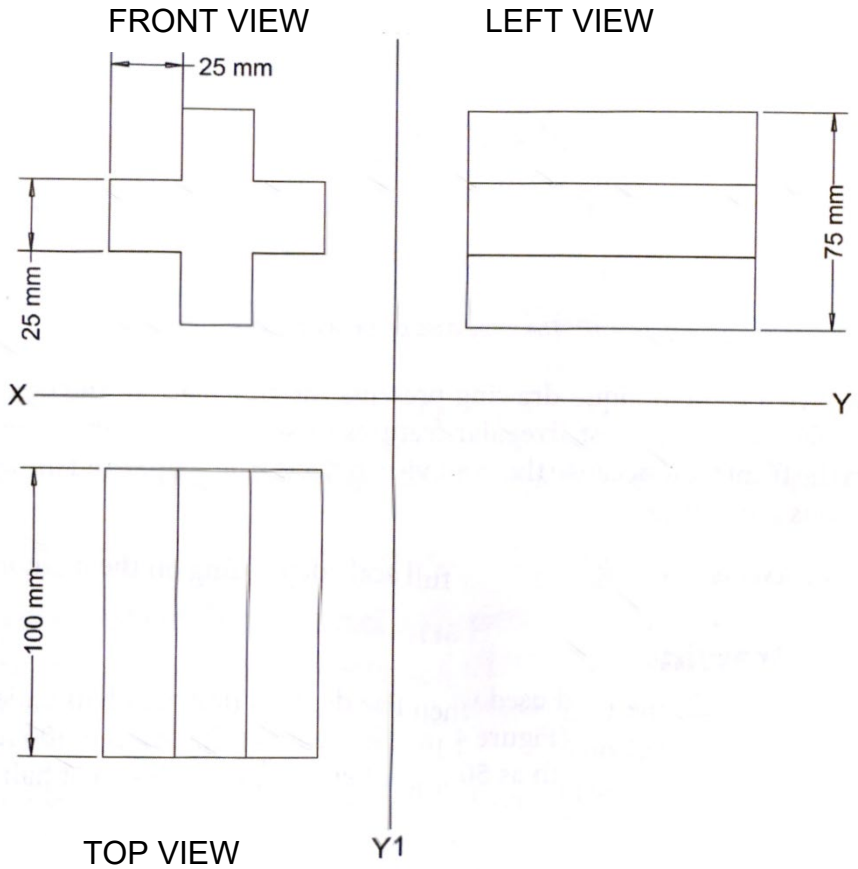

[14]

VRAAG 3: RUBRIEK		
NASIENKRITERIA	**MOONTLIKE PUNT**	**OPMERKINGS**
Vooraansig	4	
Bo-aansig	4	
Linkeraansig	4	
Uitleg en netheid	2	
TOTAAL	**14**	

LET WEL: Geen punte moet toegeken word vir enige gedeelte van die tekening wat op die verkeerde plek is nie. Punte moet egter toegeken word as daardie komponent gearseer is, indien van toepassing.

VRAAG 4

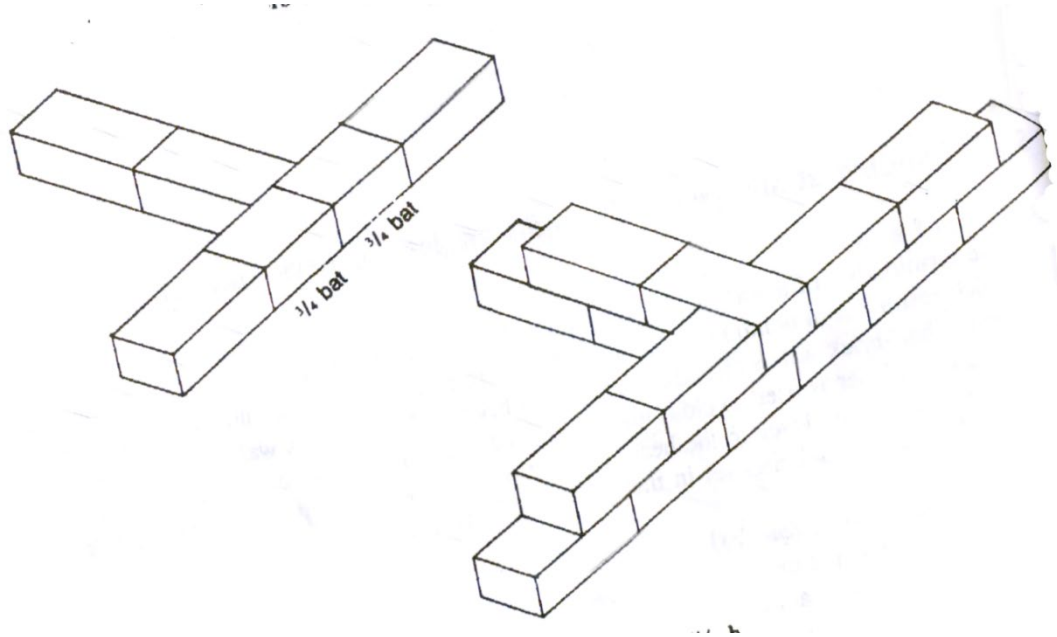

WISSELENDE LAE VAN 'N T-AANSLUITING TUSSEN TWEE HALFSTEENMURE
SKAAL 1:10 **[12]**

VRAAG 4: RUBRIEK		
NASIENKRITERIA	**MOONTLIKE PUNT**	**OPMERKINGS**
Korrektheid	5	
Korrekte patroon	2	
Korrekte grootte	2	
Byskrif (3/4 passteen)	1	
Uitleg en netheid	2	
TOTAAL	**12**	

LET WEL: Geen punte moet toegeken word vir enige gedeelte van die tekening wat op die verkeerde plek is nie. Punte moet egter toegeken word as daardie komponent gearseer is, indien van toepassing.

VRAAG 5

5.1

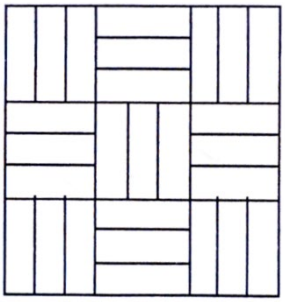

MANDJIEPATROON

5.2

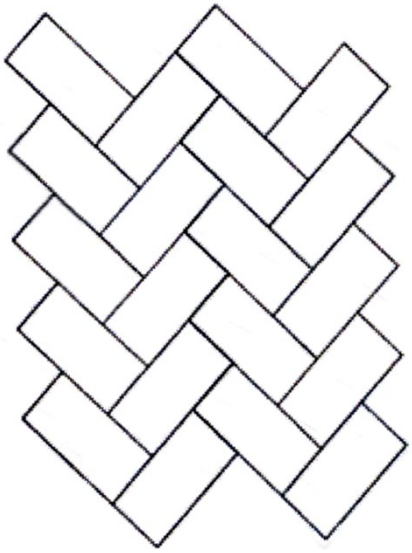

VISGRAATPATROON

5.3

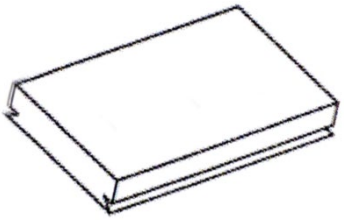

HARDEHOUT VLOERBLOKKIE

(3 × 4) **[12]**

VRAAG 5: RUBRIEK			
	NASIENKRITERIA	**MOONTLIKE PUNT**	**OPMERKINGS**
Mandjiepatroon	Korrekte patroon	3	
	Netheid	1	
Visgraat	Korrekte patroon	3	
	Netheid	1	
Hardehout vloerblokkie	Korrekte patroon	3	
	Netheid	1	
TOTAAL		**12**	

LET WEL: Geen punte moet toegeken word vir enige gedeelte van die tekening wat op die verkeerde plek is nie. Punte moet egter toegeken word as daardie komponent gearseer is, indien van toepassing.

VRAAG 6

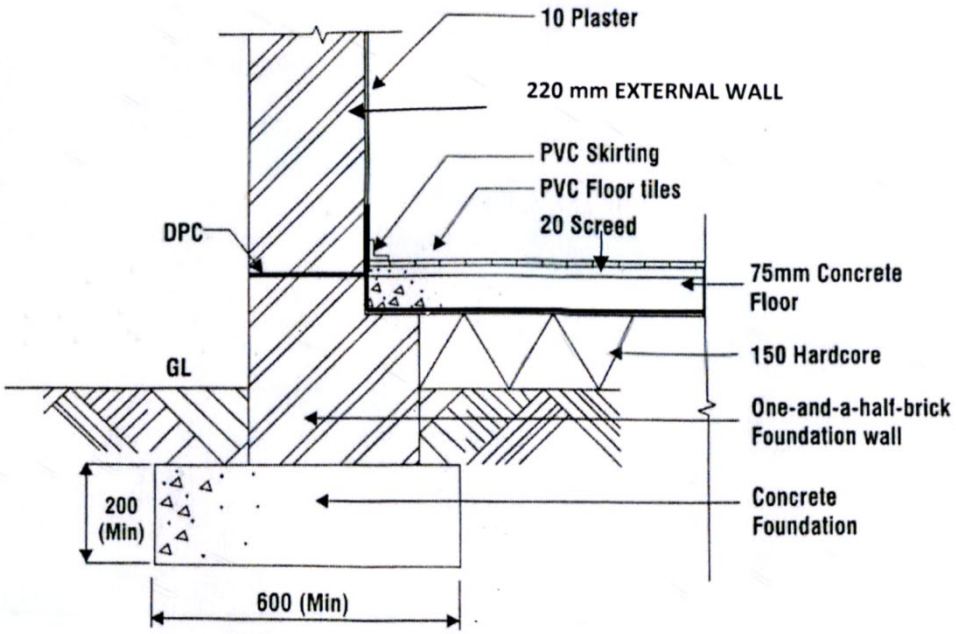

VERTIKALE DWARSSNIT DEUR 'N STROOKFONDAMENT VAN 'N EEN-EN-'N-HALWESTEENFONDAMENTMUUR VAN 'N HUIS
SKAAL 1:10 **[20]**

VRAAG 6: RUBRIEK			
GEDEELTE VAN TEKENING	**NASIENKRITERIA**	**MOONTLIKE PUNTE**	**OPMERKINGS**
Muur, fondamentmuur, pleister	Korrekte posisie	3	
	Korrekte grootte	3	
	Arsering	3	
	Byskrifte	3	
Strookfondament, harde puin, betonvloer	Korrekte posisie	3	
	Korrekte grootte	3	
	Arsering	3	
	Byskrifte	3	
Gidspleister, PVC-teëls en vloerlyste	Korrekte posisie	3	
	Korrekte grootte	3	
	Arsering	3	
	Byskrifte	3	
Grondvlak	Korrekte posisie	1	
	Arsering	1	
	Byskrifte	1	
Voglaag	Korrekte posisie	1	
	Byskrifte	1	
	Subtotaal	**41**	
	Deel deur	**3,2**	
	Algehele korrektheid	**13**	
	Lynwerk	**3**	
	Akkuraatheid	**2**	
	Gebalanseerde uitleg en netheid	**2**	
	TOTAAL	**20**	

LET WEL: Geen punte moet toegeken word vir enige gedeelte van die tekening wat op die verkeerde plek is nie. Punte moet egter toegeken word as daardie komponent gearseer is, indien van toepassing.

Kopiereg voorbehou

VRAAG 7

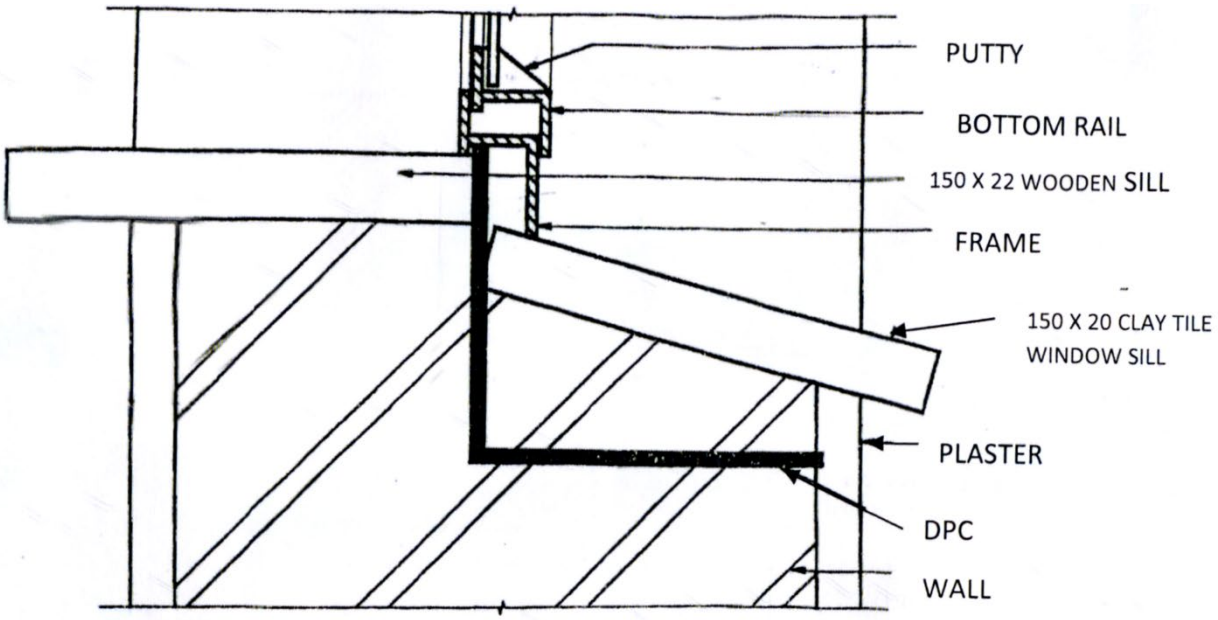

SNIT DEUR 'N STAALVENSTER SE VENSTERBANK
SKAAL 1:2 **[18]**

VRAAG 7: RUBRIEK			
GEDEELTE VAN TEKENING	**NASIENKRITERIA**	**MOONTLIKE PUNTE**	**OPMERKINGS**
Muur, pleister en voglaag	Korrekte posisie	3	
	Korrekte grootte	3	
	Arsering	3	
	Byskrifte	3	
Raam, stopverf, onderreling, binneste houtvensterbank en kleivensterbank	Korrekte posisie	5	
	Korrekte grootte	5	
	Arsering	2	
	Byskrifte	5	
	Subtotaal	**29**	
	Deel deur	**2,4**	
	Algehele korrektheid	**12**	
	Lynwerk	**2**	
	Akkuraatheid	**2**	
	Gebalanseerde uitleg en netheid	**2**	
	TOTAAL	**18**	

LET WEL: Geen punte moet toegeken word vir enige gedeelte van die tekening wat op die verkeerde plek is nie. Punte moet egter toegeken word as daardie komponent gearseer is, indien van toepassing.

TOTAAL: 100

Kopiereg voorbehou