higher education & training

Department:
Higher Education and Training
REPUBLIC OF SOUTH AFRICA

NASIENRIGLYN

NASIONALE SERTIFIKAAT

BOUTEKENE N1

27 November 2023

Hierdie nasienriglyn bestaan uit 10 bladsye.

Kopiereg voorbehou

VRAAG 1

1.1 A
1.2 B
1.3 C
1.4 B
1.5 B
1.6 B
1.7 B
1.8 B
1.9 A
1.10 B

(10 × 1) **[10]**

VRAAG 2

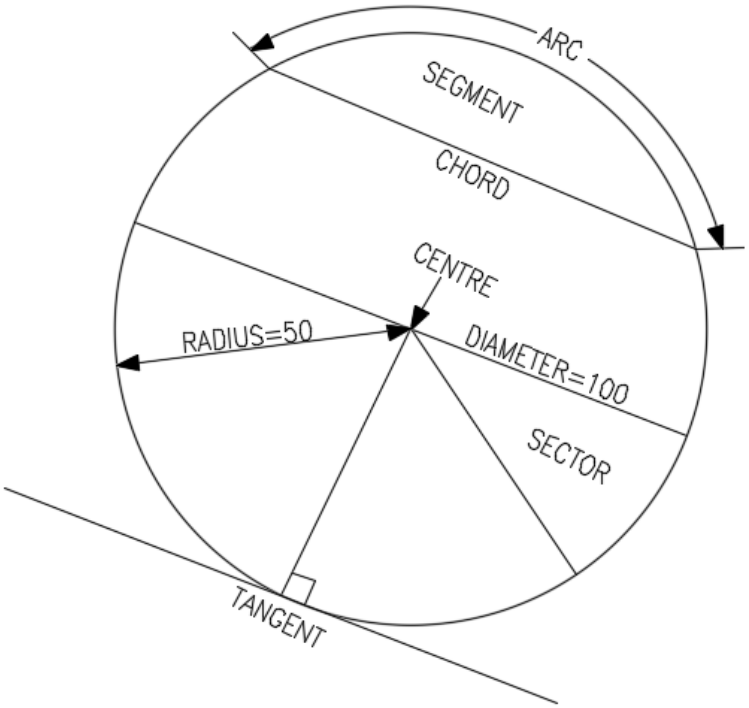

NASIENKRITERIA	MOONTLIKE PUNT
Akkuraatheid	1
Korrektheid en netheid	1
Byskrifte	8
TOTAAL:	**10**

LET WEL: Geen punte moet toegeken word vir enige deel van die tekening wat in 'n verkeerde posisie is nie, maar punte moet toegeken word vir arsering van daardie komponent.

Punte moet toegeken word vir korrektheid, korrekte titel en skaal as die tekening heeltemal verkeerd is.

VRAAG 3

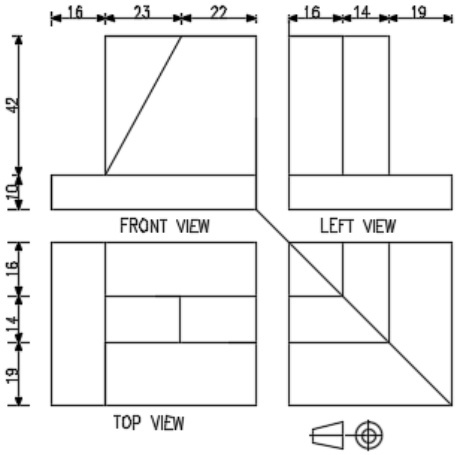

PROJEKSIE
SKAAL 1:1

NASIENKRITERIA	MOONTLIKE PUNT	KOMMENTAAR
Vooraansig	5	
Boaansig	5	
Linkeraansig	5	
Uitleg en netheid	5	
TOTAAL:	**20**	

LET WEL: Geen punte moet toegeken word vir enige deel van die tekening wat in 'n verkeerde posisie is nie, maar punte moet toegeken word vir arsering van daardie komponent.

Punte moet toegeken word vir korrektheid, korrekte titel en skaal as die tekening heeltemal verkeerd is.

VRAAG 4

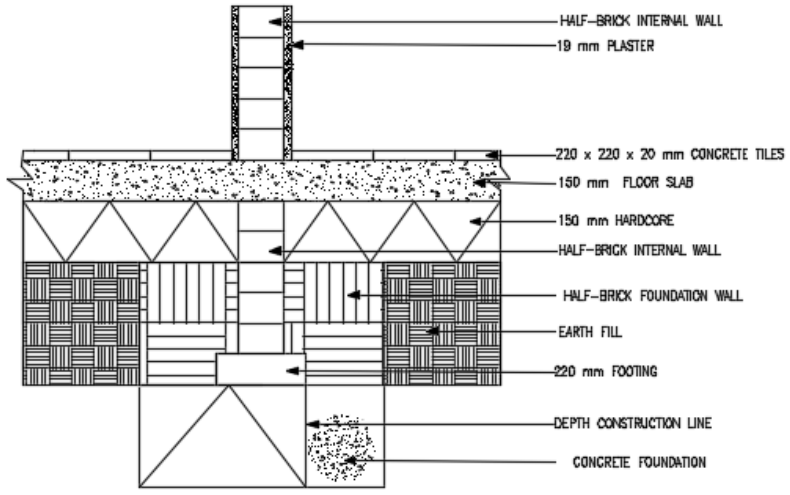

VERTICAL SECTION THROUGH FOUNDATION WALL AND FOOTING
SCALE 1:10

RUBRIEK			
DEEL VAN DIE TEKENING	**NASIENKRITERIA**	**MOONTLIKE PUNT**	**KOMMENTAAR**
Betonfondament, fondamentmuur en muurvoet	Korrekte posisie	3	
	Grootte korrek	3	
	Byskrifte	3	
	Netheid	3	
	Arsering	3	
Binnemuur en pleister	Korrekte posisie	3 (pleister × 2)	
	Grootte korrek	3 (pleister × 2)	
	Byskrifte	3 (pleister × 2)	
	Netheid	2	
	Arsering	3 (pleister × 2)	
Harde puin, vloer en beton	Korrekte posisie	3	
	Grootte korrek	3	
	Byskrifte	3	
	Netheid	3	
	Arsering	3	
Grondvlak, vogmembraan en diepteboulyn	Korrektheid	2	
	Grootte korrek	3 (grondvlak × 2)	
	Arsering	4 (grondvulling) × 2)	
	Byskrifte	4	
	Netheid	4 (grondvlak × 2)	
	Subtotaal	**60**	
	Deel uitleg deur 3,61	13	
	Gebalanseerde uitleg en akkuraatheid	5	
	Titel	1	
	Skaal	1	
TOTAAL:		**20**	

LET WEL: Geen punte moet toegeken word vir enige deel van die tekening wat in 'n verkeerde posisie is nie, maar punte moet toegeken word vir arsering van daardie komponent.

Punte moet toegeken word vir korrektheid, korrekte titel en skaal as die tekening heeltemal verkeerd is.

Kopiereg voorbehou

VRAAG 5

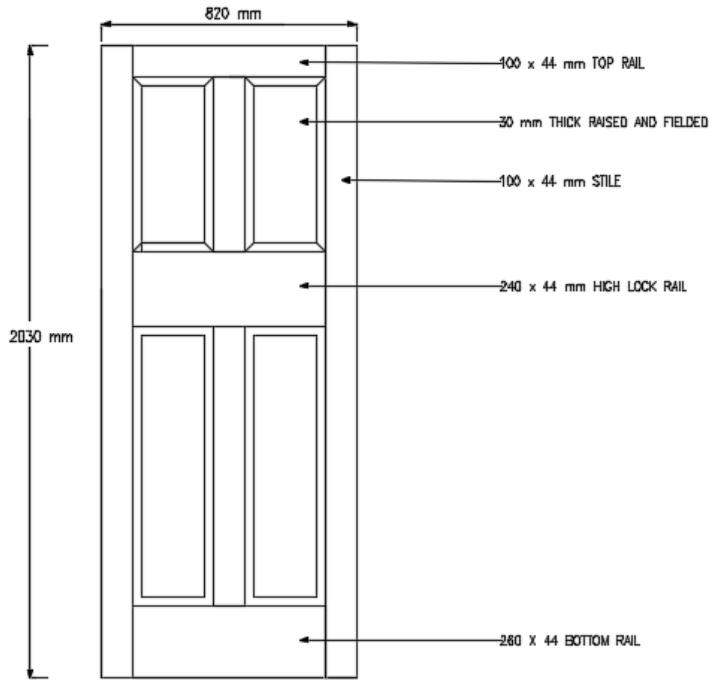

Kopiereg voorbehou

RUBRIEK			
DEEL VAN DIE TEKENING	**NASIENKRITERIA**	**MOONTLIKE PUNT**	**KOMMENTAAR**
Boreling en onderreling	Korrekte posisie	2	
	Grootte korrek	2	
	Byskrifte	2	
	Netheid	2	
Style en hoëslotring	Korrekte posisie	2	
	Grootte korrek	2	
	Byskrifte	2	
	Netheid	2	
Verhewe kussingpanele	Korrekte posisie	2	
	Grootte korrek	2	
	Byskrifte	1	
	Netheid	2	
Afmetings	Korrektheid	2	
	TOTAAL	17	
	Verdeel uitleg deur 1,13	13	
	Gebalanseerde uitleg en akkuraatheid	5	
	Titel	1	
	Skaal	1	
TOTAAL:		**20**	

VRAAG 6

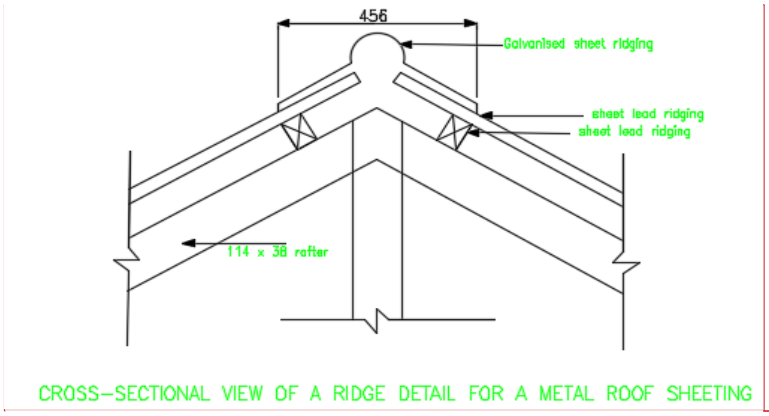

CROSS–SECTIONAL VIEW OF A RIDGE DETAIL FOR A METAL ROOF SHEETING

Commented [L1]: Start all labels with initial capital letter. Make all labels black.

Change:
CROSS-SECTIONAL VIEW OF RIDGE DETAILS …

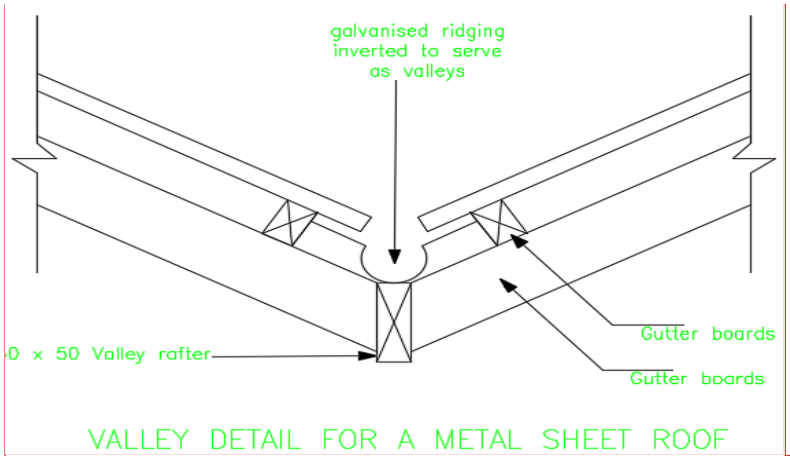

VALLEY DETAIL FOR A METAL SHEET ROOF

Commented [L2]: Make sure that label on the left fits in.
Change:
… x 50 valley rafter (lowercase v)
Valley details …

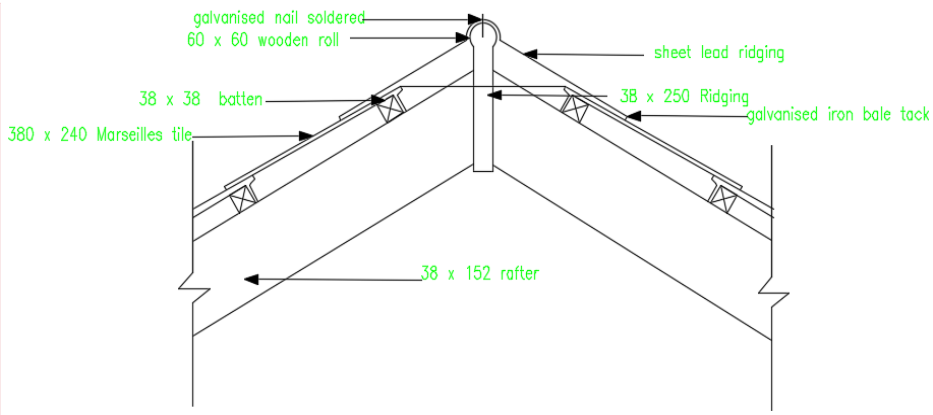

CROSS SECTIONAL VIEW OF A RIDGE DETAILS FOR A TILED ROOF

Commented [L3]: Change:
38 x 250 ridging
CROSS-SECTIONAL VIEW OF RIDGE DETAILS …

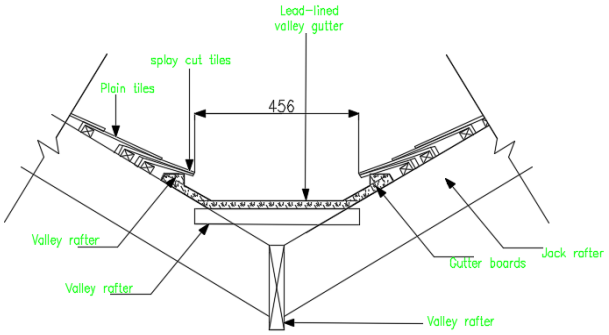

VALLEY DETAILS FOR A TILED ROOF

Dwarsdeursneeaansig van nokdetails vir 'n metaaldakplaat	5	
Kieldetails vir 'n metaalplaatdak	5	
Dwarsdeursneeaansig van nokdetails vir 'n teëldak	5	
Kieldetails vir 'n teëldak	5	
TOTAAL:	**20**	

LET WEL: Geen punte moet toegeken word vir enige deel van die tekening wat in 'n verkeerde posisie is nie, maar punte moet toegeken word vir arsering van daardie komponent.

Punte moet toegeken word vir korrektheid, korrekte titel en skaal as die tekening heeltemal verkeerd is.

TOTAAL: 100

Kopiereg voorbehou