higher education & training

Department:
Higher Education and Training
REPUBLIC OF SOUTH AFRICA

NASIONALE SERTIFIKAAT (BEROEPSGERIG)

INGENIEURSVERVAARDIGING

(Tweede vraestel)

NKR-VLAK 2

(6031002)

27 November 2024 (Y-vraestel)
13:00–16:00

VEREISTES: A2-tekenvel

'n Sakrekenaar en tekeninstrumente mag gebruik word.

Hierdie vraestel bestaan uit 5 bladsye.

542Q2N2427

Kopiereg voorbehou

DEPARTEMENT VAN HOËR ONDERWYS EN OPLEIDING
REPUBLIEK VAN SUID-AFRIKA

NASIONALE SERTIFIKAAT (BEROEPSGERIG)
INGENIEURSVERVAARDIGING
NKR-VLAK 2
(Tweede vraestel)
TYD: 3 UUR
PUNTE: 75

INSTRUKSIES EN INLIGTING

1. Beantwoord al die vrae.

2. Lees al die vrae aandagtig deur.

3. Nommer die antwoorde volgens die nommeringstelsel wat in hierdie vraestel gebruik word.

4. Beantwoord TWEE vrae op die voorkant van die tekenpapier en die derde op die agterkant.

5. Gebruik slegs 'n swart of blou pen.

6. Skryf netjies en leesbaar.

Kopiereg voorbehou

VRAAG 1

FIGUUR 1 hier onder toon 'n snyding van twee pype met gelyke deursnee.

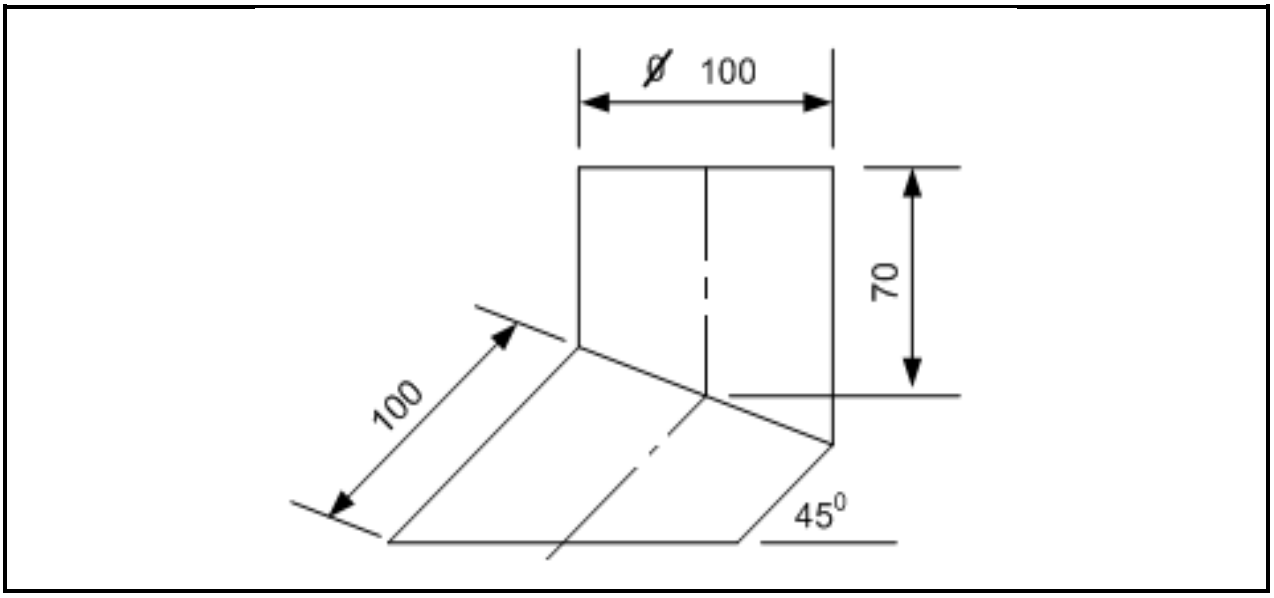

FIGUUR 1

1.1 Teken die gegewe aansig volgens skaal 1:2. (4)

1.2 Gebruik parallellelynmetode en ontwikkel die patroon van die pyp wat teen ‘n 45-grade-hoek geposisioneer is. (7)

1.3 Gebruik parallellelynmetode en ontwikkel die patroon van die pyp wat teen ‘n 90-grade-hoek geposisioneer is. (7)

Puntetoekenning vir tekening:

Akkuraatheid	Netheid	Lynwerk	Titel en skaal
3	1	2	1

(7)

LET WEL: Oop ontwikkelings aan die korter kant.

[25]

VRAAG 2

FIGUUR 2 hier onder toon 'n skuins keël wat parallel met die basis gesny is.

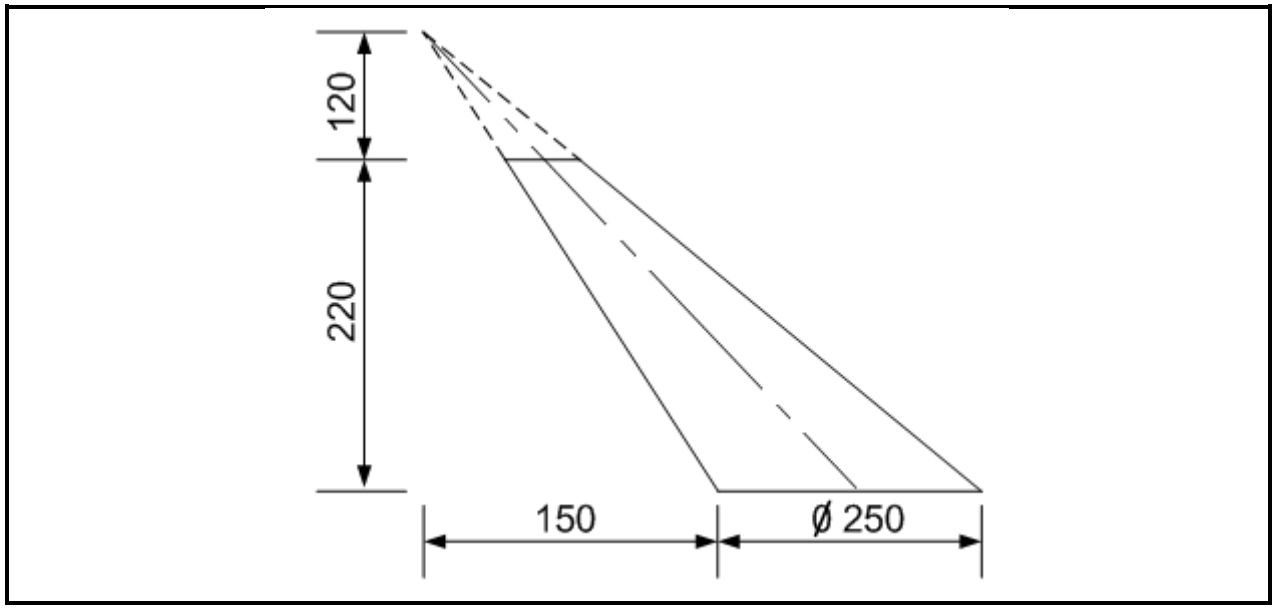

FIGUUR 2

2.1 Teken die gegewe aansig volgens skaal 1:5. (4)

2.2 Gebruik radialelynmetode en ontwikkel die patroon van 'n skuins keël. (14)

Puntetoekenning vir tekening:

Akkuraatheid	Netheid	Lynwerk	Titel en skaal
2	1	3	1

(7)

LET WEL: Open die ontwikkeling aan die korter kant.

[25]

VRAAG 3

FIGUUR 3 hier onder toon twee aansigte van 'n ronde-na-reghoekige hoekoorgangstuk.

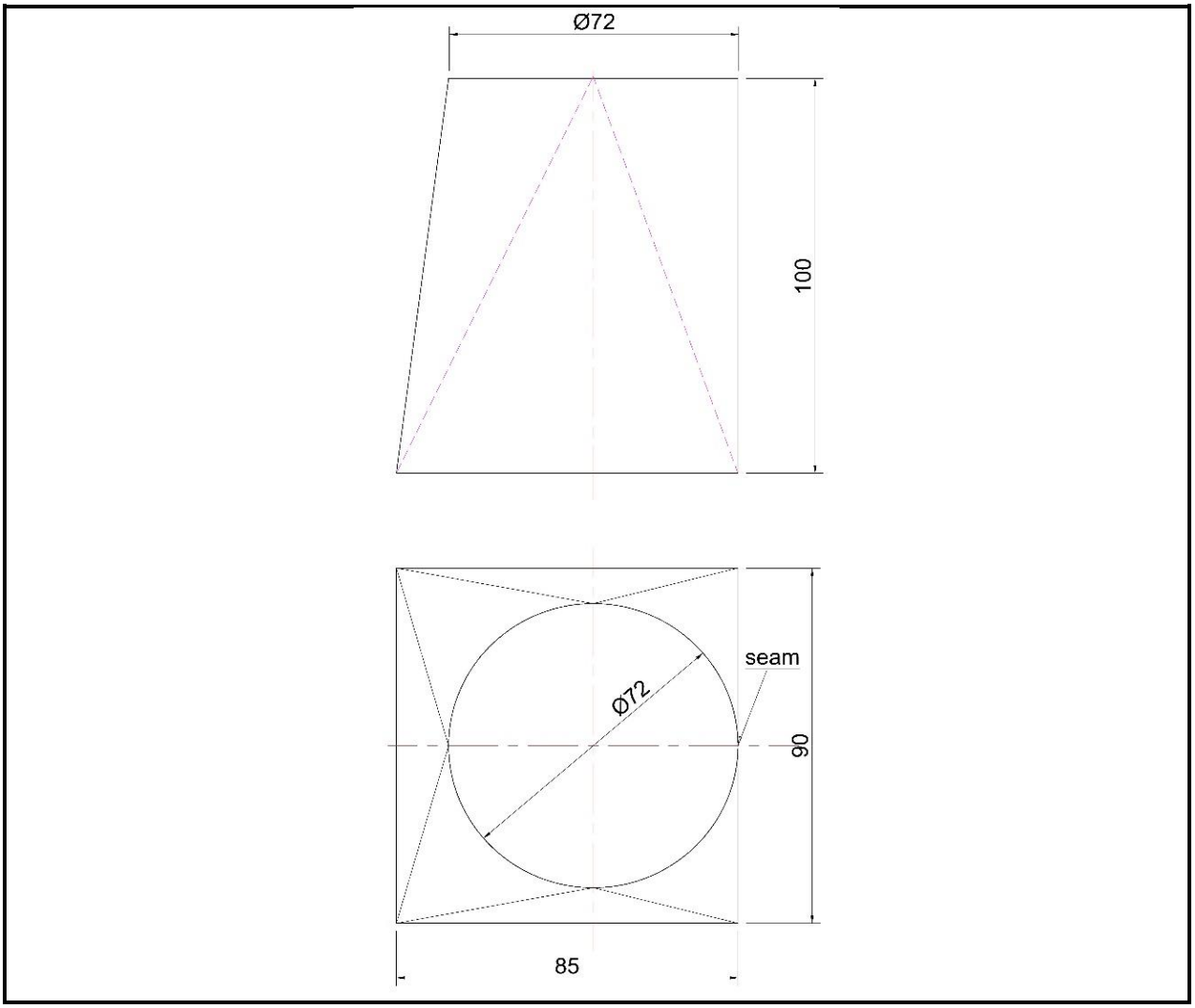

FIGUUR 3

3.1 Teken die gegewe aansig volgens skaal 1:1. (5)

3.2 Gebruik die triangulasiemetode en ontwikkel die patroon van die ronde na reghoekige oorgangstuk. (13)

Puntetoekenning vir tekenoefening:

Akkuraatheid	Netheid	Lynwerk	Titel en skaal
3	1	2	1

(7)

LET WEL: Open die ontwikkeling aan die kant gemerk xx.

[25]

TOTAAL: 75

Kopiereg voorbehou